VOLVO

Pale gommate compatte Volvo 5.5-6.1 t 75 hp

L35G

Volvo Construction Equipment

L35G

Prestazioni straordinarie

Rapidi tempi di ciclo

- Giunto articolato oscillante e bloccaggi differenziale 100% garantiscono una trazione straordinaria
- Gli assali portale garantiscono un'altezza minima dal suolo leader del settore
- Pompe idrauliche indipendenti garantiscono un contemporaneo azionamento di sollevamento e sterzo, senza alcun impatto sulla velocità del braccio
- La barra a Z garantisce alte forze di strappo e un movimento parallelo eccellente per la benna e applicazioni per forche

Versatilità

- Il design compatto ottimizza il tempo di trasferimento
- Staffa degli attrezzi Volvo: efficienti sostituzioni delle attrezzature
- Gamma di benne, forche, pinze e bracci per movimentazione materiali Volvo abbinati

Utilizzo sicuro e semplice

- Visibilità circostante
- Sterzo regolabile
- Pedale per freni e avanzamento a marcia controllata
- Cabina certificata FOPS/ROPS

Maggiore disponibilità al servizio

- Intervallo di ingrassaggio a 100 ore del telaio di sollevamento
- Facile accesso ai punti di manutenzione
- Ricambi originali volvo: preservate la qualità Volvo
- Controllo dei costi di manutenzione con un Contratto di assistenza clienti

L35G in dettaglio

Motore

Motore diesel Volvo common rail, a 4 cilindri conforme alle normative antinquinamento EU Stage V. L'inclinazione massima ammessa del motore è di 30 gradi in tutte le direzioni.
Filtraggio aria:
1. Filtro in carta con indicatore in cabina
2. Filtro di sicurezza
Sistema post-trattamento dei gas di scarico:
Sistema di ricircolo dei gas di scarico raffreddati (EGR), catalizzatore ossidante (DOC) e filtro antiparticolato (DPF).

Motore	Volvo	D3.3H
Potenza massima a	giri/min.	2 600
Lorda secondo SAE J1995	kW	55,4
	CV	75
Coppia max a	giri/min.	1 500
Lorda secondo SAE J1995	Nm	265
Gamma di funzionamento economica	giri/min.	1 300 - 2 100
Cilindrata	l	3,3
Alesaggio	mm	98
Corsa	mm	120

Impianto elettrico

Impianto elettrico Contronic con spia e cicalino di avvertenza centrale, fornisce informazioni chiare e di facile lettura all'operatore.
Una tastiera consente l'agevole navigazione sul display LCD centrale con campo informativo principale e secondario.
Indicatori e spie di attivazione sono disponibili per varie funzioni di comando e controllo.
Un allarme acustico si attiva e una spia centrale lampeggia in presenza di valori di funzionamento anomali o messaggi di errore.
Sono disponibili indicatori della temperatura del liquido refrigerante e del livello carburante.
Nella scatola fusibili è disponibile una presa di test dei fusibili, che consente agli operatori di eseguire verifiche iniziali, riducendo il tempo diagnostico.

Tensione	V	12
Batterie	V	1
Capacità della batteria	Ah	100
Potenza dell'alternatore	W/A	1 260 / 90
Potenza del motorino di avviamento	kW	3

Catena cinematica

La trasmissione idrostatica consente il cambio della gamma di velocità senza alcuna interruzione della potenza di trazione.
La massima potenza di trazione è disponibile in tutte le gamme di velocità, indipendentemente dal senso di marcia.
Unico "pedale di comando avanzamento a marcia controllata e freno" per il controllo della velocità variabile della macchina e l'agevole trasferimento della potenza alle ruote a regime motore costante.
I pulsanti di marcia avanti, folle, retromarcia e bloccaggi differenziali sono tutti facilmente accessibili sul joystick multifunzione destro. Questo assicura un'eccellente ergonomia e maggiore efficienza in tutte le applicazioni grazie all'azionamento della macchina con un unica mano.
Due assali rigidi a portale assicurano lunga durata e la migliore altezza minima da terra della categoria.
Il giunto centrale articolato oscillante e la trazione integrale assicurano un'ottima mobilità in qualsiasi condizione del terreno.
Il bloccaggio del differenziale al 100% su entrambi gli assali riduce l'usura dei pneumatici su terreni duri e ottimizza al tempo stesso la forza di trazione sui terreni a bassa consistenza.

Angolo di oscillazione	± °	10
Oscillazione massima alla ruota	mm	270
Carreggiata	mm	1 532
Velocità di traslazione, marcia avanti/retromarcia		
1a gamma	km/h	6
2a gamma	km/h	20
Versione a bassa velocità		
1a marcia	km/h	6
2a marcia	km/h	20
Versione ad alta velocità		
1a marcia	km/h	8
2a marcia	km/h	30

Pneumatici

Dimensioni		405 / 70 R20

Tiranteria

Leverismo a Z che assicura un'elevata forza di strappo alla benna e anche il movimento parallelo del telaio delle forche, grazie alla speciale cinematica Volvo.

Cinematismo		Leverismo a Z
Cilindri di sollevamento		2
Cilindri di inclinazione		1
Tempo di sollevamento (con carico)	s	5,5
Tempo di abbassamento (a vuoto)	s	3,5
Tempo di scarico	s	1,2

Impianto frenante

Freno di servizio: un pedale di avanzamento a marcia controllata assicura la frenatura idrostatica senza usura nella prima fase dell'accostamento di precisione; premendolo ulteriormente interviene il freno a disco centrale per la frenatura finale e l'arresto della macchina.
Freno di stazionamento: freno a tamburo centrale ad azionamento meccanico, situato sul ripartitore dell'assale posteriore e che agisce su tutte e quattro le ruote.

Impianto sterzante

Giunto centrale articolato oscillante fine corsa elastici.
Sterzo idrostatico alimentato da una pompa ad ingranaggi dedicata che consente l'azionamento di precisione anche ai bassi regimi del motore: l'azionamento dello sterzo non influenza la velocità delle funzioni idrauliche, ad esempio durante il sollevamento di carichi.

Cilindri dello sterzo		1
Pressione di esercizio	MPa	19
Portata max.	l/min	33,5
Articolazione max.	± °	40

Cabina

La cabina è testata e omologata ROPS (ISO 3471, SAE J1040) e FOPS (ISO 3449). La cabina è conforme ai requisiti della normativa ISO 6055 relativa alla protezione della testa dell'operatore - Veicoli industriali e SAE J386 relativa al Sistema di protezione operatore. Il sedile dell'operatore presenta una sospensione regolabile e una cintura di sicurezza retrattile. L'aria esterna viene filtrata attraverso due grandi elementi prima dell'ingresso in cabina, garantendo così la distribuzione di aria estremamente pulita in cabina. Diverse bocchette di ventilazione consentono il disappannamento e lo sbrinamento rapidi. Il sistema di monitoraggio Contronic raggruppa tutte le informazioni più importanti e tutti i comandi della macchina sono situati nel campo visivo dell'operatore.

Livello di rumorosità

Livello di pressione acustica (L_{pA}) alla posizione dell'operatore (metodo di misurazione secondo la normativa ISO 6396):		
L_{pA}	dB	75
Livello di potenza acustica (L_{WA}) sulla macchina (requisiti di 2000/14/CE con appendici applicabili e metodo di misurazione in base a ISO 6395)		
L_{WA}	dB	101

Capacità di rifornimento

Accesso dal livello del terreno, bocchettoni di rifornimento carburante e olio idraulico ben protetti sotto il cofano motore posteriore.		
Serbatoio carburante	l	84
Olio motore	l	11,2
Liquido refrigerante motore	l	11
Serbatoio idraulico	l	54
Olio assale anteriore	l	12,2
Olio assale posteriore	l	13,5

Impianto idraulico

Impianto idraulico con distributori pilota.
Alimentazione: una pompa idraulica ad ingranaggi alimenta la portata agli utilizzatori idraulici.
Comando del sistema: distributore principale a 3 cassetti a doppio effetto.
La funzione di sollevamento prevede quattro posizioni: sollevamento, mantenimento (neutra), abbassamento e posizione flottante.
La funzione di inclinazione prevede tre posizioni: ritrazione, mantenimento (neutra) e scarico.
La terza funzione idraulica ha tre posizioni: attrezzo di sblocco, neutrale, attrezzo di blocco. È in grado di alimentare un'attrezzatura di sblocco come la spazzatrice, benna 4 in 1. È disponibile una quarta funzione idraulica per alimentare le attrezzature idrauliche (benna a scarico alto, spazzolone angolabile, ecc...).
Filtro: filtraggio completo del liquido con cartuccia del filtro da 10 micron (totale) in un filtro combinato di ritorno-aspirazione.
Raffreddamento: portata olio regolata da termostato allo scambiatore di calore olio (riscaldamento rapido, raffreddamento ottimizzato).

Pressione di esercizio max.	MPa	24
Portata	l/min.	69
al regime motore	giri/min.	2 600

Caratteristiche tecniche

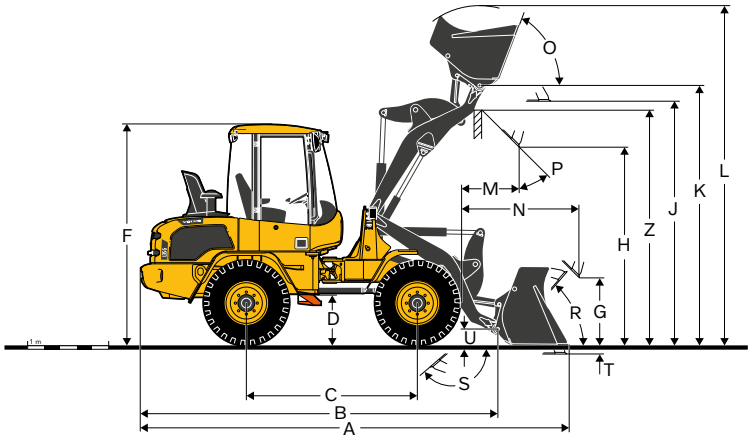

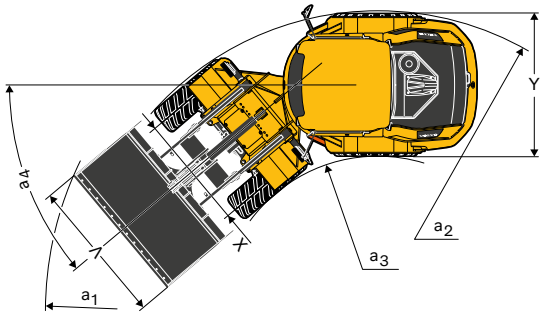

Descrizione	Unità	L35G CON LEVERISMO A Z con pneumatici 405/70 R20
B	mm	4 485
C	mm	2 150
D	mm	610
F	mm	2 745
G	mm	900
J	mm	3 145
K	mm	3 345
O	°	66
P	°	45
R	°	50
S	°	135
U	mm	200
X	mm	1 532
Y	mm	1 932
Z	mm	3 050
a_2	mm	3 960
a_3	mm	1 980
a_4	°	±40

Descrizione	Unità	L35G CON LEVERISMO A Z	
		FEM II	FEM III
Con forca di carico Baricentro a 500 mm		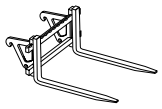	
Carico di ribaltamento in massima sterzata (ISO / DIS)	kg	3 340	3 300
Portata secondo norma EN 474-3, 60/80%	kg	2 000 / 2 500	2 000 / 2 600
Portata 80%, posizione di trasporto, alla massima sterzata di 40°	kg	2 500	2 800

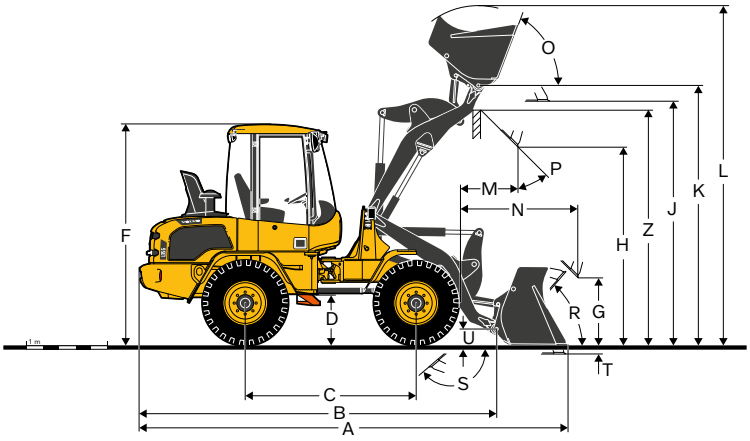

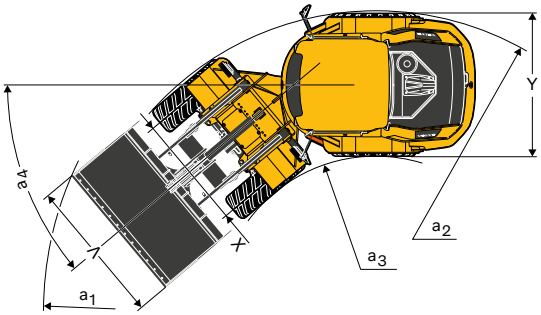

Descrizione		Unità	L35G CON LEVERISMO A Z		
			UNIVERSALE	Benna per materiali leggeri	4-in-1
con pneumatici 405/70 R20			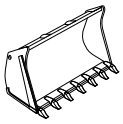	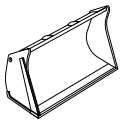	
Capacità a colmo		m^3	1,2	1,5	1
Densità del materiale		kg/m^3	1 800	1 200	1 900
Carico di ribaltamento statico, con macchina diritta (ISO / DIS)		kg	4 950	4 650	4 450
Carico di ribaltamento statico, con macchina sterzata di 40° (ISO / DIS)		kg	4 350	4 050	3 950
Capacità idraulica di sollevamento max.		kN	61,5	57,5	58,5
Forza di strappo		kN	60,5	43,5	52,5
A	Lunghezza totale	mm	5 420	5 690	5 520
L	Altezza max. di sollevamento	mm	4 320	4 500	4 260
V	Larghezza benna	mm	2 100	2 000	2 000
a_1	Raggio d'ingombro	mm	8 760	8 825	8 740
T	Profondità di scavo	mm	95	95	100
H	Altezza di scarico	mm	2 670	2 470	2 570
M	Sbraccio alla massima altezza	mm	750	935	780
N	Sbraccio max.	mm	1 570	1 755	1 600
Peso operativo		kg	6 100	6 200	6 440

Caratteristiche tecniche

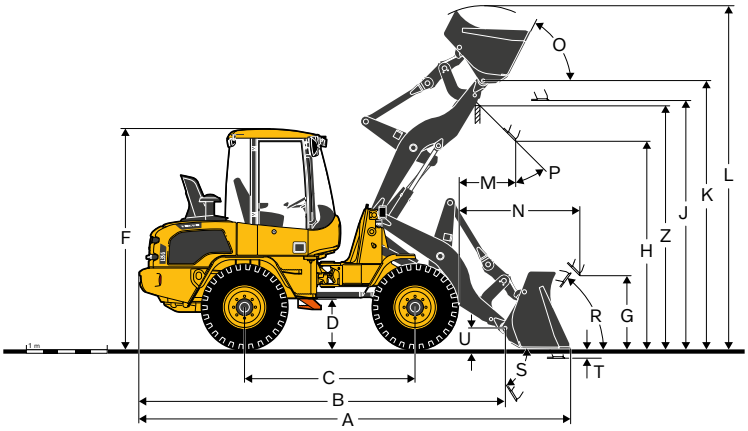

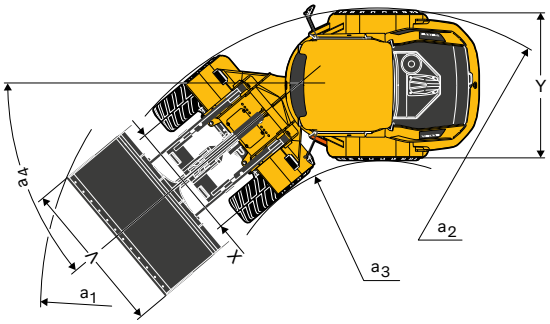

Descrizione	Unità	L35G TPZ L35G con attacco per attrezzi TPZ e pneumatici 405/70 R20	L35G TPV L35G con attacco per attrezzi TPV e pneumatici 405/70 R20
B	mm	4 595	4 595
C	mm	2 150	2 150
D	mm	580	580
F	mm	2 715	2 715
G	mm	900	850
J	mm	3 100	3 100
K	mm	3 350	3 350
O	°	63	63
P	°	45	45
R	°	50	50
S	°	58	58
U	mm	250	250
X	mm	1 532	1 532
Y	mm	1 932	1 932
Z	mm	3 020	3 100
a_2	mm	3 960	3 960
a_3	mm	1 980	1 980
a_4	°	±40	±40

Descrizione	Unità	L35G TPZ	L35G TPV
Con forca di carico Baricentro a 500 mm		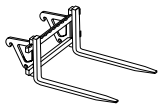	
Carico di ribaltamento in massima sterzata (ISO / DIS)	kg	2 930	2 750
Portata secondo norma EN 474-3, 60/80%	kg	1 750 / 2 300	1 650 / 2 200
Portata 80%, posizione di trasporto, alla massima sterzata di 40°	kg	2 500	2 500

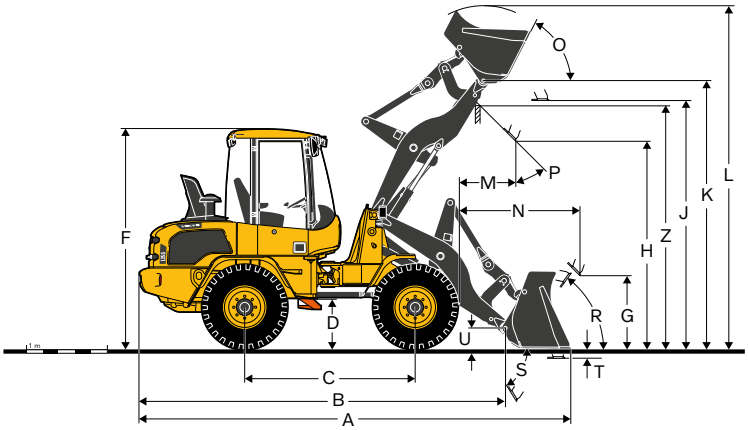

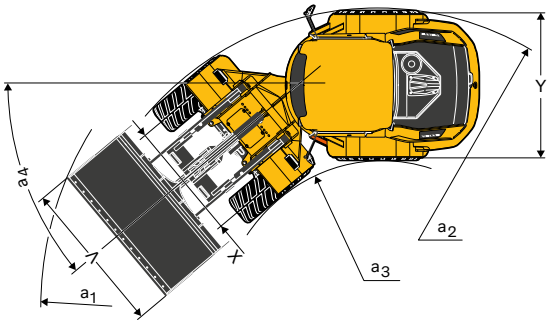

Descrizione		Unità	L35G TPZ			L35G TPV		
			UNIVERSALE	Benna per materiali leggeri	4-in-1	UNIVERSALE	Benna per materiali leggeri	4-in-1
L35G con attacco per attrezzi TPZ e pneumatici 405/70 R20			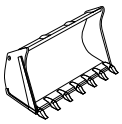	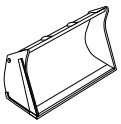			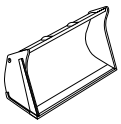	
Capacità a colmo		m^3	1	1,2	0,9	1	1,2	0,9
Densità del materiale		kg/m^3	1 800	1 500	1 900	1 800	1 400	1 800
Carico di ribaltamento statico, con macchina diritta (ISO / DIS)		kg	4 200	4 150	3 900	3 950	3 900	3 750
Carico di ribaltamento statico, con macchina sterzata di 40° (ISO / DIS)		kg	3 700	3 650	3 450	3 500	3 450	3 300
Capacità idraulica di sollevamento max.		kN	57	55,5	54	52	50,5	49
Forza di strappo		kN	62,5	54,5	59	54,5	48,5	51,5
A	Lunghezza totale	mm	5 420	5 520	5 460	5 520	5 620	5 555
L	Altezza max. di sollevamento	mm	4 290	4 330	4 200	4 250	4 390	4 260
V	Larghezza benna	mm	2 000	2 000	2 000	2 000	2 000	2 000
a_1	Raggio d'ingombro	mm	8 670	8 730	8 700	8 730	8 800	8 760
T	Profondità di scavo	mm	90	90	90	85	85	85
H	Altezza di scarico	mm	2 610	2 535	2 560	2 550	2 470	2 490
M	Sbraccio alla massima altezza	mm	725	785	715	800	855	785
N	Sbraccio max.	mm	1 545	1 605	1 535	1 620	1 678	1 600
Peso operativo		kg	5 950	5 970	6 135	6 050	6 090	6 240

Equipaggiamento

EQUIPAGGIAMENTO STANDARD
Motore
Motore diesel, raffreddato ad acqua
Motore con catalizzatore ossidante e filtro antiparticolato
Filtro carburante aggiuntivo
Dispositivo di avviamento a freddo
Filtro aria a secco
Catena cinematica
Trasmissione idrostatica
Bloccaggi del differenziale al 100% selezionabili dall'operatore
Pneumatici 405/70 R20
Impianto elettrico
Alternatore a 90 A
Fari anteriori (alogeni)
abbaglianti/anabbaglianti/asimmetrici
Luci di lavoro (2 anteriori/1 posteriore, destra)
Luci di posizione
Luci posteriori
Luci di arresto
Indicatori di direzione
Luci di emergenza
Luci retromarcia
Illuminazione cabina
Impianto idraulico
Pompa ad ingranaggi
Impianto a tre funzioni con distributore
3° circuito idraulico
Strumentazione e comandi
Leva multifunzione
Presa da 12 Volt per accessori
Avvisatore acustico
Interruttore luci di emergenza
Avviamento di sicurezza
Informazione analogica a LED per:
Livello carburante
Temperatura motore
Icone a LED (codificate a colori) per:
Senso di marcia (marcia avanti/retromarcia)
2a marcia
Indicatori di direzione (sinistro/destro)
Preriscaldatore
Fascio abbagliante
Bloccaggi differenziale
Icone a LED (rosse) con segnale acustica per:
Freno di stazionamento
Ostruzione filtro aria
Temperatura motore
Pressione olio motore
Ricarica batteria
Filtro sul ritorno
Touch pad con icone e LED integrati per:
Luci di posizione
Luci di lavoro (anteriori/posteriori)
Tergicristallo (posteriore)
Faro rotante lampeggiante
Sistema sospensione braccio
Bloccaggio e attivazione dell'attacco per attrezzi Volvo (TPV)
Attivazione del cambio di direzione sul joystick
Display digitale a LED attivato da tasti a doppia funzione per:
Inserimento e recupero dei dati di esercizio
Informazioni
Comando funzione antifurto

EQUIPAGGIAMENTO STANDARD
Cabina, esterni
Cabina ROPS/FOPS con supporti elastici
Cabina ad altezza d'uomo
Porte con serratura
Vetri di sicurezza oscurati
Tergicristalli (anteriore/posteriore)
Lavacristalli (anteriore/posteriore)
Finestrino scorrevole su porta sinistra
Fermi porte
Specchi retrovisori esterni (destro/sinistro)
Cabina, interni
Sedile di guida a 4 regolazioni
Sterzo regolabile
Cintura di sicurezza
Parasole
Riscaldamento con filtro aria e sbrinatore (anteriore/posteriore)
Ventilazione cabina
Predisposizione per condizionatore
Scomparto portaoggetti in cabina
Attrezzatura di lavoro
Indicatore livello benna
Attacco attrezzi idraulico a sostituzione rapida
Carrozzeria
Parafanghi anteriori/posteriori
Cofano motore con serratura
Dispositivo di traino
Occhielli di sollevamento
Assistenza e manutenzione
Kit attrezzi
Omologazione
Macchina conforme alla Direttiva europea 2006/42/EC
Compatibilità elettromagnetica (EMC) in conformità alla direttiva europea 2014/30/CE
Emissioni di rumore nell'ambiente conformi alla Direttiva 2000/14/CE
Carico di ribaltamento e portata conformi a ISO 14397-1
ROPS conforme a ISO 3471
FOPS conforme a ISO 3449

EQUIPAGGIAMENTO OPZIONALE
Motore
Riscaldamento del blocco motore
Preriscaldatore carburante
Prefiltro aria (Turbo II)
Spegnimento motore automatico
Ventola di raffreddamento con inversione del senso di rotazione
Raffreddamento per climi tropicali
Catena cinematica
Valvola manuale avanzamento a marcia controllata
Arresto trasmissione
Protezione da sovraggiri motore
Impianto idraulico
Attacco idraulico per 3° circuito idraulico
4° circuito idraulico
Funzione a portata condivisa
Joystick con 3a funzione integrata
Olio minerale idraulico VG46 HV
Olio minerale idraulico VG32 HV
Olio minerale idraulico VG68 HV
Olio idraulico biologico sintetico VG46
Sistema sospensione braccio
Limitatore meccanico o idraulico della velocità di inclinazione
Tubo di ritorno circuito idraulico ausiliario (diretto al serbatoio o tramite filtro)
Pompa aggiuntiva 42 l/min
Cilindri comando sollevamento e inclinazione valvola di sicurezza
Impianto idraulico posteriore
Sollevamento automatico braccio
Sollevamento livellatore benna
Cabina
Condizionatore aria
Predisposizione per radio
Radio/presa AUX/USB/Bluetooth
Sedile operatore riscaldato/con sospensione pneumatica
Retrovisori in cabina
Esterno della cabina specchi retrovisori migliorato
Specchietti retrovisori riscaldati
Riscaldatore ausiliario cabina e motore
Cintura di sicurezza arancione
Ruote/pneumatici
405/70R18
335/80R20
360/80R20
365/80R20
375/75R20
400/70R20
405/70R20
500/45-22.5
420/65R24
455/70R20

EQUIPAGGIAMENTO OPZIONALE
Impianto elettrico
Una luce di lavoro aggiuntiva (posteriore sinistra)
Faro rotante lampeggiante con attacco magnetico
Faro rotante lampeggiante pieghevole
Allarme acustico di retromarcia
Antifurto
Fari diurni
Luci di lavoro a LED
Presa elettrica 12 V, 20 A
Equipaggiamento di protezione
Protezione parabrezza, anteriore
Protezione vetro, posteriore
Protezione inferiore, anteriore/posteriore
Protezione cofano motore
Protezioni per:
Fari anteriori
Luci di lavoro
Luci posteriori
Paraspruzzi anteriori
Altro
Triangolo di avvertimento veicolo lento
Predisposizione per targa
Gancio di traino con connettore elettrico
Gruppo lubrificazione centralizzata
Predisposizione per spazzolone
Predisposizione per spargisale
Elemento di sicurezza

Non tutti i prodotti sono disponibili su tutti i mercati. Nell'ambito della nostra politica di continuo perfezionamento tecnico dei prodotti, ci riserviamo il diritto di apportare modifiche alle caratteristiche e al design dei nostri prodotti, senza obbligo di preavviso. Le illustrazioni riportate in questa brochure non raffigurano necessariamente la versione standard della macchina.

VOLVO

Ref. No 20062237_A / Italian-35 / 2023.10 / CWL / Volvo, Global Marketing