VOLVO

Pelles Volvo 12,8 - 16,7 t 105 Ch

EC140D

Volvo Construction Equipment

Travaillez plus et gagnez davantage

Gagnez plus avec la EC140D. La fiabilité et la robustesse de cette machine assurent une disponibilité maximale qui vous permettra de rentabiliser au mieux votre temps de travail. Ajoutez-y un rendement énergétique et une puissance qui se traduisent par une excellente productivité, et vous disposez des atouts qu'il faut pour en faire davantage dans une journée et optimiser vos profits.

Mode ECO

Efficacité et rentabilité grâce au mode ECO Volvo.
Cette fonctionnalité améliore encore le rendement énergétique global de la machine, sans faire aucun compromis en matière de performances. Le mode ECO optimise le débit et la pression hydrauliques tout en maintenant les forces d'arrachement et le couple d'orientation. Choisissez le mode de travail adapté à la tâche entreprise.

Longévité

Puissance et performances, jour après jour et année après année. Construite avec des composants durables et une tourelle, un châssis inférieur, une flèche et un balancier particulièrement robustes, la EC140D vous permettra d'obtenir des résultats remarquables dans toutes vos applications.

Fiabilité

La qualité, la longévité des composants et la conception de la machine s'allient pour offrir une disponibilité et une rentabilité sans égales. Cette pelle est basée sur des structures et des composants particulièrement durables qui garantissent des performances constantes sur le long terme. Fiez-vous à votre EC140D pour travailler dur en toute tranquillité d'esprit.

Facilité d'entretien

La EC140D a été conçue pour des entretiens rapides, simples et sûrs. Des plaques antidérapantes permettent de circuler en toute sécurité sur la tourelle tandis que les filtres et les points de graissage sont regroupés et aisément accessibles à hauteur d'homme. Des intervalles d'entretien allongés contribuent à accroître la disponibilité de la machine et maximiser sa productivité.

UN RENDEMENT ÉNERGÉTIQUE EXCEPTIONNEL

Réduisez votre consommation de carburant, augmentez vos bénéfices et produisez davantage grâce au rendement énergétique exceptionnel de la EC140D. Son puissant moteur diesel travaille en parfaite harmonie avec le système hydraulique optimisé et dispose d'une fonction de ralenti automatique pour que vous fassiez des économies de carburant.

Surpassez vos concurrents

Grâce à une combinaison unique de puissance et de précision, la EC140D se distingue par des performances de premier plan. Ses forces d'arrachement élevées et sa stabilité exceptionnelle se traduisent par des cycles de travail rapides et une productivité accrue.

Nouveau mode de travail

Pour accélérer les cycles de travail et optimiser sa consommation de carburant, la EC140D dispose de modes de travail intelligents, incluant le nouveau mode G4. L'opérateur peut choisir le mode prédéfini qui convient le mieux à la tâche entreprise, en sélectionnant simplement I (ralenti), F (fin), G (général), H (intensif) ou P (puissance max.). En utilisant le mode de travail adapté aux conditions d'application, vous réalisez des économies sans faire de compromis en matière de performances.

Confort de l'opérateur

Bénéficiez d'un poste de conduite confortable et sûr pour travailler davantage sans fatigue. La EC140D reçoit une cabine luxueuse, équipée d'un écran de contrôle grand format, de commandes ergonomiques et d'un siège entièrement réglable. Ses vastes surfaces vitrées offrent une excellente visibilité en toutes directions.

Un puissant moteur Volvo

Ce moteur se distingue par les performances et la puissance les plus élevées dans cette catégorie. Son système de refroidissement extrêmement efficace garantit longévité et fiabilité.

Stabilité

Grâce à la stabilité accrue de la EC140D, vous travaillerez avec efficacité dans les conditions exigeantes. Le châssis inférieur long et large ainsi que le contrepoids extra-lourd font de la EC140D une machine particulièrement stable et bien équilibrée qui reste performante sur les terrains les plus difficiles.

DES PERFORMANCES D'EXCEPTION

La EC140D a été conçue pour que vous puissiez produire plus. Efficace et polyvalente, cette pelle assure des performances optimales dans les applications les plus diverses. Ses structures robustes s'allient à un moteur puissant et un système hydraulique à haute performance. Grâce à ses forces d'arrachement supérieures et ses cycles de travail rapides, vous pouvez compter sur une productivité sans égale sur tous vos chantiers.

Une seule machine pour de nombreuses tâches

Volvo propose une gamme complète d'accessoires qui répondent à une grande variété d'applications. Les accessoires Volvo sont conçus comme une partie intégrante de la pelle à laquelle ils sont destinés, de sorte à assurer productivité et efficacité sur le long terme.

Des godets Volvo de haute qualité

Les godets universels (GP) Volvo sont parfaits pour creuser et charger des matériaux à faible impact, tels que des sols meubles. Ils sont équipés d'origine de dents GP et d'un crochet de levage intégré. Les godets à usage intensif (HD) Volvo sont plus lourds et plus robustes. Ils utilisent des tôles plus épaisses, leur panneau supérieur est renforcé et chaque côté est protégé par une double lame latérale. Equipés d'origine de dents RC, ils conviennent idéalement aux opérations d'excavation et de chargement de matériaux durs, compacts et/ou abrasifs.

Brise-roches

Les brise-roches Volvo sont extrêmement robustes et conçus sur mesure pour les pelles Volvo. Ils permettent de fragmenter les matériaux les plus durs. Ils allient puissance constante, force de frappe élevée et longévité exceptionnelle. Leur fréquence de frappe se règle selon les besoins de l'application.

Système de gestion des accessoires

Protégé par un code d'accès, le système de gestion des accessoires permet d'enregistrer jusqu'à 20 réglages prédéfinis pour différents accessoires hydrauliques. La pression et le débit préférés pour chaque accessoire peuvent être ajustés dans la cabine au moyen de l'écran de contrôle interactif. Ainsi, l'opérateur est assuré d'obtenir les meilleurs résultats dans toutes les applications.

Circuits hydrauliques auxiliaires

Le circuit auxiliaire brise-roche / cisaille et le circuit auxiliaire attache rapide conçus par Volvo fournissent un débit optimal aux accessoires hydrauliques. Des circuits auxiliaires spécifiques sont proposés pour fournir la pression et le débit requis par les accessoires spéciaux.

UNE MACHINE POLYVALENTE

Profitez de la vaste gamme d'accessoires Volvo pour effectuer les travaux les plus divers et rentabiliser votre machine au maximum. La EC140D dispose d'un choix complet de godets renforcés, de brise-roches et d'options de circuits hydrauliques auxiliaires pour que vous puissiez la configurer selon vos besoins spécifiques.

Performance et rentabilité maximale

Une machine polyvalente

Profitez de la vaste gamme d'accessoires Volvo pour effectuer les travaux les plus divers et rentabiliser votre machine au maximum.

Confort de l'opérateur

Luxueuse et équipée d'un écran de contrôle grand format, la cabine de la EC140D offre un poste de travail confortable et sûr.

Longévité

Tourelle, châssis inférieur, flèche et balancier particulièrement robustes pour vous permettre d'obtenir des résultats remarquables sur tous vos chantiers.

Fiabilité

Des structures et des composants particulièrement durables garantissent des performances constantes sur le long terme.

Des performances d'exception

Efficace et polyvalente, cette pelle assure des performances optimales dans les applications les plus diverses.

Facilité d'entretien

La EC140D a été conçue pour des entretiens rapides, simples et sûrs. Des plaques antidérapantes permettent de circuler en toute sécurité sur la tourelle tandis que les filtres et les points de graissage sont regroupés et aisément accessibles à hauteur d'homme.

Mode ECO

Cette fonctionnalité améliore encore le rendement énergétique global de la machine, sans faire aucun compromis en matière de performances.

Un rendement énergétique exceptionnel

Réduisez votre consommation de carburant, augmentez vos bénéfices et produisez davantage.

Nouveau mode de travail

Pour accélérer les cycles de travail et optimiser sa consommation de carburant, la EC140D dispose de modes de travail intelligents.

Un puissant moteur Volvo

Ce moteur se distingue par les performances et la puissance les plus élevées dans cette catégorie.

Stabilité

Le châssis inférieur long et large ainsi que le contrepoids extra-lourd font de la EC140D une machine particulièrement stable et bien équilibrée qui reste performante sur les terrains les plus difficiles.

Les contrats de service Volvo

Notre gamme de contrats de service s'étend de la maintenance préventive aux réparations complètes en passant par plusieurs types de contrat d'entretien.

Maximisez vos profits

En tant que client Volvo, vous bénéficiez de tout un éventail de prestations à votre service. Volvo s'appuie sur des équipes de professionnels passionnés pour vous offrir un partenariat de longue durée, protéger votre investissement et fournir toute une gamme de solutions adaptées à vos besoins ainsi que des pièces détachées de haute qualité. Optimiser vos profits fait partie des engagements de Volvo.

Des solutions complètes

Volvo a la solution qu'il vous faut. Vous pouvez vous en remettre à nous pour tous vos besoins tout au long de la durée de vie de votre machine. En analysant attentivement vos exigences, nous sommes certains d'arriver à réduire votre coût d'exploitation et accroître vos bénéfices.

Un réseau d'assistance complet

Afin de répondre au plus vite à vos besoins, il y a toujours un expert Volvo, chez un de nos nombreux concessionnaires Volvo, prêt à se rendre sur votre chantier. Volvo dispose d'un réseau solidement établi de techniciens, d'ateliers et de distributeurs pour mettre à votre service son expérience mondiale et sa connaissance des conditions locales.

Les pièces détachées d'origine Volvo

C'est grâce à l'attention que nous portons aux détails que nous sommes en tête de notre secteur. Ce concept longuement éprouvé représente un véritable investissement dans l'avenir de votre machine. Toutes nos pièces détachées sont intégralement et rigoureusement testées avant approbation car chacune d'entre elles est essentielle au maintien de ses performances et de sa disponibilité. En n'utilisant que des pièces détachées d'origine Volvo, vous êtes sûr que votre machine gardera tout au long de sa vie la qualité qui fait la renommée de Volvo.

CareTrack

CareTrack est un système de surveillance télématique spécialement conçu pour les machines Volvo. Il donne accès à une gamme complète d'informations qui vous permettront de gagner du temps et de l'argent. Avec CareTrack, vous saurez appliquer une maintenance préventive efficace, réduire vos frais de carburant et optimiser les performances de votre machine comme celles de vos opérateurs.

LES CONTRATS DE SERVICE VOLVO

Notre gamme de contrats de service s'étend de la maintenance préventive aux réparations complètes en passant par plusieurs types de contrat d'entretien. Volvo utilise les technologies les plus modernes pour analyser l'état et les conditions d'utilisation de votre machine. Nos conseils vous aideront à accroître le rendement de votre investissement. Avec un contrat de service Volvo, vous maîtrisez vos coûts d'entretien.

Volvo EC140D - En détail

Moteur

Ce moteur diesel de 3,8 litres à refroidissement liquide et 4 cylindres verticaux en ligne utilise une régulation électronique, une injection à très haute pression, un turbocompresseur à clapet de décharge et un refroidisseur air/air de l'air d'admission.

Moteur	Volvo	D3.8F
Puissance max. à	tr/min	2 200
Nette, ISO 9249 / SAE J1349	kW	73,3
	Ch	100
Brute, ISO 14396 / SAE J1995	kW	77,4
	Ch	105
Couple max.	Nm	369.5
A régime moteur	tr/min	1 500
Nbre de cylindres		4
Cylindrée	L	3,77
Alésage	mm	100
Course	mm	120

Système électrique

Système électrique à haute capacité et protection totale. Connecteurs électriques étanches à double verrouillage pour une résistance maximale à la corrosion. Les fusibles et les relais sont regroupés dans un coffret électrique étanche et isolé. Interrupteur général en équipement standard. Le système Contronic assure une surveillance permanente de la machine. Les données opérationnelles et les informations de diagnostic sont affichées sur l'écran de contrôle I-ECU.

Tension	V	24
Batteries	V	2 x 12
Capacité des batteries	Ah	100
Alternateur	V / Ah	28/80
Démarreur	V / kW	24 - 3,2

Système d'orientation

Moteur d'orientation à pistons axiaux sur réducteur planétaire, développant un couple élevé. Frein de stationnement automatique et clapets antirebonds en équipement standard.

Vitesse d'orientation max.	tr/min	11,2
Couple d'orientation max.	kNm	30,2

Système de translation

Chaque chenille est entraînée par un moteur hydraulique à deux gammes de vitesse à sélection automatique. Chaque moteur est freiné par un frein multidisque à activation par ressorts et libération hydraulique. Les ensembles moteur/réducteur/frein sont bien protégés à l'intérieur des bâtis de chenilles.

		EC140DL
Force de traction max.	kN	119
Vitesse de pointe (gamme lente)	km/h	2,9
Vitesse de pointe (gamme rapide)	km/h	5,2
Capacité de franchissement	°	35

		EC140DLM
Force de traction max.	kN	137
Vitesse de pointe (gamme lente)	km/h	2,5
Vitesse de pointe (gamme rapide)	km/h	4,4
Capacité de franchissement	°	35

Châssis inférieur

Châssis inférieur renforcé en X avec chenilles à axes de maillon étanches et graissés à vie.

		EC140DL
Tuiles		2 x 46
Pas de maillon	mm	171,5
Largeur des tuiles, triple arête	mm	500 / 600 / 750
Largeur des tuiles, triple arête (HD)	mm	600 / 700
Galets inférieurs		2 x 7
Galets supérieurs		2 x 12

		EC140DLM
Tuiles		2 x 42
Pas de maillon	mm	190
Largeur des tuiles, triple arête	mm	600/700/800/900
Largeur des tuiles, simple arête	mm	900
Galets inférieurs		2 x 6
Galets supérieurs		2 x 2

Système hydraulique

Un nouveau système électro-hydraulique et un nouveau distributeur principal gouvernés par régulation électronique fournissent le débit à la demande : productivité supérieure, puissance de fouille élevée et économie de carburant. Les fonctions de cumul de débit, de priorité flèche / balancier / orientation et de régénération flèche / balancier garantissent des performances maximales.
Les fonctions suivantes font partie intégrante du système hydraulique :
Cumul de débit : cumul du débit des deux pompes hydrauliques principales pour accélérer les mouvements et accroître la productivité.
Priorité à la flèche : alimentation prioritaire des vérins de flèche pour un levage plus rapide lors de travaux de chargement ou d'excavation profonde.
Priorité au balancier : alimentation prioritaire du vérin de balancier pour des mouvements plus rapides lors d'opérations de nivelage et un meilleur remplissage du godet en creusant.
Priorité à l'orientation : alimentation prioritaire du moteur d'orientation pour accélérer les opérations simultanées.
Fonction de régénération : évite la cavitation et maintient un débit optimal pour tous les vérins lors de la combinaison de plusieurs mouvements.
Surpression hydraulique (Power boost) : augmente les forces d'arrachement et la puissance de levage.
Clapets de maintien de charge : placés dans le circuit de flèche et le circuit de balancier, ils empêchent toute dérive de l'équipement de travail.

Pompes principales : 2 pompes à débit variable à pistons axiaux		
Débit max.	L/min	2 x 118
Pompe de pilotage : pompe à engrenage		
Débit max.	L/min	1 x 22
Pression de service		
Equipement de travail	MPa	32,4 / 34,3
Translation	MPa	34,3
Orientation	MPa	24.5
Pilotage	MPa	3,9

Vérins hydrauliques

Flèche monobloc		2
Alésage x course	ø x mm	105 x 980
Balancier		1
Alésage x course	ø x mm	120 x 1 045
Godet		1
Alésage x course	ø x mm	100 x 865
Lame de remblayage		1
Alésage x course	ø x mm	130 x 270

Contenances

Réservoir de carburant	L	250
Système hydraulique (total)	L	230
Réservoir hydraulique	L	85
Huile moteur	L	13,2
Liquide de refroidissement	L	22,3
Réducteur d'orientation	L	3,9
Réducteurs de translation (LC)	L	2 x 2,2
Réducteurs de translation (LM)	L	2 x 5,8

Cabine

La cabine Volvo des pelles Série D a été entièrement redessinée. Elle est plus spacieuse et sa structure a été renforcée. La visibilité panoramique est excellente grâce à des montants étroits et de vastes surfaces vitrées. Elle offre un agencement ergonomique des commandes. Elle est pressurisée et dotée d'un puissant système de chauffage/ventilation.

Niveaux sonores

Niveau sonore intérieur selon la norme ISO 6396		
LpA	dB(A)	70
Niveau sonore extérieur selon la norme ISO 6395 et la Directive européenne relative au bruit 2000/14/CE		
LwA	dB(A)	101

Caractéristiques techniques

POIDS DE LA MACHINE ET PRESSION AU SOL

Description	Largeur des tuiles	Poids opérationnel		Pression au sol		Largeur hors tout	
Unité	mm	kg		kPa		mm	
		EC140DL, flèche 4,6 m, balancier 2,5 m, godet 0,52 m³ / 543 kg, contrepoids 2 100 kg			EC140DL, flèche 4,6 m, balancier 2,5 m, godet 0,52 m³ / 543 kg, contrepoids 2 450 kg		
Triple arête	500	13 530	40,2	2 490	13 880	41,2	2 490
	600	13 730	34,3	2 590	14 080	35,3	2 590
	750	14 110	28,4	2 740	14 460	28,4	2 740
Triple arête HD (usage intensif)	600	13 800	34,3	2 590	14 150	35,3	2 590
	700	14 010	29,4	2 690	14 360	30,4	2 690
		EC140DL avec lame de remblayage, flèche 4,6 m, balancier 2,5 m, godet 0,52 m³ / 543 kg, contrepoids 2 100 kg			EC140DL avec lame de remblayage, flèche 4,6 m, balancier 2,5 m, godet 0,52 m³ / 543 kg, contrepoids 2 450 kg		
Triple arête	500	14 490	43,1	2 490	14 840	44,1	2 490
	600	14 690	36,3	2 590	15 040	37,3	2 590
	750	15 070	29,4	2 740	15 420	30,4	2 740
Triple arête HD (usage intensif)	600	14 760	36,3	2 590	15 110	37,3	2 590
	700	14 970	31,4	2 690	15 320	32,4	2 690
		EC140DLM, flèche 4,6 m, balancier 2,5 m, godet 0,52 m³ / 460 kg, contrepoids 2 100 kg			EC140DLM, flèche 4,6 m, balancier 2,5 m, godet 0,52 m³ / 460 kg, contrepoids 2 450 kg		
Triple arête	600	14 770	36,3	2 590	15 120	37,3	2 590
	700	14 980	31,4	2 690	15 330	32,4	2 690
	800	15 400	28,4	2 790	15 750	29,4	2 790
	900	15 650	25.5	2 890	16 000	26.5	2 890
Triple arête HD (usage intensif)	900	15 720	26,5	2 890	16 070	26,5	2 890

TABLEAU DE SÉLECTION D'UN GODET

Type de godet		Capacité	Largeur d'attaque	Poids	Dents	EC140DL Flèche 4,6 m Tuiles 600 mm, contrepoids 2 100 kg			EC140DL Flèche 4,6 m Tuiles 600 mm, contrepoids 2 450 kg		
		m³	mm	kg	Nombre	2,1 m	2,5 m	3,0 m	2,1 m	2,5 m	3,0 m
Godets fixation par axes	Universel (GP)	0,60	930	438	4	C	B	A	C	B	A
		0,75	1 110	513	5	A	X	X	A	X	X
		0.52	1 020	458	5	C	C	C	C	C	C
		0,64	1 094	439	5	B	A	A	B	A	A
	Usage intensif (HD)	0.52	1 040	542	5	C	C	B	C	C	C
		0.57	1 115	564	5	C	C	B	C	C	B

Type de godet		Capacité	Largeur d'attaque	Poids	Dents	EC140DL Flèche 4,6 m Tuiles 500mm, contrepoids 2 100 kg			EC140DL Flèche 4,6 m Tuiles 500mm, contrepoids 2 450 kg		
		m³	mm	kg	Nombre	2,1 m	2,5 m	3,0 m	2,1 m	2,5m	3,0m
Godets fixation par axes	Universel (GP)	0,25	450	298	3	C	C	C	C	C	C
		0.54	900	408	4	C	C	C	C	C	C
		0,66	1 050	450	4	C	B	A	C	C	B
		0,73	1 150	485	5	B	A	X	C	B	A
	Usage intensif (HD)	0.52	1 040	542	5	C	C	B	C	C	C
		0.57	1 115	564	5	C	C	B	C	C	B

Veuillez consulter votre concessionnaire Volvo pour le choix des godets et des accessoires adaptés à l'application prévue.
Ces informations sont données à titre de référence uniquement. Elles se basent sur des conditions d'utilisation normales.
Capacité de godet selon la norme ISO 7451, en dôme à angle de talus 1:1.

Densité max. du matériau

A	1 200 ~ 1 300 kg/m³	Charbon, caliche, schiste
B	1 400 ~ 1 600 kg/m³	Terre argileuse mouillée, calcaire, grès
C	1 700 ~ 1 800 kg/m³	Granite, sable mouillé, pierre concassée
D	1 900 kg/m³ ~	Boue, minerai de fer

X : non recommandé

Caractéristiques techniques

DIMENSIONS

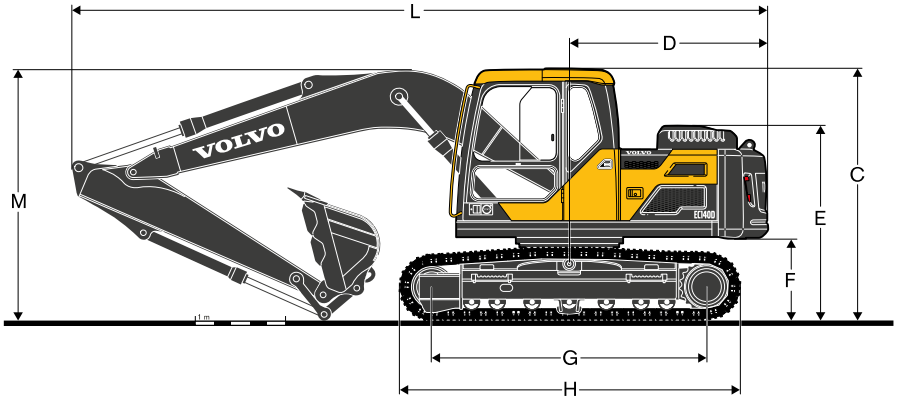

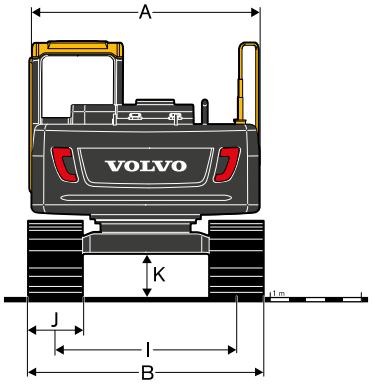

Description		Unité	EC140DL			EC140DLM		
Flèche		**m**	**4,6**	**4,6**	**4,6**	**4,6**	**4,6**	**4,6**
Balancier		**m**	**2,1**	**2,5**	**3,0**	**2,1**	**2,5**	**3,0**
A	Largeur hors tout à la tourelle	mm	2 490	2 490	2 490	2 490	2 490	2 490
B	Largeur hors tout	mm	2 590	2 590	2 590	2 690	2 690	2 690
C	Hauteur hors tout à la cabine	mm	2 800	2 800	2 800	2 980	2 980	2 980
D	Rayon d'orientation de l'arrière de la tourelle	mm	2 200	2 200	2 200	2 200	2 200	2 200
E	Hauteur hors tout au capot moteur	mm	2 170	2 170	2 170	2 350	2 350	2 350
F	Garde au sol sous le contrepoids*	mm	920	920	920	1 113	1 113	1 113
G	Entraxe barbotin / roue folle	mm	3 040	3 040	3 040	3 000	3 000	3 000
H	Longueur hors tout aux chenilles	mm	3 760	3 760	3 760	3 790	3 790	3 790
I	Voie	mm	1 990	1 990	1 990	1 990	1 990	1 990
J	Largeur des tuiles	mm	600	600	600	700	700	700
K	Garde au sol min.*	mm	436	436	436	580	580	580
L	Longueur hors tout	mm	7 720	7 720	7 650	7 690	7 720	7 690
M	Hauteur hors tout à la flèche	mm	2 670	2 800	3 180	2 730	2 850	3 160

* Hauteur des arêtes des tuiles non comprise

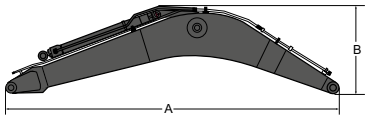

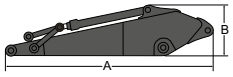

Description		Unité	
Flèche		**m**	**4,6**
A	Longueur	mm	4 770
B	Hauteur	mm	1 370
	Largeur	mm	545
	Poids	kg	1 060

Avec le vérin de balancier, l'axe et les conduites (sans l'axe des vérins de flèche)

Description		Unité			
Balancier		**m**	**2,1**	**2,5**	**3,0**
A	Longueur	mm	2 800	3 200	3 700
B	Hauteur	mm	710	710	780
	Largeur	mm	300	300	300
	Poids	kg	585	625	695

* Avec le vérin de godet, l'articulation de godet et les axes

Description		Unité	
Lame de remblayage avant			
A	Hauteur	mm	580
	Largeur	mm	2 590
	Poids	kg	458
B	Levage au-dessus du sol	mm	480
C	Profondeur d'attaque	mm	600

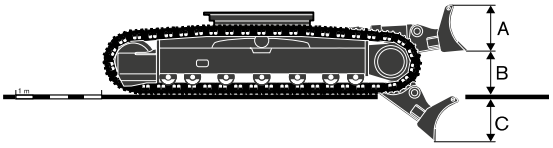

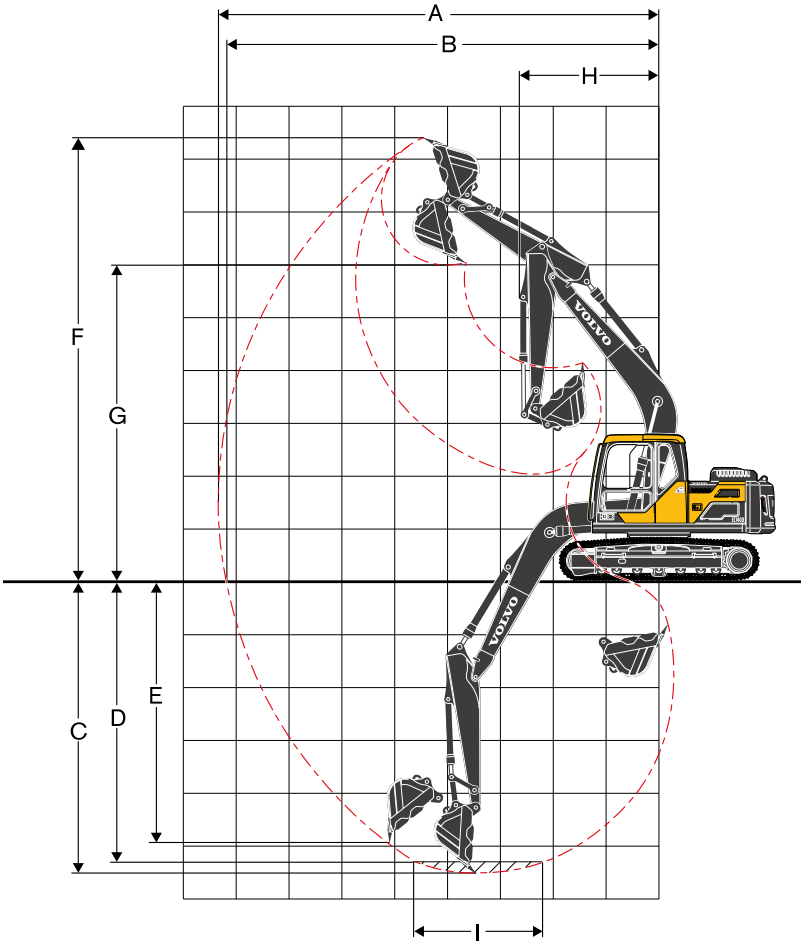

ENVELOPPES DE TRAVAIL								
Description		**Unité**	**EC140DL**			**EC140DLM**		
Flèche		**m**	**4,6**	**4,6**	**4,6**	**4,6**	**4,6**	**4,6**
Balancier		**m**	**2,1**	**2,5**	**3,0**	**2,1**	**2,5**	**3,0**
A Portée de fouille max.		mm	7 960	8 330	8 820	7 960	8 330	8 820
B Portée de fouille max. au sol		mm	7 820	8 190	8 680	7 780	8 160	8 660
C Profondeur de fouille max.		mm	5 130	5 530	6 030	4 960	5 360	5 860
D Profondeur de fouille max. (fond plat 2,44 m)		mm	4 870	5 310	5 850	4 710	5 140	5 680
E Profondeur de fouille max. (paroi verticale)		mm	4 580	4 960	5 460	4 400	4 780	5 320
F Hauteur d'attaque max.		mm	8 160	8 390	8 720	8 330	8 560	8 900
G Hauteur de déversement max.		mm	5 790	6 020	6 300	5 910	6 150	6 490
H Rayon d'orientation avant min.		mm	2 570	2 630	2 740	2 570	2 630	2 740
FORCES D'ARRACHEMENT AVEC GODET FIXÉ PAR AXES								
Rayon aux dents		mm	1 247,5	1 247,5	1 247,5	1 247,5	1 247,5	1 247,5
Force d'arrache-ment au godet	P normale SAE J1179	kN	82,2	82,2	82,2	82,2	82,2	82,2
	Power boost SAE J1179	kN	87,2	87,2	87,2	87,2	87,2	87,2
	P normale ISO 6015	kN	92,9	92,9	92,9	92,9	92,9	92,9
	Power boost ISO 6015	kN	98,5	98,5	98,5	98,5	98,5	98,5
Force d'arrache-ment au balancier	P normale SAE J1179	kN	69,2	61,8	55,0	69,2	61,8	55,0
	Power boost SAE J1179	kN	73,4	65,5	58,3	73,4	65,5	58,3
	P normale ISO 6015	kN	71,4	63,4	56,2	71,4	63,4	56,2
	Power boost ISO 6015	kN	75,7	67,3	59,6	75,7	67,3	59,6
Angle de débattement du godet		°	175	175	175	175	175	175

Caractéristiques techniques

CAPACITÉS DE LEVAGE - EC140DL

Capacités de levage mesurées à l'extrémité du balancier, sans godet.
Pour obtenir la capacité de levage avec un godet, soustraire le poids réel du godet (fixation par axes), ou du godet et de l'attache rapide, des valeurs indiquées ci-dessous.

	Hauteur du crochet de levage au-dessus du sol		1,5 m		3,0 m		4,5 m		6,0 m		7,5 m		A portée max.		
			Dans l'axe du châssis inférieur	Sur le côté du châssis inférieur	Dans l'axe du châssis inférieur	Sur le côté du châssis inférieur	Dans l'axe du châssis inférieur	Sur le côté du châssis inférieur	Dans l'axe du châssis inférieur	Sur le côté du châssis inférieur	Dans l'axe du châssis inférieur	Sur le côté du châssis inférieur	Dans l'axe du châssis inférieur	Sur le côté du châssis inférieur	m
Flèche : 4,6 m	6,0 m	kg					*3 330	*3 330					*3 510	3 080	4,9
Balancier : 2,1 m	4,5 m	kg					*3 480	*3 480					3 450	2 210	6,0
Tuiles : 600mm	3,0 m	kg			*6 240	6 190	*4 340	3 330	3 390	2 150			2 950	1 870	6,5
Contrepoids : 2 100kg	1,5 m	kg					5 130	3 120	3 300	2 070			2 780	1 750	6,7
	0 m	kg			*5 400	*5 400	4 970	2 990	3 230	2 010			2 850	1 780	6,5
	- 1,5 m	kg	*5 010	*5 010	*9 460	5 430	4 930	2 950					3 230	2 010	6,0
	- 3,0 m	kg			*8 230	5 540	5 000	3 010					4 390	2 690	4,9
Flèche : 4,6 m	6,0 m	kg					*2 840	*2 840					*3 220	2 640	5,4
Balancier : 2,5 m	4,5 m	kg					*3 080	*3 080	*3 200	2 230			3 100	1 990	6,4
Tuiles : 600mm	3,0 m	kg			*5 340	*5 340	*3 960	3 370	3 400	2 160			2 700	1 710	6,9
Contrepoids : 2 100kg	1,5 m	kg					*5 090	3 140	3 300	2 070			2 550	1 600	7,1
	0 m	kg			*5 960	5 390	4 970	2 980	3 210	1 990			2 600	1 620	6,9
	- 1,5 m	kg	*4 550	*4 550	*9 620	5 360	4 890	2 920	3 180	1 960			2 900	1 800	6,4
	- 3,0 m	kg	*8 930	*8 930	*8 700	5 450	4 930	2 950					3 730	2 300	5,4
Flèche : 4,6 m	7,5 m	kg											*2 880	*2 880	4,5
Balancier : 3,0 m	6,0 m	kg							*2 880	2 250			*2 820	2 220	6,0
Tuiles : 600mm	4,5 m	kg							*2 790	2 250			*2 650	1 740	6,9
Contrepoids : 2 100kg	3,0 m	kg					*3 450	3 420	*3 150	2 170			2 410	1 520	7,4
	1,5 m	kg			*7 350	5 800	*4 640	3 160	3 300	2 060	2 330	1 450	2 290	1 430	7,6
	0 m	kg			*6 510	5 380	4 960	2 960	3 190	1 970			2 330	1 440	7,4
	- 1,5 m	kg	*3 990	*3 990	*8 760	5 280	4 850	2 870	3 130	1 920			2 550	1 570	6,9
	- 3,0 m	kg	*7 370	*7 370	*9 110	5 320	4 850	2 870	3 160	1 940			3 130	1 920	6,0
	- 4,5 m	kg			*7 230	5 520							*4 500	3 020	4,5
Flèche : 4,6 m	6,0 m	kg					*3 330	*3 330					*3 510	3 280	4,9
Balancier : 2,1 m	4,5 m	kg					*3 480	*3 480					*3 570	2 370	6,0
Tuiles : 600mm	3,0 m	kg			*6 240	*6 240	*4 340	3 560	3 590	2 310			3 130	2 020	6,5
Contrepoids : 2 450kg	1,5 m	kg					*5 400	3 350	3 500	2 230			2 950	1 890	6,7
	0 m	kg			*5 400	*5 400	5 280	3 220	3 430	2 170			3 030	1 930	6,5
	- 1,5 m	kg	*5 010	*5 010	*9 460	5 840	5 230	3 180					3 440	2 170	6,0
	- 3,0 m	kg			*8 230	5 950	5 310	3 240					4 660	2 890	4,9
Flèche : 4,6 m	6,0 m	kg					*2 840	*2 840					*3 220	2 820	5,4
Balancier : 2,5 m	4,5 m	kg					*3 080	*3 080	*3 200	2 390			*3 160	2 130	6,4
Tuiles : 600mm	3,0 m	kg			*5 340	*5 340	*3 960	3 600	*3 500	2 330			2 860	1 840	6,9
Contrepoids : 2 450kg	1,5 m	kg					*5 090	3 370	3 500	2 230			2 710	1 730	7,1
	0 m	kg			*5 960	5 800	5 270	3 210	3 420	2 150			2 770	1 760	6,9
	- 1,5 m	kg	*4 550	*4 550	*9 620	5 770	5 200	3 150	3 380	2 120			3 090	1 950	6,4
	- 3,0 m	kg	*8 930	*8 930	*8 700	5 860	5 240	3 180					3 970	2 480	5,4
Flèche : 4,6 m	7,5 m	kg											*2 880	*2 880	4,5
Balancier : 3,0 m	6,0 m	kg							*2 880	2 410			*2 820	2 380	6,0
Tuiles : 600mm	4,5 m	kg							*2 790	2 420			*2 650	1 870	6,9
Contrepoids : 2 450kg	3,0 m	kg					*3 450	*3 450	*3 150	2 330			2 570	1 640	7,4
	1,5 m	kg			*7 350	6 210	*4 640	3 390	3 500	2 230	2 480	1 580	2 440	1 550	7,6
	0 m	kg			*6 510	5 790	5 260	3 190	3 400	2 130			2 480	1 560	7,4
	- 1,5 m	kg	*3 990	*3 990	*8 760	5 680	5 150	3 100	3 340	2 080			2 720	1 700	6,9
	- 3,0 m	kg	*7 370	*7 370	*9 110	5 730	5 160	3 100	3 360	2 100			3 330	2 080	6,0
	- 4,5 m	kg			*7 230	5 930							*4 500	3 250	4,5

Remarques : 1. Machine en mode fin "F" (Power boost) pour des capacités de levage optimales. 2. Les valeurs indiquées ci-dessus sont mesurées selon les normes SAE J1097 et ISO 10567 relatives aux capacités de levage des pelles hydrauliques. 3. Les valeurs indiquées sont nominales et ne dépassent pas 87 % de la capacité de levage hydraulique ou 75 % de la charge de basculement. 4. Les valeurs nominales repérées par un astérisque (*) correspondent à la limite de levage hydraulique plutôt qu'à la limite de basculement.

CAPACITÉS DE LEVAGE - EC140DLM

Capacités de levage mesurées à l'extrémité du balancier, sans godet.
Pour obtenir la capacité de levage avec un godet, soustraire le poids réel du godet (fixation par axes), ou du godet et de l'attache rapide, des valeurs indiquées ci-dessous.

	Hauteur du crochet de levage au-dessus du sol		1,5 m		3,0 m		4,5 m		6,0 m		7,5 m		A portée max.		
			Dans l'axe du châssis inférieur	Sur le côté du châssis inférieur	Dans l'axe du châssis inférieur	Sur le côté du châssis inférieur	Dans l'axe du châssis inférieur	Sur le côté du châssis inférieur	Dans l'axe du châssis inférieur	Sur le côté du châssis inférieur	Dans l'axe du châssis inférieur	Sur le côté du châssis inférieur	Dans l'axe du châssis inférieur	Sur le côté du châssis inférieur	m
Flèche : 4,6 m	6,0 m	kg					*3 330	*3 330					*3 510	3 400	4,9
Balancier : 2,1 m	4,5 m	kg					*3 480	*3 480					*3 570	2 460	6,0
Tuiles : 700mm	3,0 m	kg			*6 240	*6 240	*4 340	3 690	3 750	2 410			3 270	2 100	6,5
Contrepoids : 2 100kg	1,5 m	kg					*5 400	3 480	3 660	2 320			3 090	1 970	6,7
	0 m	kg			*5 400	*5 400	5 500	3 350	3 590	2 260			3 170	2 010	6,5
	- 1,5 m	kg	*5 010	*5 010	*9 460	6 070	5 460	3 310					3 590	2 260	6,0
	- 3,0 m	kg			*8 230	6 190	*5 480	3 380					*4 830	3 010	4,9
Flèche : 4,6 m	6,0 m	kg					*2 840	*2 840					*3 220	2 930	5,4
Balancier : 2,5 m	4,5 m	kg					*3 080	*3 080	*3 200	2 480			*3 160	2 220	6,4
Tuiles : 700mm	3,0 m	kg			*5 340	*5 340	*3 960	3 730	*3 500	2 420			2 990	1 920	6,9
Contrepoids : 2 100kg	1,5 m	kg					*5 090	3 510	3 660	2 320			2 840	1 810	7,1
	0 m	kg			*5 960	*5 960	5 490	3 340	3 570	2 250			2 900	1 840	6,9
	- 1,5 m	kg	*4 550	*4 550	*9 620	6 010	5 420	3 280	3 540	2 220			3 230	2 030	6,4
	- 3,0 m	kg	*8 930	*8 930	*8 700	6 100	5 460	3 310					4 140	2 580	5,4
Flèche : 4,6 m	7,5 m	kg											*2 880	*2 880	4,5
Balancier : 3,0 m	6,0 m	kg							*2 880	2 510			*2 820	2 470	6,0
Tuiles : 700mm	4,5 m	kg							*2 790	2 510			*2 650	1 950	6,9
Contrepoids : 2 100kg	3,0 m	kg					*3 450	*3 450	*3 150	2 430			*2 640	1 710	7,4
	1,5 m	kg			*7 350	6 450	*4 640	3 530	3 660	2 320	2 600	1 650	2 560	1 620	7,6
	0 m	kg			*6 510	6 030	5 490	3 330	3 550	2 220			2 600	1 640	7,4
	- 1,5 m	kg	*3 990	*3 990	*8 760	5 920	5 370	3 230	3 490	2 170			2 850	1 780	6,9
	- 3,0 m	kg	*7 370	*7 370	*9 110	5 970	5 380	3 230	3 520	2 190			3 480	2 170	6,0
	- 4,5 m	kg			*7 230	6 170							*4 500	3 390	4,5
Flèche : 4,6 m	6,0 m	kg					*3 330	*3 330					*3 510	*3 510	4,9
Balancier : 2,1 m	4,5 m	kg					*3 480	*3 480					*3 570	2 620	6,0
Tuiles : 700mm	3,0 m	kg			*6 240	*6 240	*4 340	3 920	*3 750	2 570			3 450	2 240	6,5
Contrepoids : 2 450kg	1,5 m	kg					*5 400	3 710	3 860	2 480			3 260	2 110	6,7
	0 m	kg			*5 400	*5 400	5 800	3 580	3 790	2 420			3 350	2 150	6,5
	- 1,5 m	kg	*5 010	*5 010	*9 460	6 480	5 760	3 540					3 790	2 420	6,0
	- 3,0 m	kg			*8 230	6 600	*5 480	3 610					*4 830	3 220	4,9
Flèche : 4,6 m	6,0 m	kg					*2 840	*2 840					*3 220	3 110	5,4
Balancier : 2,5 m	4,5 m	kg					*3 080	*3 080	*3 200	2 640			*3 160	2 370	6,4
Tuiles : 700mm	3,0 m	kg			*5 340	*5 340	*3 960	*3 960	*3 500	2 580			*3 150	2 060	6,9
Contrepoids : 2 450kg	1,5 m	kg					*5 090	3 740	3 860	2 480			3 000	1 940	7,1
	0 m	kg			*5 960	*5 960	5 800	3 570	3 780	2 410			3 070	1 970	6,9
	- 1,5 m	kg	*4 550	*4 550	*9 620	6 420	5 730	3 510	3 740	2 380			3 420	2 180	6,4
	- 3,0 m	kg	*8 930	*8 930	*8 700	6 510	5 760	3 540					4 370	2 770	5,4
Flèche : 4,6 m	7,5 m	kg											*2 880	*2 880	4,5
Balancier : 3,0 m	6,0 m	kg							*2 880	2 670			*2 820	2 630	6,0
Tuiles : 700mm	4,5 m	kg							*2 790	2 670			*2 650	2 090	6,9
Contrepoids : 2 450kg	3,0 m	kg					*3 450	*3 450	*3 150	2 590			*2 640	1 840	7,4
	1,5 m	kg			*7 350	6 860	*4 640	3 760	*3 700	2 480	2 750	1 770	2 710	1 740	7,6
	0 m	kg			*6 510	6 440	*5 640	3 560	3 750	2 380			2 750	1 760	7,4
	- 1,5 m	kg	*3 990	*3 990	*8 760	6 330	5 680	3 460	3 700	2 330			3 010	1 920	6,9
	- 3,0 m	kg	*7 370	*7 370	*9 110	6 380	5 680	3 460	3 720	2 350			3 680	2 330	6,0
	- 4,5 m	kg			*7 230	6 580							*4 500	3 620	4,5

Remarques : 1. Machine en mode fin "F" (Power boost) pour des capacités de levage optimales. 2. Les valeurs indiquées ci-dessus sont mesurées selon les normes SAE J1097 et ISO 10567 relatives aux capacités de levage des pelles hydrauliques. 3. Les valeurs indiquées sont nominales et ne dépassent pas 87 % de la capacité de levage hydraulique ou 75 % de la charge de basculement. 4. Les valeurs nominales repérées par un astérisque (*) correspondent à la limite de levage hydraulique plutôt qu'à la limite de basculement.

Équipement

ÉQUIPEMENT STANDARD
Moteur
Moteur diesel 4 temps, refroidissement liquide, injection directe, turbocompresseur et refroidisseur de l'air d'admission
Filtre à air avec indicateur de colmatage
Préchauffage de l'air d'admission
Filtre à carburant et décanteur
Décanteur additionnel
Alternateur 80 A
Système électrique / électronique
Système Contronic
Système avancé de modes de travail
Système d'auto-diagnostic
Affichage des données opérationnelles
Système de surveillance télématique CareTrack et abonnement
Régulation électronique du régime moteur
Fonction de ralenti automatique
Surpression hydraulique (Power boost) par contacteur à impulsion
Mode puissance max. (P)
Fonction de sécurité arrêt / marche
Ecran d'affichage couleur LCD à intensité lumineuse réglable
Interrupteur général
Fonction d'interdiction de re-démarrage
Feux de travail halogènes de forte puissance :
2 sur la tourelle
1 sur la flèche
Batteries 2 x 12 V / 100 Ah
Démarreur 24 V / 3,2 kW
Système hydraulique
Système hydraulique à régulation automatique
Fonction de cumul de débit
Priorité à la flèche
Priorité au balancier
Priorité à l'orientation
Clapets de régénération flèche et balancier
Technologie ECO de réduction de la consommation de carburant
Clapets antirebonds d'orientation
Clapets de retenue de charge flèche et balancier
Filtration multi-étages
Vérins avec amortissement de fin de course
Joints de vérin anti-contamination
Moteurs de translation à deux gammes de vitesse à sélection automatique
Tourelle
Marchepieds, rambardes et mains courantes
Coffre à outillage
Plaques métalliques perforées antidérapantes
Plaques de blindage

ÉQUIPEMENT STANDARD
Cabine et poste de conduite
Cabine avec vitre de toit ouvrante
Levier de verrouillage des commandes
Leviers et pédales de translation
Siège entièrement réglable avec consoles de commande réglables
Manipulateurs pilotés
Chauffage et climatisation
Antenne flexible
Cabine étanche et insonorisée, avec :
Porte-gobelets
Porte verrouillable
Vitres teintées
Tapis de sol
Avertisseur sonore
Nombreux compartiments de rangement
Vitre supérieure de pare-brise relevable
Vitre inférieure de pare-brise amovible
Ceinture de sécurité
Vitres en verre de sécurité
Essuie-glace de pare-brise avec fonction intermittente
Clé unique contact / serrures
Pare-soleils de pare-brise, de vitre de toit et de vitre arrière
Châssis inférieur
Plaques de blindage
Tendeurs de chenille hydrauliques
Maillons de chenille à axes étanches et graissés à vie
Guides de chenilles
Equipement de travail
Flèche : monobloc 4,6 m
Articulation de godet

ÉQUIPEMENT EN OPTION
Moteur
Préfiltre cyclonique
Capuchon antipluie
Arrêt moteur automatique
Réchauffeur de bloc moteur : 240 V
Réchauffeur de bloc moteur autonome : 5 kW
Pompe de remplissage de carburant : 35 L/min
Système électrique
Feux de travail supplémentaires :
1 sur la flèche
3 sur la cabine
1 sur le contrepoids
Alarme de déplacement
Gyrophare
Système antivol, verrouillage par code
Système hydraulique
Clapets de sécurité de rupture de flexibles sur les vérins de flèche avec avertisseur de surcharge
Clapets de sécurité de rupture de flexibles sur le vérin de balancier
Fonction de flottement de la flèche AVEC clapets de sécurité de rupture de flexibles
Fonction de flottement de la flèche SANS clapets de sécurité de rupture de flexibles
Circuits hydrauliques auxiliaires :
Brise-roche / cisaille, débit 1 ou 2 pompe(s)
Circuit auxiliaire additionnel
Attache rapide
Grappin
Ligne de retour de drain
Huile hydraulique ISO VG 32, 46 ou 68
Huile hydraulique longue durée 32, 46 ou 68

ÉQUIPEMENT EN OPTION
Cabine et poste de conduite
Commande du circuit hydraulique auxiliaire brise-roche / cisaille par pédale électrique
Structure de protection contre la chute d'objets (FOG) fixée à la cabine
Grille de toit (FOPS) fixée à la cabine
Autoradio ou autoradio / MP3 / AUX
Visière antipluie
Caméra de recul
Cendrier et allume-cigare
Grillage de sécurité (vitre inférieure du pare-brise)
Clé spécifique
Tourelle
Rétroviseur sur le contrepoids
Contrepoids : 2 100 kg, 2 450 kg
Châssis inférieur
Tuiles 500 / 600 / 700 / 750 / 800 / 900 mm à triple arête
Tuiles 600 / 700 mm HD à triple arête
Tuiles 900 mm à simple arête
Equipement de travail
Balancier : 2,1 m, 2,5 m, 3,0 m
Maintenance
Kit d'outillage "entretien quotidien"
Kit de pièces de rechange

QUELQUES OPTIONS VOLVO

Plusieurs configurations flèche / balancier

Fonction de flottement de la flèche

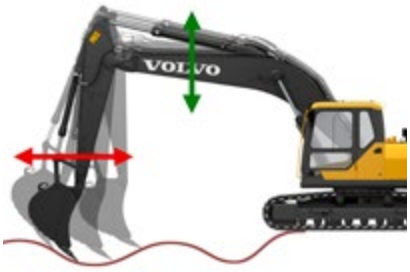

Circuits hydrauliques auxiliaires

Pompe de remplissage de carburant

Structure de protection FOG

Tous nos produits ne sont pas disponibles sur tous les marchés. En raison de notre politique d'amélioration permanente, nous nous réservons le droit de modifier sans préavis les spécifications et la conception de nos produits. Les illustrations ne représentent pas forcément des modèles standard.

VOLVO

Ref. No 20049309_C / French-C3 / 2023.04 / EXC / Volvo, Global Marketing