Volvo Construction Equipment

EC27D

Minikoparki Volvo 2,73 t 21,2 KM

Znakomita wydajność

EC27D — kop głębiej, sięgaj dalej i wyżej. Ta minikoparka o sprawdzonej konstrukcji została opracowana z myślą o wydajności i zwiększeniu rentowności. Dzięki połączeniu intuicyjnej obsługi i komfortu operatora z łatwością serwisowania maszyna ta zapewnia niezbędną moc i uniwersalność — ponieważ duże zadania wymagają dużej wydajności.

Łatwa konserwacja

Dzięki łatwej konserwacji maszyna EC27D może bez problemów pracować pod dużym obciążeniem. Szeroka, zamykana pokrywa silnika zapewnia wygodny dostęp do wszystkich kontrolowanych codziennie punktów serwisowych, a 50-godzinne odstępy między smarowaniem wszystkich punktów smarowania zapewniają oszczędność czasu i pieniędzy. Opatentowany filtr oleju hydraulicznego Volvo wyposażony w przezroczystą obudowę pozwala szybko sprawdzić poziom oleju, a więc uniknąć nieplanowanych przestojów.

Kontrola nad kosztami

Zmniejsz całkowity koszt eksploatacji dzięki całej gamie wbudowanych funkcji. Idealne dobranie silnika Volvo i pojedynczej pompy o zmiennym wydatku zmniejsza zużycie paliwa, a funkcja automatycznego włączania biegu jałowego i automatycznego wyłączania silnika pozwala zmaksymalizować oszczędność paliwa i obniżyć koszty serwisu. Zapewnia przy tym wysoką wartość odsprzedaży używanej maszyny. Kontrolowanie kosztów nie powinno być skomplikowane, dlatego płaskie szyby w kabinie Volvo można wymienić łatwo i bez dużych nakładów finansowych.

Najchętniej wybierane przez operatorów

Najchętniej wybierane przez operatorów środowisko pracy — łatwo dostępna kabina Volvo — zapewnia znakomitą widoczność. Jest wyposażona w komfortowy fotel, ergonomiczne elementy sterujące oraz wygodnie umieszczone uchwyty na kubek i telefon. Podłoga jest płaska, więc można ją łatwo i szybko wyczyścić, a izolacja przed hałasem i drganiami powoduje, że operator mniej się męczy i może łatwiej skupić się na wykonywanej pracy.

Intuicyjna obsługa

Elementy sterujące obsługiwane palcami zapewniają precyzyjną, płynną i łatwą kontrolę nad skrętem wysięgnika i przepływem oleju w instalacji hydraulicznej. Łatwe w obsłudze regulatory proporcjonalne obsługiwane palcami umożliwiają idealne dostosowanie maksymalnej prędkości przepływu oleju hydraulicznego, więc moc używanego osprzętu idealnie odpowiada wykonywanemu zadaniu. Dwa automatycznie wybierane zakresy prędkości pozwalają zoptymalizować pracę, zmniejszając szybkość jazdy maszyny, gdy wymagana jest większa przyczepność.

ZAPROJEKTOWANA Z MYŚLĄ O WYDAJNOŚCI

Solidna jak skała minikoparka EC27D oferuje wydajność najlepszą w swojej w klasie: łączy siłę kopania przekraczającą 42 kN z wyjątkowym udźwigiem i niezachwianą stabilnością. Płynne połączenie ruchu koparki i osprzętu ułatwia pracę na pochyłości, a dzięki zwiększonemu zasięgowi roboczemu maszynę można rzadziej przestawiać. Te gwarantujące wysoką wydajność funkcje oraz możliwość pracy w małej odległości od lemiesza sprawiają, że prace wykończeniowe na terenie prowadzenia robót nigdy nie dotąd odbywały się tak szybko.

GOTOWOŚĆ DO PRACY

Gama trwałego osprzętu Volvo pozwala maksymalnie wykorzystać możliwości koparki EC27D. Skonstruowany z myślą o harmonijnej współpracy z maszyną osprzęt Volvo optymalizuje uniwersalność i czas pracy bez przestojów, umożliwiając efektywne wykorzystanie maszyny EC27D do wielu różnych zadań.

Cała praca, cały czas

Koparka EC27D to lider branży, skonstruowany z myślą o pracy dla Ciebie. Oferowana przez firmę Volvo gama trwałego osprzętu i rozwiązań pozwala zoptymalizować wydajność, moc i uniwersalność maszyny. Nasza globalna sieć wsparcia przedstawicieli, dostosowana do wymogów Twojej działalności — tak samo jak koparka EC27D — powstała z myślą o Twoich potrzebach. Długoterminowa współpraca stanowi zabezpieczenie zysków i pozwala korzystać z całej gamy usług świadczonych przez ludzi, dla których praca jest pasją, a także z oryginalnych części zamiennych Volvo.

Szybka i bezpieczna wymiana osprzętu

Opracowana przez firmę Volvo mechaniczna szybkozłączka ze sworzniem chwytakowym umożliwia szybką i wydajną wymianę osprzętu. Szybkozłączki Volvo pasują do szerokiej gamy oryginalnego osprzętu Volvo, gwarantują więc optymalną uniwersalność w ramach dowolnego zastosowania.

Wykorzystaj swój potencjał

Wykorzystaj pełnię potencjału swojej firmy, używając koparki EC27D współpracującej z dowolnym osprzętem, instalowanym łatwo i bezpiecznie dzięki wbudowanym zaworom bezpieczeństwa. Obwód pomocniczy sterujący osprzętem dodatkowo zwiększa możliwości zastosowania maszyny. Skontaktuj się z lokalnym przedstawicielem i skorzystaj z fachowego doświadczenia oraz zaawansowanych rozwiązań w zakresie osprzętu.

Volvo — zaufany partner

Klienci Volvo mają w zasięgu ręki kompleksowy zestaw usług. Twój przedstawiciel jest do dyspozycji Twojej i Twojej maszyny w dowolnym czasie i miejscu, oferując fachową wiedzę i doświadczenie, pakiety finansowe oraz kontrakty Customer Support Agreement, specjalnie sformułowane tak, aby pomóc Ci zrealizować cele biznesowe.

Oryginalne części Volvo do maszyn Volvo

Zależy nam na tym, aby oferować kompleksowe rozwiązania gwarantujące jak najwyższą wydajność maszyn Volvo. Obejmuje to wysokiej jakości oryginalne części zamienne Volvo, intensywnie testowane i atestowane — ponieważ każda część maszyny ma kluczowy wpływ na jej wydajną pracę. Wysoka dostępność najczęściej używanych części gwarantuje maksymalizację czasu pracy bez przestojów, wydłużenie czasu eksploatacji maszyn Volvo oraz optymalizację rentowności Twojej firmy.

Sprostać wyzwaniom

Łatwa konserwacja

Kontrolowane codziennie punkty serwisowe są zgrupowane pod pokrywą silnika i łatwo dostępne, dzięki czemu konserwacja przebiega sprawniej.

Najchętniej wybierane przez operatorów

Ergonomiczne, przestrzenne i bezpieczne kabiny/dachy Volvo charakteryzują się widocznością we wszystkich kierunkach, intuicyjnymi elementami sterowania oraz nieodłącznym poczuciem komfortu.

50-godzinne okresy między smarowaniami

Okres między smarowaniami wynosi 50 godzin, co pozwala obniżyć koszty serwisowania.

Volvo — zaufany partner

Oferujemy właściwe rozwiązania przez cały cykl eksploatacji Twojej maszyny Volvo, pomagając Ci osiągnąć cele biznesowe.

Automatyczne włączanie biegu jałowego

Prędkość obrotowa silnika jest redukowana do obrotów biegu jałowego po 5-sekundowej bezczynności elementów sterujących, co pozwala zmniejszyć zużycie paliwa i hałas.

Doskonały udźwig

Znakomita stabilność oraz doskonałe działanie układu hydraulicznego sprawiają, że maszyna jest w stanie podnosić bardzo ciężkie ładunki.

ZAPROJEKTOWANA Z MYŚLĄ O WYDAJNOŚCI

Doceń wydajność najlepszą w tej klasie maszyn: połączone siły kopania przekraczające 42 kN, znakomity udźwig i duży zasięg roboczy.

Intuicyjna obsługa

Skrętem wysięgnika oraz instalacją hydrauliczną steruje się za pomocą ergonomicznych elementów obsługiwanych palcami.

GOTOWOŚĆ DO PRACY

Koparka EC27D idealnie pasuje do osprzętu Volvo, zapewniając zwiększoną uniwersalność, wydajność i rentowność.

Opatentowany filtr oleju hydraulicznego

Filtrowanie odbywa się podczas napełniania zbiornika oraz przed spuszczeniem oleju przez przewody spustowe. Przezroczysty zbiornik oleju umożliwia łatwe wykrywanie zanieczyszczeń.

Automatyczne wyłączanie silnika

Po upływie ustalonego czasu nieaktywności silnik jest wyłączany automatycznie, co wpływa na zwiększenie wartości odsprzedaży używanej maszyny, a przy tym pozwala zminimalizować zużycie paliwa i koszty serwisu.

Automatyczna prędkość jazdy

Operator może utrzymywać stałą, wysoką prędkość jazdy maszyny. Gdy jest wymagana większa przyczepność, prędkość jest automatycznie zmniejszana.

Volvo EC27D w szczegółach

Silnik		
Silnik		Volvo D1.1A
Maksymalna moc przy	obr./min	2 400
Brutto	kW	15,6
	KM	21,2
	Według norm ISO 9249 / SAE J1995	
Maksymalny moment obrotowy	Nm	71,4
przy prędkości obrotowej silnika	obr./min	1 600
Liczba cylindrów		3
Pojemność skokowa	cm³	1 123
Średnica cylindra	mm	78
Skok tłoka	mm	78,4
Stopień sprężania		24
Układ elektryczny		
Napięcie	V	12
Akumulator	V	12
Pojemność akumulatora	Ah	70
Alternator	V/Ah	12 / 40
Układ obrotnicy		
Maksymalna prędkość obrotu	obr./min	9,4
Maksymalny moment obrotu	daNm	485
Podwozie		
Szerokość płyty gąsienicy gumowej	mm	300
Szerokość płyty gąsienicy stalowej	mm	300
Dolne/górne rolki na stronę		3 / 1
Naprężenie gąsienic	wg tłokowego dozownika smaru	
Lemiesz (szerokość × wysokość)	mm	1 550 x 312
Masa i nacisk na podłoże		
Masa robocza wg normy ISO 6016	kg	2 730
Nacisk jednostkowy na podłoże (kabina)	kPa	27,8
Nacisk jednostkowy na podłoże (dach)	kPa	26,9
Masa transportowa	kg	2 655
Z kabiną ogrzewaną		
Z łyżką mocowaną bezpośrednio na sworznie		
Z gąsienicami gumowymi	mm	300
Z krótkim ramieniem	mm	1 200
Z pojemnością zbiornika paliwa	%	100
Z dachem	-kg	90
Z dodatkową przeciwwagą	+kg	100
Z długim ramieniem	+kg	12
Z gąsienicami gumowymi	-kg	78
Gąsienice gumowe	mm	250

Wydajność kopania		
Łyżka standardowej szerokości (lemiesz, bez obcinaczy bocznych)	mm	500
Masa łyżki standardowej	kg	59
Pojemność znamionowa łyżki standardowej	l	74
Obrót łyżki	°	203
Siła odspajania łyżki (ISO)	daN	2 459
Siła zrywająca krótkiego ramienia (ISO)	daN	1 806
Z krótkim ramieniem	mm	1 200
Siła zrywająca długiego ramienia (ISO)	daN	1 543
Z długim ramieniem	mm	1 500
Układ hydrauliczny		
Typ pompy		Zmienny wydatek, wykrywanie obciążenia
Maksymalne natężenie przepływu w układzie	l/min	65
Maksymalny przepływ w obwodzie sterującym osprzętem	l/min	50
Maksymalne ciśnienie w obwodzie sterującym osprzętem	MPa	25
Maksymalny przepływ w 2. obwodzie sterującym osprzętem (opcja)	l/min	23
Maksymalne ciśnienie robocze	MPa	25
Układ jezdny		
Maksymalna siła uciągu	daN	2 500
Maksymalna prędkość jazdy (mała)	km/h	2,6
Maksymalna prędkość jazdy (duża)	km/h	4,8
Zdolność pokonywania wzniesień	°	30
Serwisowanie i uzupełnianie płynów		
Zbiornik paliwa	l	28
Układ hydrauliczny, cały	l	33
Zbiornik oleju hydraulicznego	l	23
Olej silnikowy	l	5.1
Płyn chłodzący silnik	l	4
Zwolnica napędu	l	2 x 0.6
Poziom hałasu		
Poziom ciśnienia akustycznego wewnątrz wg normy ISO 6396		
LpA	dB(A)	78
Poziom ciśnienia akustycznego na zewnątrz zgodny z normą ISO 6395, dyrektywą UE w sprawie emisji hałasu (2000/14/WE) oraz normą EN 474-1:2006+A1:200		
LwA	dB(A)	93

UDŹWIG MODELU EC27D

Podane wartości dotyczą maszyn wyposażonych w kabinę i gumowe gąsienice o szerokości 300 mm, bez łyżki i szybkozłącza. Poniższe wartości podano zgodnie z normą ISO 10567. Podane wartości nie przekraczają 75% obciążenia wywracającego lub 87% udźwigu hydraulicznego, w przypadku maszyny ustawionej na twardym, równym podłożu. Udźwigi oznaczone gwiazdką (*) są ograniczone bardziej przez moc hydrauliczną maszyny niż jej obciążenie wywracające. Przestroga: zgodnie z normą EN 474-5 maszyna musi być wyposażona w osprzęt umożliwiający transport materiałów. Do obowiązków operatora należy zaznajomienie się z odpowiednimi krajowymi i lokalnymi przepisami BHP oraz ich przestrzeganie.

			Promień punktu podnoszenia									
			2,0 m			3,0 m			Zasięg maks.			Maks.
	Wysokość punktu podnoszenia m		Wzdłuż podwozia, lemiesz podniesiony	Wzdłuż podwozia, lemiesz opuszczony	W poprzek podwozia	Wzdłuż podwozia, lemiesz podniesiony	Wzdłuż podwozia, lemiesz opuszczony	W poprzek podwozia	Wzdłuż podwozia, lemiesz podniesiony	Wzdłuż podwozia, lemiesz opuszczony	W poprzek podwozia	m
Ramię: 1 200 mm, przeciwwaga: standardowa	3	kg	—	—	—	626*	626*	602	593	622*	567	3,1
	2	kg	—	—	—	619	673*	592	456	583*	437	3,6
	1	kg	1 081	1 473*	1 017	591	870*	565	418	617*	401	3,8
	0	kg	1 034	1 804*	972	569	1 024*	543	437	744*	418	3,6
	−1	kg	1 036	522001	974	569	967*	543	546	911*	522	3,1
Ramię: 1 200 mm, przeciwwaga: dodatkowo +100 kg	3	kg	—	—	—	626*	626*	626*	622*	622*	618	3,1
	2	kg	—	—	—	673*	673*	646	499	583*	479	3,6
	1	kg	1 180	1 473*	1 110	647	870*	618	459	617*	441	3,8
	0	kg	1 134	1 804*	1 065	625	1 024*	596	480	744*	460	3,6
	−1	kg	1 135	1 688*	1 067	625	967*	596	600	911*	573	3,1
Ramię: 1 500 mm, przeciwwaga: standardowa	3	kg	—	—	—	494*	494*	494*	484*	484*	484*	3,5
	2	kg	—	—	—	576*	576*	576*	410	456*	394	3,9
	1	kg	1 111	1 258*	1 046	601	794*	575	380	482*	365	4,1
	0	kg	1 042	1 752*	980	574	991*	548	393	553*	377	3,9
	−1	kg	1 032	1 770*	969	566	1 025*	540	470	777*	450	3,4
Ramię: 1 500 mm, przeciwwaga: dodatkowo +100 kg	3	kg	—	—	—	494*	494*	494*	484*	484*	484*	3,5
	2	kg	—	—	—	576*	576*	576*	450	456*	432	3,9
	1	kg	1 210	1 258*	1 139	657	794*	628	418	482*	402	4,1
	0	kg	1 142	1 752*	1 073	630	991*	601	433	553*	415	3,9
	−1	kg	1 131	1 770*	1 063	622	1 025*	593	516	777*	494	3,4

Dane techniczne

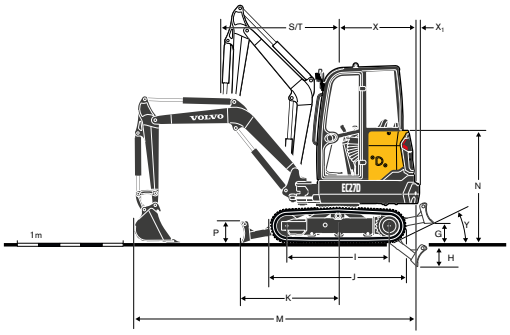

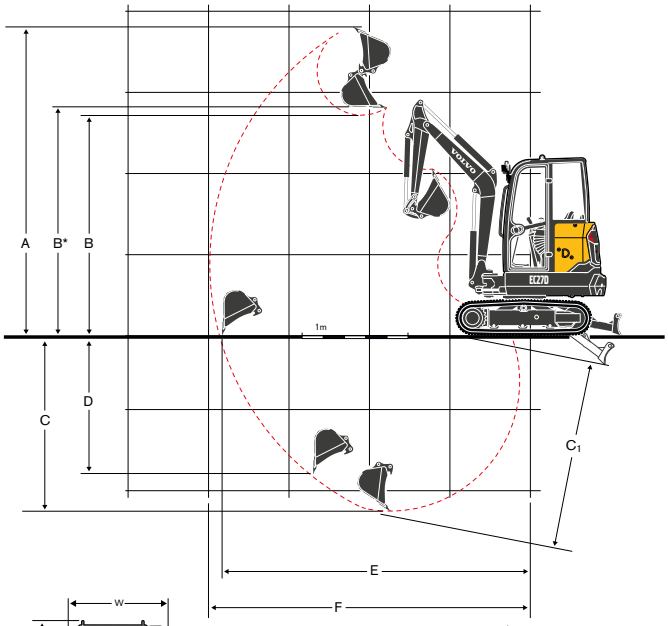

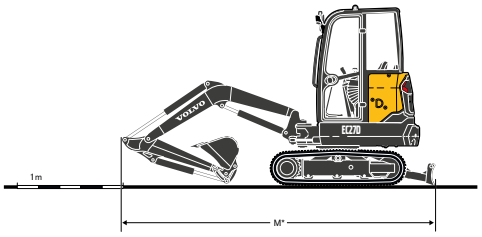

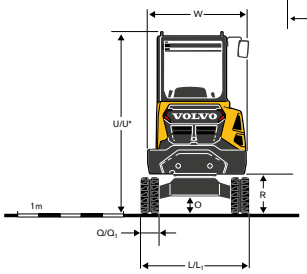

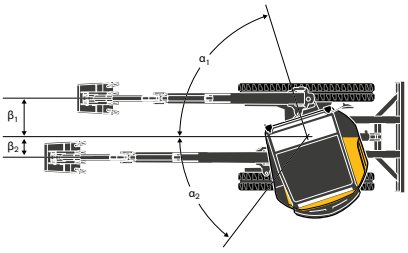

WYMIARY

Opis		Jednostka	EC27D	
Ramię		**mm**	**1 200**	**1 500**
A	Maksymalna wysokość skrawania	mm	4 333	4 598
B	Maksymalna wysokość rozładunku	mm	3 092	3 209
B*	Maksymalny prześwit łyżki	mm	3 198	3 280
C	Głębokość kopania	mm	2 486	2 859
C*	Maksymalna głębokość kopania	mm	2 715	3 088
D	Maksymalna głębokość wykopu o pionowej ścianie	mm	1 959	2 601
E	Maksymalny zasięg kopania przy podłożu	mm	4 295	4 665
F	Maksymalny zasięg kopania	mm	4 427	4 786
G	Najwyższe położenie lemiesza	mm	401	
H	Najniższe położenie lemiesza	mm	422	
I	Rozstaw kół	mm	1 440	
J	Długość gąsienicy	mm	1 906	
K	Maksymalny zasięg lemiesza przy podłożu	mm	1 365	
L	Całkowita szerokość z gąsienicami gumowymi 300 mm	mm	1 550	
L_1	Całkowita szerokość z gąsienicami gumowymi 250 mm	mm	1 500	
M	Długość całkowita	mm	3 933	3 811
M*	Długość transportowa	mm	4 400	4 295
N	Całkowita wysokość pokrywy silnika	mm	1 571	
O	Prześwit minimalny nad podłożem	mm	290	
P	Wysokość lemiesza	mm	312	
Q	Szerokość płyty gąsienicy (gumowej)	mm	300	
Q_1	Szerokość płyty gąsienicy (gumowej)	mm	250	
R	Prześwit od podłoża do nadwozia	mm	559	
S	Przedni promień zataczania	mm	1 712	1 759
T	Przedni promień zataczania przy maksymalnym skręcie wysięgnika	mm	1 346	1 389
U	Wysokość całkowita (kabina)	mm	2 535	
U*	Wysokość całkowita (dach)	mm	2 505	
W	Szerokość całkowita nadwozia	mm	1 340	
X	Tylny promień zataczania	mm	1 080	
X_1	Nawis dodatkowej przeciwwagi	mm	75	
Y	Kąt najazdu	°	31	
Z	Szerokość lemiesza	mm	1 550	
α_1	Maksymalny kąt przechyłu wysięgnika w lewo	°	72,5	
β_1	Maksymalny skręt wysięgnika w prawo	mm	542	
α_2	Maksymalny kąt przechyłu wysięgnika w prawo	°	53	
β_2	Maksymalny skręt wysięgnika w lewo	mm	279	

1: Opcja

Wyposażenie

WYPOSAŻENIE STANDARDOWE

Silnik

- Wysokoprężny, chłodzony wodą, 3-cylindrowy silnik Volvo o niskim poziomie emisji spalin zgodnym z normą EPA Tier 4.
- Układ zapobiegający ponownemu rozruchowi silnika. Rozrusznik z funkcją blokady rozruchu przy pracującym silniku.
- Filtr powietrza z pojedynczym, suchym wkładem.
- Zbiornik paliwa z tworzywa sztucznego z korkami spustowymi.
- Sitko na wlewie paliwa (na przewodzie ssącym).
- Separator wody.
- Przezroczysty filtr paliwa.

Elektryczny/elektroniczny układ sterujący

- Akumulator bezobsługowy.
- Układ elektryczny o klasie ochrony IP67 i z wysokiej jakości złączami.
- Demontowany odłącznik akumulatora.
- Gniazdko elektryczne 12 V w kabinie.

Układ przeniesienia napędu

- Tłokowe osiowe silniki hydrauliczne z epicyklicznymi pierścieniami redukcyjnymi.
- Wybierane automatycznie dwa zakresy prędkości.
- Trwale nasmarowane dolne rolki kołnierzowe.
- Trwale nasmarowane koło napinające w obwodzie smarowania.

Układ obrotnicy

- Silnik hydrauliczny z tłokami w układzie gwiazdowym bezpośrednio sprzęgany z wewnętrznym kołem koronowym z kulkami (brak zwolnic).
- Wbudowany zawór amortyzujący.
- Automatyczny wielotarczowy hamulec obrotu zwalniany hydraulicznie za pośrednictwem sprężyny.
- Centralne i zdalne smarowanie koła koronowego i łożyska kulkowego.

Podwozie

- Rama w kształcie litery „X" ze spawanych profili zamkniętych z pochylonymi elementami bocznymi.
- 2 punkty mocowania na lemieszu.
- 2 punkty mocowania na ramie
- 2 punkty podnoszenia na ramie.
- Wytrzymałe, demontowane osłony ochronne napędu gąsienic i układu obrotu nadwozia.
- Krawędź ze stali 400 HB spawana do lemiesza.

Układ hydrauliczny

- Zbiornik z tworzywa sztucznego z korkami spustowymi.
- Czuła na obciążenie pompa tłokowa o zmiennym wydatku.
- Główny rozdzielacz sterujący pracujący pod stałym ciśnieniem.
- Amortyzowanie siłowników:
  - Podnoszenie wysięgnika
  - Rozkładanie ramienia
- Duża odchylana chłodnica oleju.
- Opatentowany wkład filtrujący i napełniający.
- Dwukierunkowy obwód hydrauliczny sterujący osprzętem.

Dach

- Konstrukcja z certyfikatem FOPS poziomu 1 od góry (konstrukcja chroniąca przed spadającymi obiektami).
- Kabina z certyfikatem TOPS (konstrukcja chroniąca przed przewróceniem na bok).
- Kabina z certyfikatem ROPS (konstrukcja chroniąca przed przewróceniem).
- Amortyzowane stanowisko pracy operatora.
- Duża, łatwa do wyczyszczenia podłoga.
- Poręcz z lewej strony.
- Pas bezpieczeństwa ze wskaźnikiem ostrzegawczym.
- Prawe lusterko boczne.
- Jedno światło robocze z przodu na górze.
- Skrzynka narzędziowa ze zintegrowanym schowkiem na podręcznik operatora oraz zamkiem.
- Uchwyt na telefon.

Kabina

- Konstrukcja z certyfikatem FOPS poziomu 1 od góry (konstrukcja chroniąca przed spadającymi obiektami).
- Kabina z certyfikatem TOPS (konstrukcja chroniąca przed przewróceniem na bok).
- Kabina z certyfikatem ROPS (konstrukcja chroniąca przed przewróceniem).
- Amortyzowane stanowisko pracy operatora.
- Szerokie drzwi dostępowe.
- Duża, łatwa do wyczyszczenia podłoga.
- Wspomagane siłownikami gazowymi otwieranie okna przedniego.
- Całkowicie otwierana przednia komora ze schowkiem na przednie dolne okno (w kabinie).
- Wycieraczka i spryskiwacz przedniej szyby.
- Przesuwna szyba boczna z prawej strony.
- Płaskie szyby z hartowanego szkła.
- Układy ogrzewania z umieszczonymi w kabinie elementami do regulacji temperatury i siły nawiewu.
- Wiele regulowanych otworów wentylacyjnych.
- Wlot powietrza z filtrem.
- Skrzynka narzędziowa ze zintegrowanym schowkiem na podręcznik operatora oraz zamkiem.
- Oświetlenie wewnętrzne kabiny.
- Pas bezpieczeństwa ze wskaźnikiem ostrzegawczym.
- Prawe lusterko boczne.
- Dwa światła robocze z przodu na górze.
- Uchwyt na kubek.
- Uchwyt na telefon.

WYPOSAŻENIE STANDARDOWE

Elementy sterowania maszyną

- Ręczne sterowanie skrętem wysięgnika.
- Ręczne sterowanie instalacją hydrauliczną.
- Przełącznik młota na prawym dżojstiku.
- Automatyczne urządzenie blokujące drążki sterujące i dźwignie sterowania jazdą przy podniesionej lewej konsoli.
- Urządzenie blokujące rozruch silnika: do aktywacji rozrusznika wymagane podniesienie lewej konsoli.
- Akumulator ciśnienia pozwalający opuścić osprzęt na podłoże przy wyłączonym silniku.
- Wybór wysokiego momentu obrotowego / automatyczna zmiana biegów za pomocą przełącznika na desce rozdzielczej.
- Przełącznik wysokiej prędkości na dźwigni lemiesza.
- Duże pedały do kierowania pojazdem.

Osprzęt kopiący

- Monolityczny wysięgnik ze spawanych profili zamkniętych.
- Osłona tłoczyska siłownika wysięgnika.
- Zintegrowany punkt podnoszenia na wysięgniku.
- Monolityczne spawane ramiona z odlewanymi końcówkami.
- Tuleje stalowe o długiej żywotności.
- Wzmacniane, wstępnie smarowane i odporne na korozję sworznie.
- 50-godzinne okresy między smarowaniami.

Wskaźniki i elementy monitorujące

- Stały cyfrowy licznik motogodzin.
- Wskaźnik temperatury i poziomu paliwa.
- Kontrolki ostrzegające o niedrożności filtra hydraulicznego i filtra powietrza.
- Samoczynne awaryjne wyłączanie silnika. Zapobiega awariom z powodu przegrzania płynu chłodzącego lub niskiego ciśnienia oleju silnikowego.
- Szereg kontrolek ostrzegawczych z sygnałem dźwiękowym, informujących o usterce (przegrzanie, spadek ciśnienia oleju, niskie napięcie akumulatora…)

Oficjalny atest

- Maszyna jest zgodna z dyrektywą europejską 2006/42/WE.
- Emisja hałasu do otoczenia zgodna z dyrektywą 2000/14/WE.
- Drgania ręka-ramię oraz drgania całego ciała zgodnie z dyrektywą 2002/44/WE.
- Maszyna zgodna z dyrektywą europejską 2004/108/WE w sprawie zgodności elektromagnetycznej (EMC) z późniejszymi zmianami.
- Urządzenie przeładunkowe zgodne z normami EN 474-1 oraz EN 474-5.
- Konstrukcja FOPS 1 (u góry) zgodna z normą ISO 10262.
- Konstrukcja TOPS zgodna z normami ISO 12117 i EN 13531.
- Konstrukcja ROPS zgodna z normami ISO 3471-1 i SAE J1040.
- Konstrukcja OPG 1 zgodna z normą ISO 10262 (jeśli zamontowana).
- Konstrukcja OPG 2 zgodna z normą ISO 10262 (jeśli zamontowana).

WYPOSAŻENIE STANDARDOWE I DODATKOWE

• = standard; ○ = opcja; standard maszyny i wyposażenie opcjonalne mogą się różnić w zależności od konfiguracji lokalnej.

Silnik	
Funkcja automatycznego włączania biegu jałowego	○
Funkcja automatycznego wyłączania silnika z regulacją czasu włączenia	○
Dwustopniowy filtr powietrza	○
Środowisko pracy operatora	
Dach	○
Kabina z ogrzewaniem	○
Fotel z tapicerką winylową lub tekstylną, niskim oparciem i standardowymi pasami bezpieczeństwa	○
Fotel z tapicerką winylową lub tekstylną, regulacją lędźwiową, wysokim oparciem i zwijanymi pasami bezpieczeństwa	○
Dobrze widoczny pas bezpieczeństwa o szerokości 50 mm (2 cale), pomarańczowy	○
Zwijany pas bezpieczeństwa o szerokości 75 mm (3 cale), czarny	○
Dobrze widoczny stopień wejściowy w kolorze pomarańczowym	○
Schowek	●
Dodatkowy zamykany schowek (za fotelem)	○
Zmiana trybu sterowania ISO/SAE	○
Sygnalizacja dźwiękowa jazdy	○
Instalacja pod radioodtwarzacz (kabina)	●
Radioodtwarzacz ze złączem AUX/USB/Bluetooth	○
Zamek z kodem przeciwkradzieżowym	○
Kluczyk z kodem przeciwkradzieżowym	○
Cyfrowy licznik motogodzin	●
Uchwyt na kubek (tylko w kabinie)	●
Uchwyt na telefon	●

WYPOSAŻENIE STANDARDOWE I DODATKOWE

• = standard; ○ = opcja; standard maszyny i wyposażenie opcjonalne mogą się różnić w zależności od konfiguracji lokalnej.

Elementy zewnętrzne maszyny	
Prawe lusterko boczne	•
Lusterko boczne lewe	○
Jedno osłonięte światło robocze na wysięgniku	○
Tylne światło robocze	○
Pomarańczowe światło ostrzegawcze „kogut", halogenowe	○
Obrotowe światło ostrzegawcze, migające światło LED	○
Halogenowe światła robocze	○
Światła robocze LED	○
Dodatkowa przeciwwaga	○
Przednia osłona dachu (OPG1)	○
Osłony kabiny i dachu do ciężkich prac (OPG2, przód i góra)	○
Różne poziomy personalizacji lakieru (specyfikacja RAL) umożliwiające dopasowanie do stylu marki	○
Podwozie	
Gąsienice gumowe 250 mm	○
Gąsienice gumowe 300 mm	○
Lemiesz standardowy ze spawaną krawędzią ze stali 400 HB	•
Układ hydrauliczny	
Przełącznik proporcjonalny do ręcznego sterowania skrętem wysięgnika i osprzętem	○
Przełącznik do ręcznego sterowania skrętem wysięgnika i osprzętem	○
Regulacja przepływu do osprzętu	○
Pomocnicze zawory przelewowe do instalacji hydraulicznej	•
Zawór młota/nożyc	○
Spust hydrauliczny w obwodzie sterującym osprzętem	○
Instalacje hydrauliczne młota i chwytaka dwuszczękowego	○
Obwód pomocniczy sterujący osprzętem	○
Płaskie szybkozłączki hydrauliczne	○
Obwód jednostronny do obsługi szybkozłączek hydraulicznych	○
Obwód dwustronny do szybkozłączek hydraulicznych	○
Zabezpieczające zawory podnoszenia wysięgnika i ramienia ze wskaźnikiem przeciążenia	○

WYPOSAŻENIE STANDARDOWE I DODATKOWE

• = standard; ○ = opcja; standard maszyny i wyposażenie opcjonalne mogą się różnić w zależności od konfiguracji lokalnej.

Zabezpieczające zawory podnoszenia wysięgnika, ramienia i lemiesza ze wskaźnikiem przeciążenia	○
Zawór bezpieczeństwa z certyfikatem	○
Mineralny olej hydrauliczny zgodny ze specyfikacją VG46	○
Ulegający biodegradacji olej hydrauliczny zgodny ze specyfikacją VG46 (PANOLIN®)	○
Mineralny olej hydrauliczny zgodny ze specyfikacją VG68	○
Mineralny olej hydrauliczny zgodny ze specyfikacją VG32	○
Ulegający biodegradacji olej hydrauliczny zgodny ze specyfikacją VG32 (PANOLIN®)	○
Osprzęt kopiący	
Krótkie ramię 1 200 mm	○
Długie ramię 1 500 mm	○
Serwis i konserwacja	
Dostępna w kabinie kontrolka ostrzegająca o zatkaniu filtra powietrza	•
Dostępna w kabinie kontrolka ostrzegająca o przegrzaniu silnika	•
Zestaw narzędzi	○
Osprzęt	
Mechaniczna szybkozłączka Volvo (sworzniowa)	○
Dodatkowy zestaw sworzni	○
Mechaniczna szybkozłączka Lehnhoff® (typ MS03)	○
Szybkozłączka hydrauliczna typu S (S40)	○
Łyżki ogólnego przeznaczenia (od 250 mm / 34 l do 750 mm / 119 l)	○
Łyżki do skrawania agresywnego (350 mm / 50 l lub 550 mm, 95 l)	○
Stałe łyżki skarpowe (1 200 mm / 125 l lub 1 300 mm, 141 l)	○
Odchylane łyżki skarpowe (1 200 mm / 125 l)	○
Młot hydrauliczny	○
Telematyka	
System CareTrack	○

WYBÓR WYPOSAŻENIA DODATKOWEGO VOLVO

Światła i światło ostrzegawcze LED

Automatyczne wyłączanie silnika

Osłony OPG1

Malowanie specjalne

Klucz przeciwkradzieżowy

Radio / funkcja telefonu głośnomówiącego

Niektóre produkty mogą być niedostępne na niektórych rynkach. W związku ze strategią ciągłego udoskonalania zastrzegamy sobie prawo do dokonywania zmian w danych technicznych oraz produktach bez wcześniejszego zawiadomienia. Zamieszczone zdjęcia nie zawsze przedstawiają maszyny w wersji standardowej.

Ref. No 20053459_A / Polish_48 / 2017.07/ CEX / Volvo, Global Marketing

VOLVO

Volvo Construction Equipment

www.volvoce.com