VOLVO

Compacteurs simple bille Volvo 7 t / 15 430 lb 74 Ch

SD75B

Volvo Construction Equipment

SD75B

Performances de la bille

Le système sophistiqué de commande du tambour Volvo propose de multiples fréquences, une double amplitude et une force centrifuge optimisée.

Gradeability

Le système de propulsion Volvo assure une force de traction et une capacité de franchissement exceptionnelles dans les conditions difficiles. Pour les applications particulièrement exigeantes, Volvo propose une version Traction Max.

Concentré de performances

Moteur Volvo

Les moteurs Volvo Tier 4F ont été parfaitement optimisés pour développer un couple élevé à bas régime et combiner performances supérieures avec consommation de carburant réduite.

Régénération passive automatique

Le filtre à particules se nettoie au fur et à mesure en cours d'utilisation sans intervention de la part de l'opérateur et sans affecter les performances de la machine.

Mode ECO

Le mode ECO peut être sélectionné par l'opérateur. il permet d'ajuster la vitesse du moteur en fonction de l'application.

Poste de conduite

La cabine certifiée ROPS/FOPS ou le canopy fournissent un environnement de travail sûr et confortable, avec une visibilité maximale.

Des composants de haute qualité

Nos compacteurs se distinguent par leur conception simple et efficace, leurs composants de haute qualité et l'acheminement soigneusement étudié de leurs flexibles et faisceaux électriques.

Choix de la fréquence et de l'amplitude

La fréquence de vibration se règle à volonté depuis la console de commande en fonction des conditions de travail et de la nature du sol.

Facilité d'entretien

Le capot moteur à relevage électrique s'ouvre en grand pour offrir un accès dégagé à hauteur d'homme à l'ensemble du compartiment moteur.

ActiveCare Direct

Optimisez la disponibilité de la machine et réduisez les coûts de réparation avec ActiveCare Direct, qui surveille la machine 24 h/24 et 7 j/7 et établit des rapports hebdomadaires.

Système Compact Assist

Obtenez des résultats de compactage optimisés avec moins d'efforts grâce à la suite d'outils Compact Assist, alimentée par l'écran tactile 10" Volvo Co-Pilot.

Caractéristiques techniques

Modèle				SD75B			
Type de bille				Lisse		A pieds de mouton	
Poids de machine (ROPS et racleur intérieur compris)							
Poids opérationnel (CECE)		kg	lb	7 192	15 850	7 368	16 245
Poids statique à la bille		kg	lb	3 610	8 025	3 786	8 350
Poids statique aux pneus		kg	lb	3 582	7 900	3 582	7 900
Poids de transport		kg	lb	7 081	15 610	7 257	1 600
Bille							
Largeur		mm	in	1 676	66	1 676	66
Diamètre		mm	in	1 215	48	1 207	48
Épaisseur de bandage		mm	in	20	1	16	1
Diamètre aux pieds de mouton		mm	in	-	-	1 354	54
Pieds de mouton		nombre		-	-	84	
Hauteur des pieds de mouton		mm	in	-	-	75	3
Surface de contact des pieds de mouton		cm²	in²	-	-	135,3	21
Vibration							
Fréquence		Hz	vpm	30,8/33,8	1 850/2 025	30,8/33,8	1 850/2 025
Option 5 fréquences	Grande amplitude	Hz	vpm	23,3-30,8	1 398-1 850	23,3-30,8	1 398-1 850
Force centrifuge	Grande amplitude	kN	lb	139	31 250	139	31 250
	Petite amplitude	kN	lb	121	27 200	121	27 200
Amplitude nominale	Grande amplitude	mm	in	1,94	0,08	1,71	0,06
	Petite amplitude	mm	in	1,41	0,06	1,25	0,05
Propulsion							
Type				A commande hydrostatique			
Pneumatiques				14,9-24 R3 6PR TT		14,9-24 R1 6PR TL	
Entraînement de la bille				Moteur à régime lent et couple élevé			
Vitesse de pointe							
Haute		km/h	mph	12,3	7,6	13	8,1
Gamme lente		km/h	mph	6,5	4,0	7,5	4,7
Moteur							
Marque / Modèle				Volvo D3.8 Tier 4 F			
Type				4 cylindres, turbocompressé			
Puissance nominale à 2 200 tr/min		kW	Ch	55,4		74	
Système électrique							
Tension (masse négative)			Volt	12			
Alternateur			Ah	100			
Batterie			CCA	1 x 1 000			
Freins							
Frein de service				A commande hydrostatique			
Frein de stationnement / secondaire				Serrage par ressort et desserrage par commande hydraulique, agissant sur le tambour et le pont			
Divers							
Angle d'articulation			°	+/- 38			
Angle d'oscillation			°	+/- 12			
Rayon de braquage intérieur		mm	in	3 249	128	3 249	128
Réservoir de carburant		L	gal	115		30	
Huile hydraulique		L	gal	60		16	
Niveau de bruit garanti							
Niveau sonore poste opérateur, selon ISO 11203:2009		L_{pA} dB(A)		74 (Cabine) - 87 (Canopy)			
À l'extérieur, conformément à la directive 2000/14/CE		L_{WA} dB(A)		104			

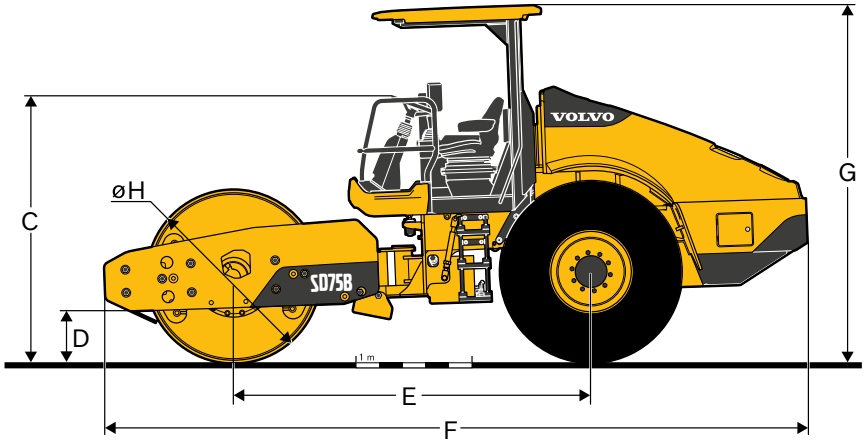

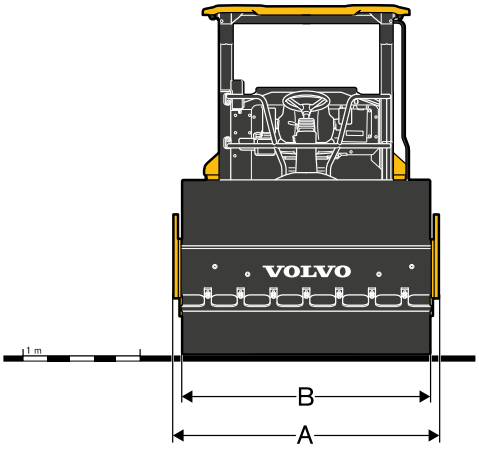

DIMENSIONS				
Modèle	**SD75B**			
	Bille lisse		**Bille à pieds de mouton**	
	mm	**in**	**mm**	**in**
A	1 830	72	1 830	72
B	1 676	66	1 676	66
C	2 183	86	2 252	88,7
D	383	15,1	452	17,8
E	2 677	105,4	2 677	105,4
F	5 044	198,6	5 044	198,6
G	2 924	115,1	2 993	117,8
H	1 215	47,8	1 354	53,3

CAPACITÉ DE FRANCHISSEMENT		
Modèle	**SD75B**	
Type de bille	**Bille lisse**	**Bille à pieds de mouton**
Sans Traction Max.	Modérées	
Avec diviseur de débit (option)	Intensives	

Les applications modérées comprennent la construction d'autoroutes, la finition de surfaces et les pentes jusqu'à 30 %.
Les applications intensives comprennent la finition de tranchées, les grands chantiers d'infrastructure et les pentes de 25 % à 40 %.
Les applications extrêmes comprennent le compactage de couches épaisses de matériau en vrac, l'utilisation de la lame de remblayage et les pentes de plus de 30 % (ex. : application en décharge).

A noter toutefois que tous nos produits ne sont pas disponibles sur tous les marchés. Dans le cadre de notre politique d'amélioration continue de nos produits, nous nous réservons par ailleurs le droit de modifier sans préavis spécifications et caractéristiques. A noter par ailleurs que les illustrations ne montrent pas nécessairement la version standard de la machine.

VOLVO
SD75B

VOLVO

Ref. No 20062892_A / French-32 / 2024.03 / COS / Volvo, Global Marketing