Volvo Construction Equipment

SD160, SD200

COMPACTOR DE CILINDRO ÚNICO VOLVO 16-20,6 t 129-153 kW

Paixão por desempenho.

Na Volvo Construction Equipment, não vamos simplesmente na onda. Desenvolvendo produtos e serviços que aumentam a produtividade, temos certeza de poder diminuir os custos e aumentar o lucro para os especialistas do setor. Como parte do Grupo Volvo, somos apaixonados por soluções inovadoras para ajudá-lo a trabalhar de maneira mais racional, não mais pesado.

Ajudando você a fazer mais

Produzir mais com menos é uma marca registrada da Volvo Construction Equipment. Há muito tempo produtividade elevada se casou com baixo consumo energético, facilidade de uso e durabilidade. Quando se trata de reduzir os custos ao longo da vida útil, a Volvo é a primeira de sua categoria.

Projetadas para se ajustarem a suas necessidades

Há muitas coisas baseadas na criação de soluções que se adaptam às necessidades particulares de diferentes aplicações industriais. Frequentemente, a inovação envolve alta tecnologia, mas nem sempre isto é necessário. Algumas de nossas melhores ideias são simples, baseadas em uma compreensão clara e profunda do dia a dia de trabalho de nossos clientes.

Aprende-se muitas coisas em 180 anos

Ao longo dos anos, a Volvo desenvolveu soluções avançadas que revolucionaram o uso de equipamentos de construção. Nenhuma outra marca vive a segurança mais do que a Volvo. A proteção dos operadores e aqueles ao seu redor, e a minimização do impacto ambiental são valores tradicionais que continuam a dar forma à nossa filosofia de projeto de produtos.

Estamos ao seu lado

Oferecemos suporte à marca Volvo com as melhores pessoas. A Volvo é verdadeiramente uma empresa global, sempre pronta para dar suporte aos clientes de maneira rápida e eficiente, não importa onde eles se encontrem.

Temos paixão por desempenho.

Volvo Trucks

Renault Trucks

Mack Trucks

UD Trucks

Volvo Buses

Volvo Construction Equipment

Volvo Penta

Volvo Financial Services

Força centrífuga

A combinação de alta força centrífuga e o elevado peso do cilindro facilita a excelente compactação - permitindo alcançar a densidade pretendida do material em menos passadas.

Potência no desempenho.

Os SD160 e SD200 Volvo são projetados para proporcionar uma compactação superior. A escolha de amplitude, frequências variáveis, força centrífuga e elevado peso do cilindro se combinam para proporcionar elevados níveis de densidade em menos tempo. Experimente o melhor da compactação de qualidade com a Volvo.

Capacidade de vencer rampas

O sistema de tração Volvo proporciona excelentes capacidades de subida e tração em aplicações difíceis tais como inclinações íngremes ou superfícies escorregadias. O sistema impede a patinagem dos pneus ou do cilindro, melhorando a capacidade vencimento de rampas, o desempenho e a produtividade.

Kit de conversão para cilindro pé-de-carneiro

Com um número muito reduzido de ferramentas, o compactador é convertido de maneira fácil rápida e fácil de um cilindro liso em um cilindro pé-de-carneiro por meio da fixação de um kit de conversão. Isto permite que a máquina trabalhe em diferentes aplicações e aumenta a versatilidade.

*Disponível no SD160

Escolha das frequências

Ajuste facilmente a frequência de vibração no console do operador para compensar a mudança de tipos e condições de solo - aumentando a produtividade e o desempenho. O equipamento está configurado com duas frequências de série e para maior versatilidade, existe um opcional de cinco frequências.

Amplitude dupla

Quer você esteja compactando camadas finas ou grossas de solo, experimente resultados superiores em todas as aplicações e profundidades de materiais, bastando para isso pressionar um interruptor e selecionar uma amplitude alta ou baixa.

Excelente desempenho.

Escolha das frequências

Mudança fácil da frequência de vibração no console do operador para compensar os diferentes tipos e condições de solo - aumentando a produtividade e o desempenho.

Visibilidade

Visibilidade de 360° ao redor do equipamento, proporciona máxima segurança. O chassi da máquina e o capô foram projetados para proporcionar uma excelente visão traseira.

Força centrífuga

A alta força centrífuga e o elevado peso do cilindro facilitam a excelente compactação, permitindo alcançar a densidade pretendida em menos passadas.

Amplitude dupla

Basta selecionar uma amplitude alta ou baixa de acordo com a aplicação e a profundidade do material.

Cabine confortável

A cabine ROPS/FOPS certificada proporciona um ambiente de trabalho confortável e seguro.

Facilidade de manutenção

Os principais pontos de verificação estão agrupados de um lado do compactador para garantir que a manutenção preventiva é efetuada de forma simples e a disponibilidade é maximizada.

Capacidade de vencer rampas

O sistema de tração Volvo proporciona excelentes capacidades de subida e tração em aplicações difíceis tais como inclinações íngremes ou superfícies escorregadias.

Visibilidade

A visibilidade de 360° oferece segurança máxima. O chassi da máquina e o capô foram projetados para proporcionar uma excelente visão de 1m x 1m ao redor de todo o equipamento.

A experiência da Volvo.

Entre na cabine Volvo e sinta os baixos níveis de ruído, o conforto e um ambiente de trabalho produtivo. Seguro, espaçoso e com excelente visibilidade ao redor de todo equipamento, os operadores vão trabalhar de forma eficiente com menos fadiga em um compactador Volvo. Veja mais e produza mais confortavelmente com a Volvo.

Cabine confortável

A cabine espaçosa oferece níveis baixos de ruído. Forro do teto moldado, amplas superfícies e segmentos das paredes são fabricados em material macio de isolamento acústico. Os coxins da cabine reduzem os níveis de vibração e ruído para um maior conforto.

Modo ECO

Operar no modo "smart power" reduz o consumo de combustível em até 17% . Este modo eficiente reduz significativamente os níveis de ruído e emissões do motor sem afetar a o desempenho da compactação. O operador alterna facilmente entre modos usando um interruptor no painel de controle.
*Disponível no SD160

Assento ajustável

O assento totalmente ajustável desliza e gira para melhorar a visibilidade bem como a segurança e o conforto do operador.

CompAnalyzer

O analisador de compactação mede continuamente a eficiência da compactação, ao mesmo tempo que grava e a mostra claramente.

Especificações.

Modelo			SD160		SD200	
			Cilindro liso	Cilindro pé-de-carneiro	Cilindro liso	Cilindro pé-de-carneiro
Peso da máquina (com ROPS/FOPS)						
Peso de operação (CECE)		kg	16 199	16 489	20 643	20 328
Peso estático no cilindro		kg	11 093	11 383	13 723	13 408
Peso estático nos pneus		kg	5 106	5 106	6 920	6 920
Peso de transporte		kg	16 062	16 352	20 506	20 191
Dimensões da máquina						
Comprimento		mm	5 998	5 998	6 280	6 280
Largura		mm	2 456	2 456	2 536	2 536
Altura ao topo da estrutura ROPS (Cabine)		mm	3 112	3 180	3 112	3 180
Distância entre eixos		mm	3 109	3 109	3 215	3 215
Altura do chassi dianteiro ao solo		mm	528	635	468	547
Raio de giro interno		mm	3 463	3 463	3 463	3 463
Cilindro						
Largura		mm	2 134	2 134	2 134	2 134
Diâmetro		mm	1 600	1 510	1 650	1 620
Espessura da chapa do cilindro		mm	35	30	40	25
Diâmetro externo do pé-de--carneiro		mm	–	1 764	–	1 875
Número de patas			–	120	–	136
Altura da pata		mm	–	127	–	127
Área da pata		cm^2	–	125	–	125
Vibração						
Frequência	Alta amp	Hz	23,3 - 30,8	22,5 - 27,5	23,3 - 30,8	22,5 - 28,3
	Baixa amp	Hz	24,2 - 33,8	24,2 - 33,8	23,3 - 30,8	23,3 - 30,8
Força centrífuga	Alta amp	kN	339	339	368	359
	Baixa amp	kN	264	257	239	273
Amplitude nominal	Alta	mm	1,97	2,21	1,76	1,99
	Baixa	mm	1,28	1,68	1,14	1,51
Propulsão						
Tipo de sistema			Motor hidrostático com 2 velocidades, eixo planetário com diferencial No-Spin®, motor de tração do cilindro de 2 velocidades acoplado a caixa de redução planetária			
Tamanho dos pneus			23,1 x 26 – 8PR R3	23,1 x 26 – 8PR R1	23,1 x 26 – 10PR R3	23,1 x 26 – 10PR R1
Velocidade de deslocação	Alta	km/h	0 – 12,4	0 – 11,8	0 – 11,5	0 – 11,9
	Baixa	km/h	0 – 4,5	0 – 4,8	0 – 4,0	0 – 4,1
Motor						
Marca			Cummins			
Modelo			QSB6.7 Tier 3			
Tipo			6 cilindros, turbo-alimentado e refrigerado a ar			
Potência nominal		hp (kW)	173 (129) a 2 200 min		205 (153) a 2 000 min	
Diversos						
Ângulo de articulação			+/- 38°	+/- 38°	+/- 38°	+/- 38°
Ângulo de oscilação			+/- 16°	+/- 16°	+/- 16°	+/- 16°
Capacidade do tanque de combustível		l	267	267	267	267
Capacidade do óleo hidráulico		l	104	104	104	104
Capacidade de vencer rampas (teórica)			70%	60%	58%	52%

O aperfeiçoamento dos produtos é um objetivo constante na Volvo. Os projetos e as especificações acima estão sujeitos a alterações sem aviso prévio ou obrigação.

Equipamento.

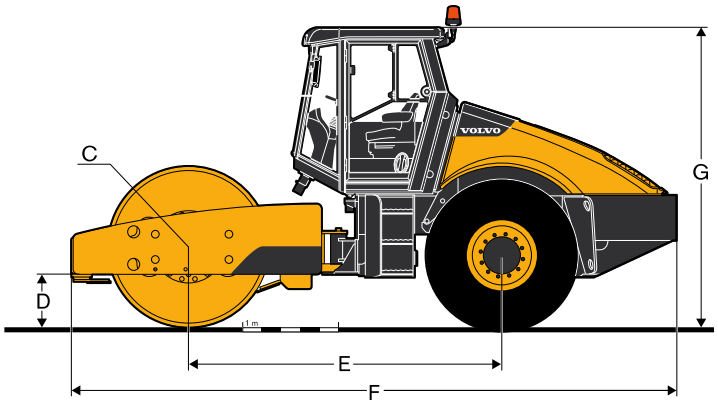

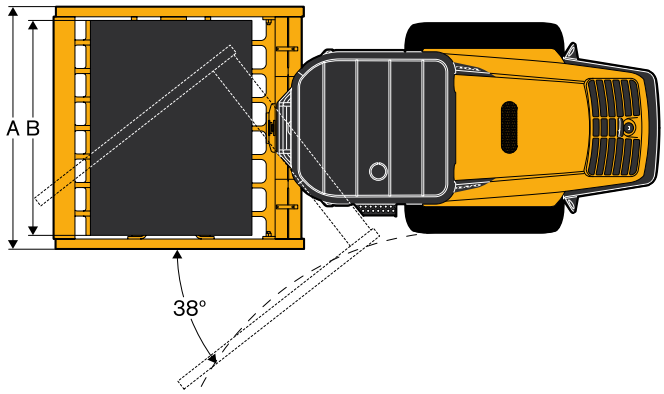

Dimensões				
			Cilindro liso	Cilindro pé-de-carneiro
SD160				
A	Largura da máquina	mm	2 406	2 406
B	Largura do cilindro	mm	2 134	2 134
C	Raio do cilindro	mm	800	876
D	Altura do chassi dianteiro ao solo	mm	528	604
E	Distância entre eixos	mm	3 108	3 108
F	Comprimento total	mm	5 998	5 998
G	Altura com cabine	mm	3 116	3 116
SD200				
A	Largura da máquina	mm	2 486	2 486
B	Largura do cilindro	mm	2 183	2 183
C	Raio do cilindro	mm	825	938
D	Altura do chassi dianteiro ao solo	mm	468	547
E	Distância entre eixos	mm	3 214	3 214
F	Comprimento total	mm	6 280	6 280
G	Altura com cabine	mm	3 120	3 180

SELEÇÃO DE EQUIPAMENTOS OPCIONAIS VOLVO

Cilindro pé-de-carneiro

CompAnalyzer

Raspador interno

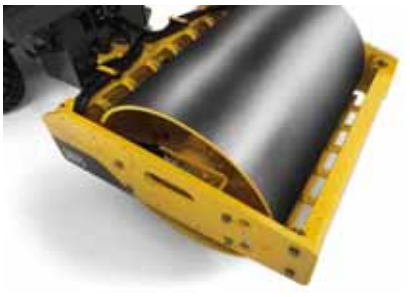

Luzes rodoviárias

Indicador de compactação

Pacote vibração automática

Nem todos os produtos estão disponíveis em todos os mercados. De acordo com nossa política de melhoramentos constantes, nos reservamos o direito de alterar as especificações sem aviso prévio.
As ilustrações não mostram necessariamente a versão padrão da máquina.

Ref. No 20046079_B / Portuguese-83 / 2015.04 / COS / Volvo, Global Marketing

VOLVO

Volvo Construction Equipment

www.volvoce.com