Volvo Construction Equipment

P5770C ABG, P5870C ABG, P6870C ABG

Rozściełacze Kołowe Volvo 2.5-9.0 M 129 KW

Zamiłowanie do wydajności

W Volvo Construction Equipment nie pracujemy tylko z poczucia obowiązku. Produkty i usługi opracowujemy z pełnym przekonaniem, że potrafimy zredukować koszty i zwiększyć zyski profesjonalistów z branży. Będąc częścią Grupy Volvo, z pasją tworzymy nowatorskie rozwiązania, dzięki którym możesz wykonywać swoją pracę sprawniej i przy mniejszym wysiłku.

Z nami osiągniesz więcej

Więcej pracy mniejszym kosztem – oto znak rozpoznawczy Volvo Construction Equipment. Wysoka wydajność od dawna idzie w parze z niskim zużyciem energii, łatwością użytkowania i trwałością. Volvo jest klasą samą dla siebie, jeżeli chodzi o minimalizację kosztów eksploatacji.

Dostosowane do Twoich potrzeb

Istnieje duże zapotrzebowanie na rozwiązania dostosowane do konkretnych zadań. Innowacje często mają związek z zaawansowaną techniką – ale nie zawsze tak musi być. Część z naszych najlepszych pomysłów to proste koncepcje, bazujące na dogłębnym zrozumieniu działalności klientów.

Przez 180 lat wiele się można nauczyć

Od lat Volvo opracowuje nowoczesne rozwiązania, rewolucjonizujące sposób użytkowania maszyn budowlanych. Żadna inna marka nie kojarzy się z bezpieczeństwem bardziej niż Volvo. Bezpieczeństwo operatora i osób znajdujących się wokół niego oraz minimalizacja oddziaływania na środowisko to tradycyjne wartości, które są i pozostaną naszą dewizą.

Jesteśmy po twojej stronie

Za marką Volvo stoją najlepsi ludzie. Volvo to prawdziwy międzynarodowy koncern, gotowy do szybkiej i sprawnej obsługi klientów, gdziekolwiek na świecie się znajdują.

Wydajność to nasza pasja.

Volvo Trucks

Renault Trucks

Mack Trucks

UD Trucks

Volvo Buses

Volvo Construction Equipment

Volvo Penta

Volvo Financial Services

Najlepszy rozściełacz do każdego zadania

Rozściełacze Volvo zbudowano z myślą o wydajności i precyzji przy realizacji wszystkich prac nawierzchniowych. Modele P6870C ABG, P5870C ABG i P5770C ABG oferują wybór układów napędowych optymalnie dostosowanych do różnych warunków rozściełania. Niezależnie od potrzeb klienta, Volvo jest w stanie zaoferować rozściełacz odpowiedni do konkretnych prac.

P5770C ABG

W przeznaczonym do układania nawierzchni o mniejszej szerokości modelu P5770C ABG z napędem na cztery koła większość mocy zapewniają duże koła tylne. Koła przednie wspomagają napęd i umożliwiają kierowanie maszyną

P5870C ABG

Sześciokołowy model P5870C ABG jest wyposażony w napęd na cztery koła i służy do układania nawierzchni o średniej szerokości. Większość mocy zapewniają duże koła tylne. Drugi zestaw kół przednich wspomaga napęd i wspólnie z pierwszym zestawem kół przednich umożliwia kierowanie maszyną.

P6870C ABG

Model P6870C ABG może poszczycić się napędem na sześć kół, co zapewnia maksymalną moc przy układaniu nawierzchni o dużej szerokości i grubości w trudnych warunkach terenowych. Duże tylne koła napędowe przenoszą większość siły napędowej, natomiast dwa zestawy kół przednich o charakterystyce pracy zależnej od obciążenia zapewniają dodatkową moc i umożliwiają kierowanie maszyną.

Zawieszenie

Rozściełacze kołowe Volvo są wyposażone w unikatowy samopoziomujący się hydrauliczny układ zawieszenia. Układ ten oferuje trzypunktowe wyważenie, co zapewnia stabilność platformy ciągnika. Podczas pracy w złych warunkach lub na nierównym terenie zawieszenie przyczynia się do poprawy trakcji i pozwala uzyskać gładką nawierzchnię.

Szczytowe osiągnięcie w dziedzinie rozściełaczy kołowych

Poczuj moc i doskonałą kontrolę trakcji rozściełacza Volvo. Niezależnie od warunków roboczych, maszyny te zapewniają najlepszą siłę pociągową, co pozwala uzyskać równą i gładką nawierzchnię. Sprawdź rezultaty osobiście.

Tryb pracy Smart Power

Gdy warunki rozściełania nie wymagają wykorzystania pełnej mocy, operator może wybrać na głównej jednostce sterującej (MCU) tryb pracy Smart Power, aby automatycznie zredukować prędkość obrotową silnika do 1600 obr/min. Pozwala to znacznie obniżyć poziom hałasu i zmniejszyć zużycie paliwa nawet o 30%.

Układ napędowy

Układ napędowy Volvo zapewnia dużą siłę napędową, co pozwala uzyskać precyzyjnie ułożoną, gładką nawierzchnię niezależnie od warunków terenowych.

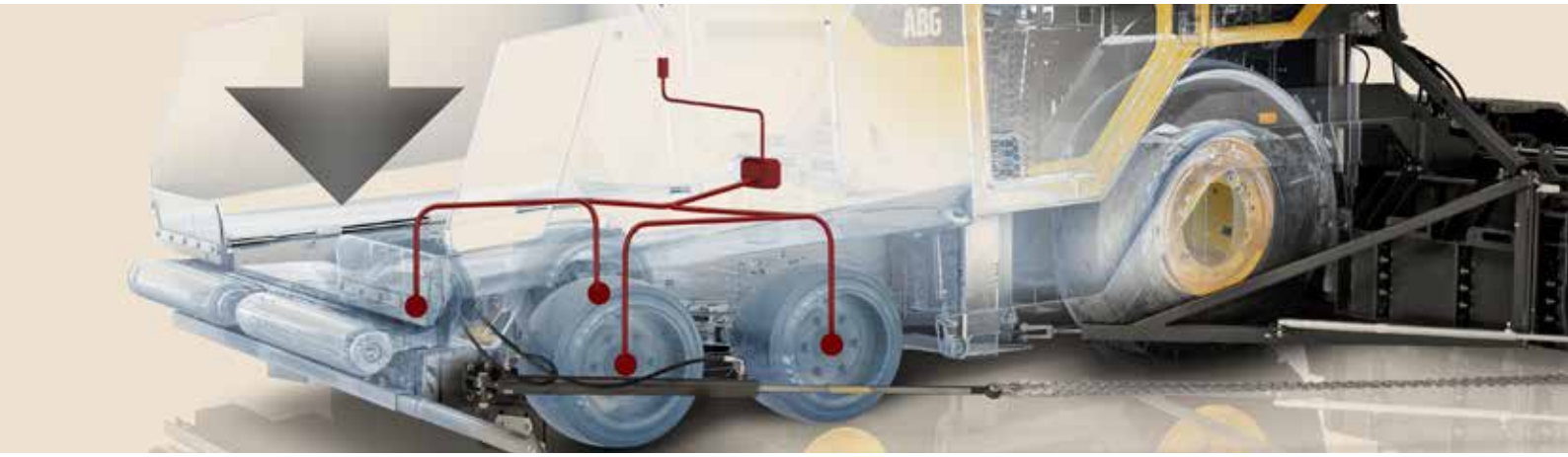

Regulacja momentu obrotowego

Inteligentny układ regulacji momentu obrotowego zależnie od obciążenia monitoruje obciążenie zasobnika i przekazuje odpowiednią moc na przednie koła napędowe, aby zapobiec ich buksowaniu i zagwarantować optymalny moment obrotowy.

Niezrównana zdolność manewrowa

Najlepsza w tej klasie maszyn zdolność manewrowa to podstawowa zaleta rozściełaczy Volvo, która pozwala uzyskać przewagę nad konkurencją. Przekonaj się o precyzji ruchów, małym promieniu skrętu i łatwości przewożenia rozściełaczy firmy Volvo Construction Equipment.

Składany pomost

Składany pomost Volvo pozwala rozpocząć układanie nawierzchni bliżej krawędzi i zmniejszyć w ten sposób ilość pracy, którą trzeba wykonać ręcznie. Pomost montowany jako wyposażenie standardowe pozwala także zmniejszyć całkowitą długość maszyny podczas transportu.

Trzy tryby napędu

W trybie rozściełania działają wszystkie funkcje sterowania rozściełaniem i dostępne są pełna prędkość obrotowa silnika oraz tryb pracy Smart Power. W trybie manewrowym funkcje rozściełania zostają wyłączone, a włączone zostają aktywny układ kierowniczy i zmniejszona prędkość jazdy, co stanowi idealne rozwiązanie do manewrowania, załadunku i rozładunku. Tryb transportowy udostępnia pełną prędkość jazdy, co umożliwia szybkie przemieszczanie maszyny. Ponadto w trybach manewrowym i transportowym prędkość silnika jest odpowiednio regulowana w celu zmniejszenia zużycia paliwa.

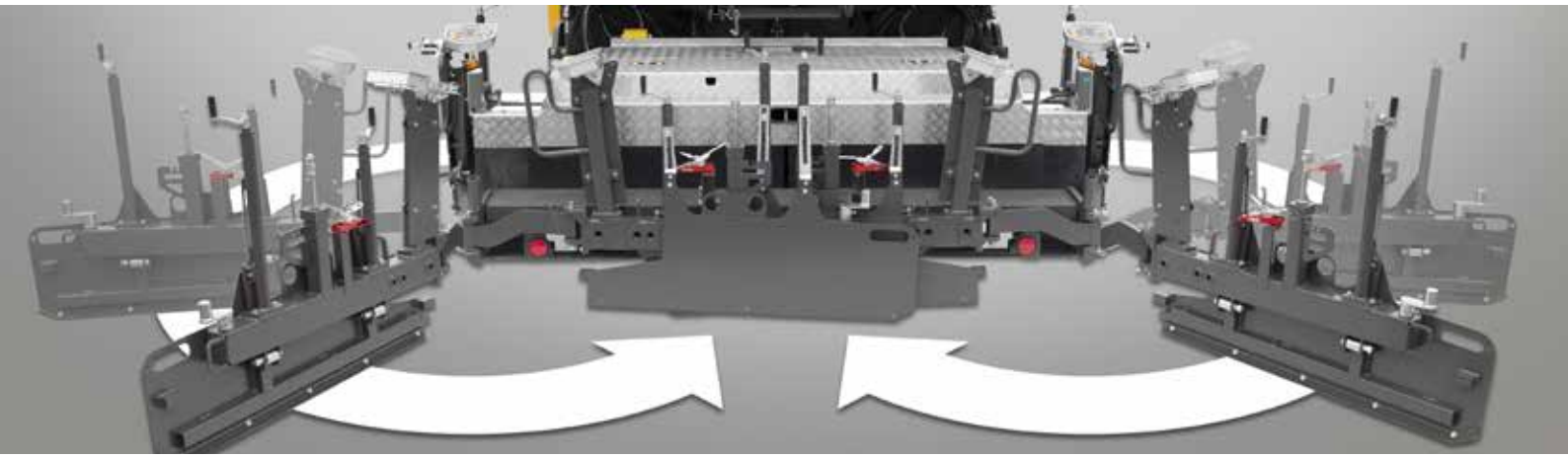

Opcjonalne płyty końcowe na przegłubie

Przegubowe płyty końcowe stołu można złożyć z tyłu maszyny w celu zmniejszenia jej całkowitej szerokości podczas transportu.

Aktywny układ kierowniczy

Unikatowy aktywny układ kierowniczy zapewnia bardzo mały wewnętrzny promień skrętu, który wynosi 2,5 m i sprawia, że manewrowanie rozściełaczem na ograniczonej przestrzeni placu robót jest łatwe. Elektrohydrauliczny układ kierowniczy zapewnia kontrolę nad maszyną w ciasnych miejscach, skracając czas rozściełania i zmniejszając ilość pracy.

Volvo zapewnia pełną kontrolę

Sterowanie i kontrolę nad rozściełaczem z fotela operatora umożliwia opracowana przez Volvo unikatowa, wiodąca w branży technologia EPM II (Electronic Paver Management), której zadaniem jest zapewnienie prostej obsługi i maksymalnej wydajności maszyny. Szczytowe osiągnięcie w dziedzinie inteligentnego rozściełania.

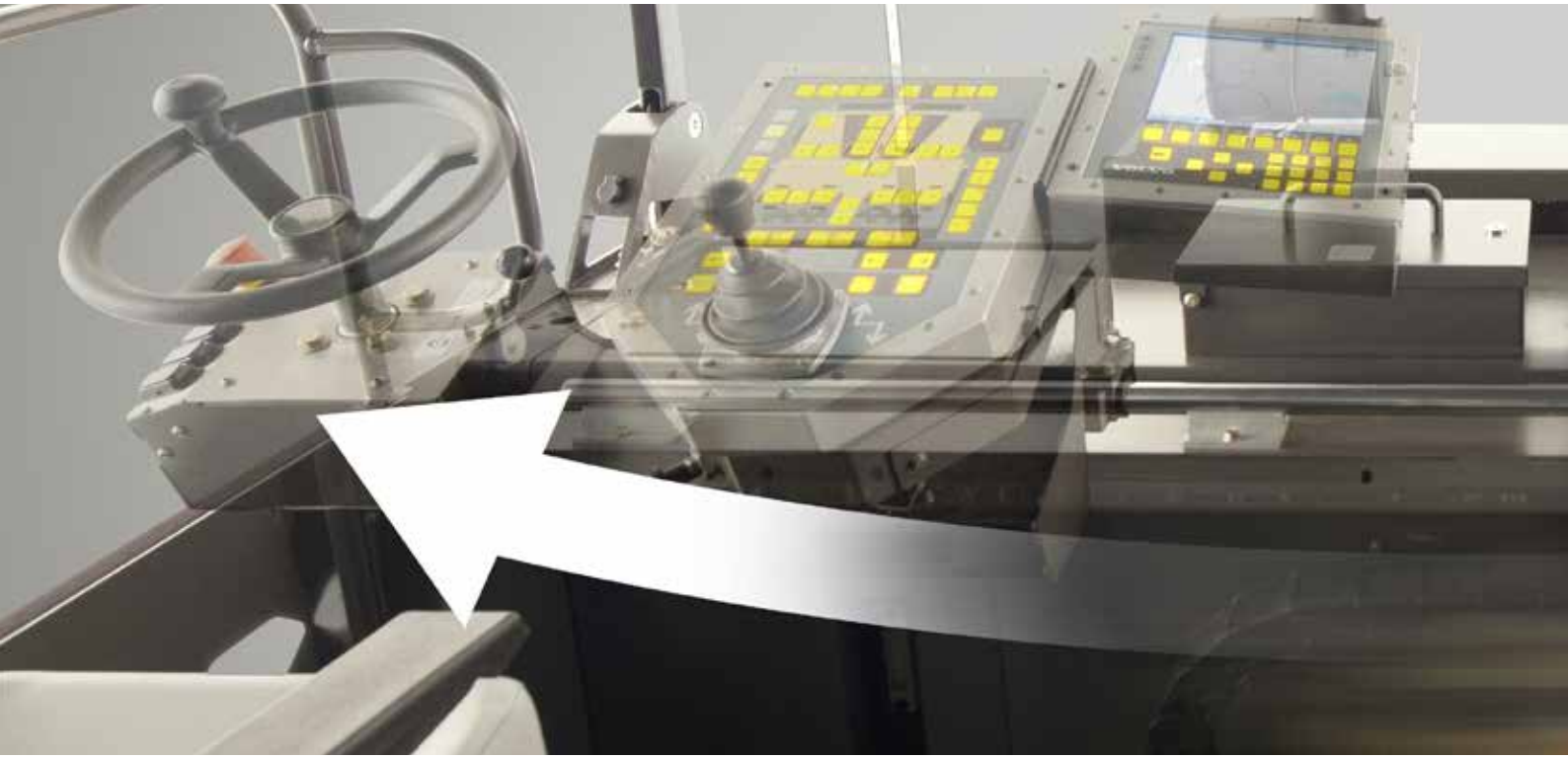

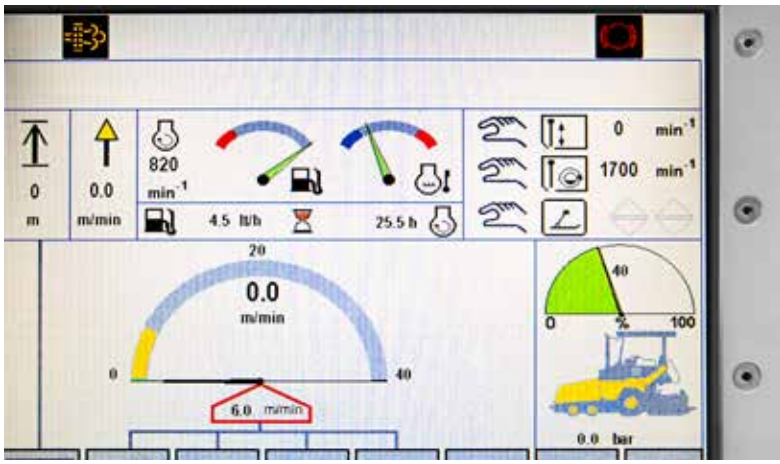

Intuicyjny wyświetlacz

Po lewej stronie jednostki sterującej MCU wyświetlone są funkcje rozściełacza w układzie zgodnym z ich rozmieszczeniem w maszynie. Pozwala to operatorowi na szybką lokalizację i zmianę ustawień, na przykład temperatury stołu oraz parametrów pracy silnika.

Monitorowanie zużycia paliwa

Układ monitorowania zużycia paliwa rejestruje i wyświetla na pulpicie sterowniczym zużycie paliwa w danym dniu lub okresie, dzięki czemu można zaplanować tankowanie i obliczyć koszty eksploatacji.

Główna jednostka sterująca (MCU)

Duży kolorowy wyświetlacz Volvo, należący do najlepszych w branży, umożliwia szybki i łatwy dostęp do dobrze uporządkowanych informacji. Unikatowa konstrukcja sprawia, że operator ma pełną kontrolę nad maszyną na wyciągnięcie ręki, co pozwala na natychmiastową regulację wszystkich funkcji rozścielania.

Przycisk wyłącznika

Wystarczy nacisnąć jeden przycisk, by zatrzymać rozścielanie i wznowić pracę z takimi samymi ustawieniami, niezależnie od tego, ile czasu upłynęło.

Funkcja zarządzania ustawieniami (Settings Manager)

Funkcja ta umożliwia zapisanie wszystkich sprawdzonych w praktyce parametrów rozścielania i wykorzystanie ich w przyszłości przy podobnych projektach, co pozwala zaoszczędzić czas oraz zagwarantować stałą jakość układania nawierzchni.

Doskonały pakiet funkcji rozściełacza

Widoczność

Widok we wszystkich kierunkach i wysuwany fotel operatora zapewniają pole widoczności obejmujące obszar 360°, co pozwala nadzorować cały proces rozściełania.

MCU

Duży pulpit sterowniczy z kolorowym ekranem umożliwia szybką regulację ustawień rozściełacza.

Silnik

Cichy i wydajny silnik Volvo zgodny z normą STAGE IIIB udostępnia większą moc przy niższym zużyciu paliwa.

Duży kosz zasypowy

Duży zasobnik o pojemności 12 t pozwala na układanie nawierzchni w trybie ciągłym.

Udogodnienia serwisu

Codzienne czynności kontrolne w ramach obsługi technicznej można wykonać z pomostu szybko, bezpiecznie i łatwo.

Zdolność wykonywania manewrów

Unikatowy aktywny układ kierowniczy zapewnia natychmiastową reakcję i precyzyjne ruchy maszyny przy promieniu skrętu wynoszącym 2,5 metra.

Stoły

Wytrzymałe, należące do najlepszych w branży stoły z elementami wysuwanymi zapewniają wysoką jakość rozściełania przez cały okres eksploatacji.

Dach ochronny

Dach ochronny z rozkładanymi panelami bocznymi i wybudowaną izolacją dźwiękochłonną zapewnia ochronę przed czynnikami atmosferycznymi i komfort pracy operatora. Można go opuścić hydraulicznie na czas transportu.

Zawieszenie

Volvo zapewnia doskonałą kontrolę trakcji niezależnie od warunków roboczych, co pozwala zawsze uzyskać gładką nawierzchnię.

Elektryczne podgrzewanie stołu

Stoły Volvo Variomatic są wyposażone w trzystrefowy układ grzewczy, który zapewnia stałe i niezawodne podgrzewanie.

Układ napędowy

Volvo oferuje klientom wybór różnych konfiguracji układu napędowego dostosowanych do różnych warunków roboczych.

Drzwiczki serwisowe

Zamontowane na zawiasach w układzie pionowym boczne drzwiczki serwisowe są trwalsze i zapewniają doskonały dostęp.

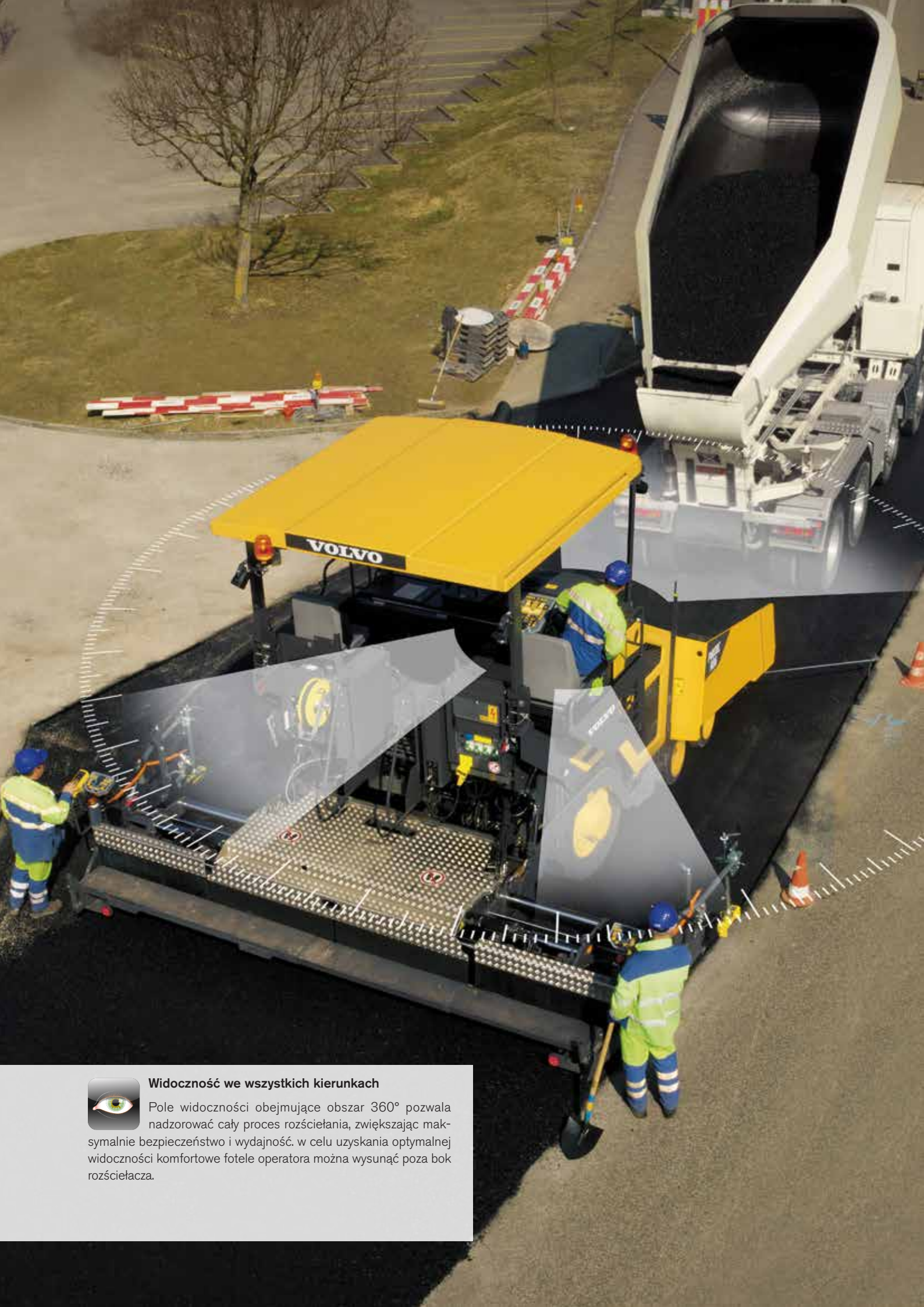

Widoczność we wszystkich kierunkach

Pole widoczności obejmujące obszar 360° pozwala nadzorować cały proces rozścielania, zwiększając maksymalnie bezpieczeństwo i wydajność. w celu uzyskania optymalnej widoczności komfortowe fotele operatora można wysunąć poza bok rozściełacza.

Doskonała widoczność

Zajmij miejsce na platformie operatora i podziwiaj swoją pracę w obszarze 360° wokół maszyny. Obserwuj ciągły przepływ materiału z dużego zasobnika o zwiększonej pojemności wystarczającej do nieprzerwanej pracy. Niezależny hydrostatyczny napęd podajników taśmowych i ślimakowych zapewnia niezmienną grubość i jakość rozścielania na całej powierzchni.

Kosz zasypowy

Opracowana przez Volvo konstrukcja pozwala operatorowi kontrolować poziom materiału w zasobniku i sterować równomiernym przepływem. Duża pojemność pozwala na układanie nawierzchni w trybie ciągłym.

Widok na podawany materiał

Rozściełacze Volvo zostały zaprojektowane w taki sposób, by zapewnić operatorowi widok na przepływ materiału w zasobniku i kanale podajników ślimakowych aż do płyty końcowej stołu.

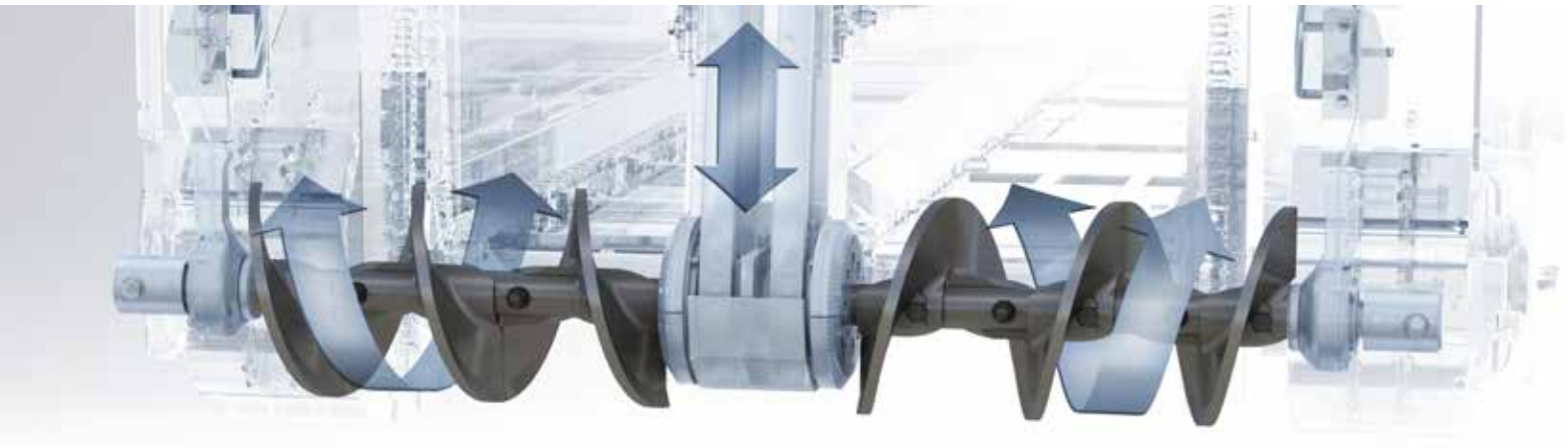

Przepływ materiału

Niezależny dwukierunkowy napęd hydrostatyczny obu podajników taśmowych oraz funkcja regulacji wysokości podajników ślimakowych zapewniają ciągły przepływ materiału do stołu.

Najnowocześniejsza technologia stołów

Stoły Volvo zostały zaprojektowane w taki sposób, by zagwarantować najlepszą jakość, jednorodność i gładkość nawierzchni. Należące do najlepszych w branży stoły Volvo z elementami wysuwanymi mogą być używane do wielu różnych materiałów i zapewniają wysoki stopień zagęszczenia wstępnego, co pozwala ograniczyć zapotrzebowania na pracę walców.

Ogrzewanie elektryczne

Stoły Volvo Variomatic są wyposażone w trzyobwodowy układ ogrzewania, który skutecznie zapewnia szybkie i równomierne podgrzanie całej długości stołu. Rozwiązanie oparte na dwóch prętach grzewczych pozwala uzyskać równomierne i niezawodne ogrzewanie.

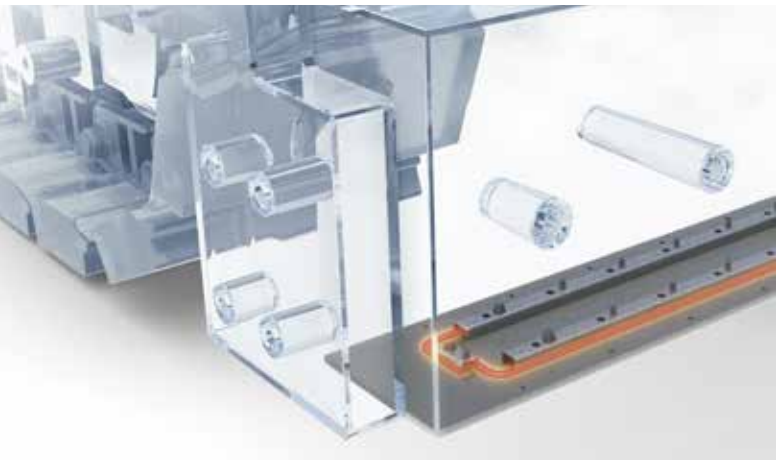

Jednostki sterujące SCU

Dwie zamontowane w dogodnych miejscach jednostki sterujące stołu (SCU) pozwalają operatorom sterować funkcjami stołu i przepływem materiału.

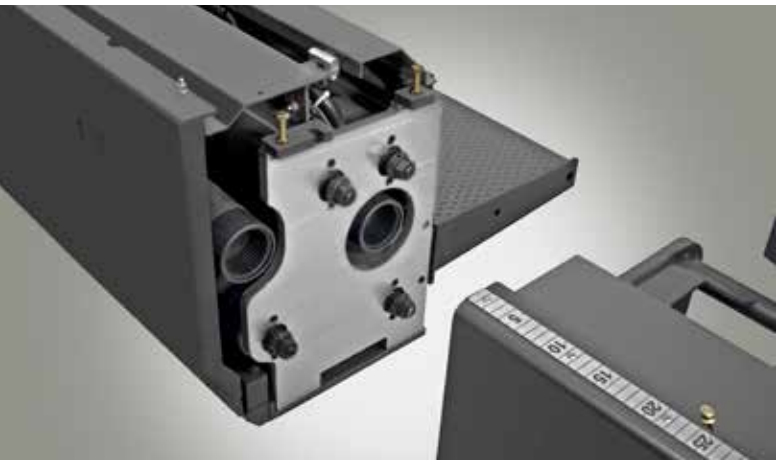

Szybkozłącza

Dzięki unikatowemu systemowi szybkozłączy Volvo elementy przedłużające można podłączyć lub odłączyć w ciągu kilku minut bez użycia specjalnych narzędzi, oszczędzając w ten sposób czas i pieniądze.

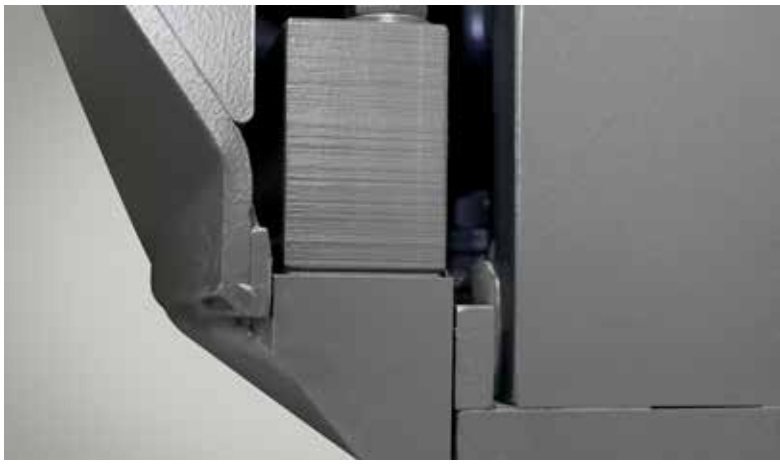

Ubijak

Wytrzymały, hartowany w całości ubijak o nowej konstrukcji zapewnia większą trwałość i niezawodność.

Wydajność stołów

Stoły Volvo Variomatic są wyposażone w funkcję hydraulicznej regulacji szerokości i pozwalają na montaż opcjonalnych elementów przedłużających, dzięki czemu szerokość robocza może wynosić nawet 9 metrów. Dostępne z układem pojedynczego ubijaka i ogrzewaniem elektrycznym lub gazowym.

Sieć pomocy technicznej

Volvo oferuje klientom dostęp do najwyższej jakości sieci pomocy technicznej u dealerów. Przeszkoleni u producenta technicy, dysponujący samochodem serwisowym dealera Volvo i oryginalnymi częściami Volvo, są gotowi do przeprowadzenia obsługi technicznej rozściełacza w terminie dogodnym dla klienta. Zaufaj firmie Volvo, by zapewnić sobie dyspozycyjność maszyny.

Dyspozycyjność Twojej maszyny jest naszym priorytetem

Priorytetem firmy Volvo jest nie tylko dostarczenie rozściełacza wysokiej jakości. Wiemy, że na placu robót obowiązuje zasada „czas to pieniądz” i dlatego zorganizowaliśmy unikatową globalną sieć pomocy technicznej u dealerów, którzy zadbają o to dyspozycyjność maszyny w całym okresie eksploatacji. A ponieważ rozściełacze Volvo są maszynami Volvo w 100%, klienci mają zapewniony łatwy serwis i dostępną bez przerwy pomoc techniczną na najwyższym poziomie.

Obsługa techniczna silnika

Wystarczy otworzyć jeden przedział z poziomu pomostu, by szybko, bezpiecznie i łatwo wykonać wszystkie codzienne czynności kontrolne w ramach obsługi technicznej.

Funkcja zarządzania przeglądami (Service Manager)

Za pośrednictwem jednostki sterującej MCU operator otrzymuje przypomnienia i alarmy o terminach zbliżających się przeglądów i czynności kontrolnych, a także o ich przekroczeniu. System rejestruje także wykonanie czynności kontrolnych.

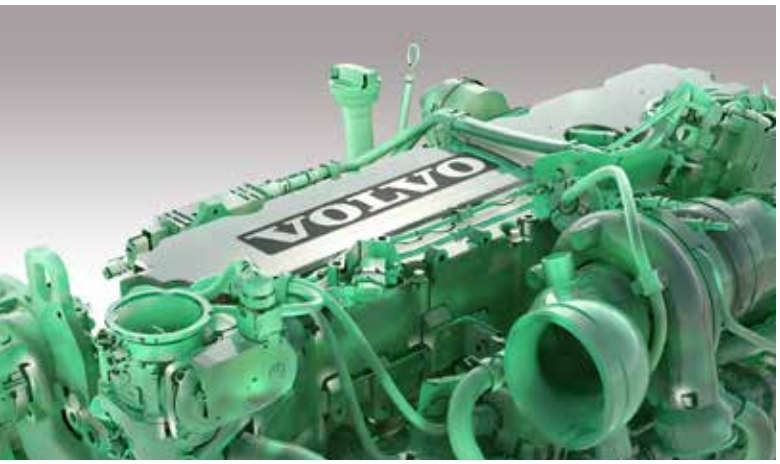

Zestawy serwisowe do rozściełaczy

Zastawy serwisowe Volvo zawierające części podlegające zużyciu gwarantują długą żywotność i wydajność. Zawarte w jednym pakiecie w 100% oryginalne części Volvo dają korzyść w postaci optymalnej niezawodności.

Kontrakty serwisowe

Kontrakty serwisowe zapewniają serwis i obsługę techniczną przy maksymalnej kontroli kosztów oraz minimalnym czasie trwania przestojów. Elastyczny system pozwala zaspokoić szeroką gamę potrzeb, począwszy od całościowego programu napraw i obsługi technicznej, a skończywszy na programie kontroli najważniejszych części i funkcji.

Dane techniczne

Model		P5770C	P5870C	P6870C
Silnik (wysokoprężny)				
Producent			Volvo	
Model			D6	
Maks. moc przy	kW		129 przy 2 000 rpm	
	HP		175 przy 2 000 rpm	
Rodzaj chłodzenia			Ciecz	
Pojemność zbiornika paliwa	l		260	
Spełnione normy emisji spalin			COM 3B / EPA Tier 4i	
Rozścielanie				
Wydajność (teoretyczna)[1]	t/h	500	600	700
Grubość nawierzchni (maks.)	mm		300	
Prędkości				
Rozścielania (maks.)	m/min		40	
Transportowa (maks.)	km/h		20	
Napęd				
Tylny zespół napędowy			2	
Przedni zespół napędowy		2	2	4
Tylne koła				
2 opony pneumatyczne	rozmiar		385/95R25	
Przednie koła skrętne				
Opony elastyczne	Liczba	2	4	4
	średnica	580	580	580
	szerokość	340	340	340
Podajniki taśmowe				
Pojemność kosza zasypowego	t		12	
Liczba podajników			2	
Prędkość podajnika (maks.)			21.5	
Podajniki ślimakowe				
Prędkość podajnika (maks.)	1/min		90	
Średnica podajnika	mm		360	
Instalacja elektryczna				
Napięcie akumulatora	V		24	
Transport dimensions				
Szerokość	mm		2 550	
Length	mm		6 132	
Wysokość	mm		2 970	
Masa[2]				
Zespół ciągnika	kg	13 950	14 500	14 500
Maks. zdolność pokonywania wzniesień[3]				
Zespół ciągnika + stół	%		25	
Poziom Hałasu				
Poziom ciśnienia akustycznego w kabinie wg ISO 11201	LpA dB(A)		83	
Poziom mocy akustycznej na zewnątrz wg dyrektywy 2000/14/WE	LwA dB(A)		104	

1 Rzeczywista wydajność rozścielania zależy od grubości nawierzchni oraz szerokości i prędkości rozścielania, a także od warunków panujących na konkretnym placu robót. Prosimy o kontakt, a bardzo chętnie udzielimy pomocy w obliczeniu wydajności rozścielania dla konkretnego projektu.

2 Wszystkie masy są podane w przybliżeniu i nie uwzględniają wyposażenia dodatkowego. Masa ciągnika: opony napełnione cieczą, zbiornik paliwa napełniony do połowy, ramiona stołu odłączone, uwzględniona masa operatora 75 kg oraz dach ochronny.

3 Dotyczy stołu VB 78 2,5-5,0 m. w przypadku korzystania z elementów przedłużających maksymalna zdolność pokonywania wzniesień ulega zmniejszeniu.

Dane techniczne stołów

Wytrzymała konstrukcja stołu

Mocna rama stołu i dwie duże rury podtrzymujące elementy przedłużające dają w sumie sztywną konstrukcję całego stołu.

Belka ubijaka i wibrator

Technologia pojedynczej belki ubijaka zapewnia wysoki stopień zagęszczenia materiału za stołem. w połączeniu z wibracją gwarantuje to wysoką jakość i gładkość nawierzchni.

Ogrzewanie

Stoły Volvo są wyposażone w niezależną regulację temperatury stołu głównego i każdego elementu przedłużającego.

Regulacja profilu korony

Funkcja zdalnie sterowanej hydraulicznej regulacji stołu pozwala na szybkie i łatwe dokonywanie zmian w zakresie od -2% do +4%.

Smarowanie

Volvo zapewnia optymalne smarowanie za pośrednictwem centralnego punktu smarowania, co ogranicza zakres wymaganej obsługi technicznej.

Opcjonalne płyty końcowe na przegłubie

Przegubowe płyty końcowe stołu można złożyć z tyłu maszyny w celu zmniejszenia jej całkowitej szerokości podczas transportu.

Choice of screeds			P5770C	P5870C	P6870C
VB 78 ETC/GTC	Szerokość podstawowa / zakres regulacji hydraulicznej	m	2.5-5.0	2.5-5.0	2.5-5.0
	Maks. szerokość rozściełania z elementami przedłużającymi	m	7.5	8.0	9.0
VB 88 ETC/GTC	Szerokość podstawowa / zakres regulacji hydraulicznej	m	-	3.0-6.0	3.0-6.0
	Maks. szerokość rozściełania z elementami przedłużającymi	m	-	8.0	9.0

Masy robocze* stołów		2.5 -5.0 m	3.0-6.0 m	6.5 m	7.5 m	8.0 m**	8.5 m***	9.0 m***
VB 78 ETC	kg	3 600	-	5 222	5 782	6 342	-	6 903
VB 78 GTC	kg	3 680	-	5 342	5 912	6 502	-	7 073
VB 88 ETC	kg	-	3 820	-	5 542	5 832	6 102	6 662
VB 88 GTC	kg	-	3 900	-	5 662	5 952	6 232	6 822

* Obejmuje elementy przedłużające, kanały i bramki podajników ślimakowych, tylne ramiona holownicze itp.
** P5870C & P6870C
*** P6870C

Dane techniczne

WYMIARY

		P5770C	P5870C	P6870C
Jednostka		mm	mm	mm
A		6 358	6 358	6 358
B_1		3 837	3 837	3 837
B_2		2 970	2 970	2 970
C_1		2 500	2 500	2 500/3 000
C_2		5 000	5 000	5 000/6 000
D		376	376	376
E		2 103	2 103	2 103
F		1 894	1 894	1 894
G		2 076	2 076	2 076
H		770	770	770
I		405	405	405
J		1 604	1 604	1 604
K		350 ±60	350 ±60	350 ±60
L			800	800
M			1 825	1 825
N		1 344	1 344	1 344
O		4 788	4 788	4 788
P		320	320	320
Q		2 550	2 550	2 550
R		495 / 598*	495 / 598*	495 / 598*
S		594 / 630*	594 / 630*	594 / 630*
T	położenie otwarte	3 177	3 177	3 177
	położenie zamknięte	2 487	2 487	2 487
U		3 093	3 093	3 093

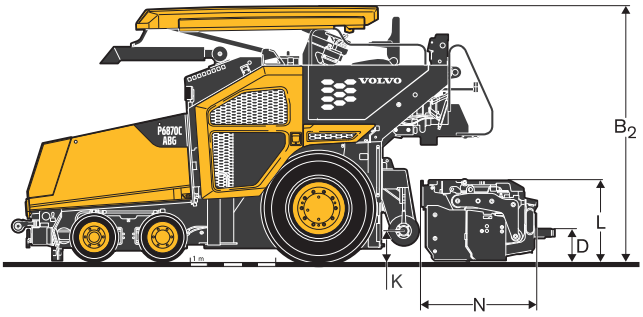

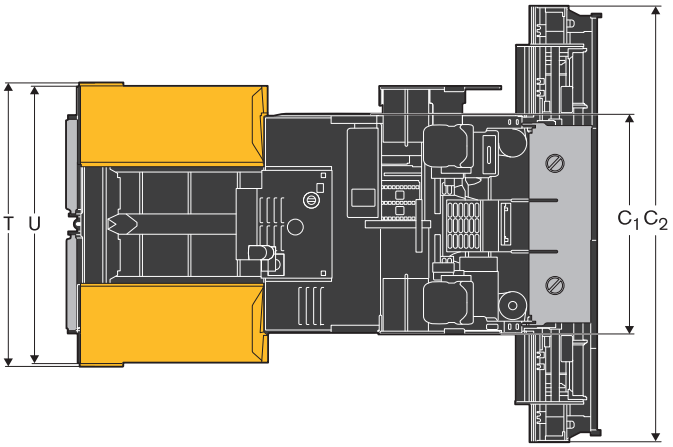

* z dodatkową burtą kosza zasypowego.

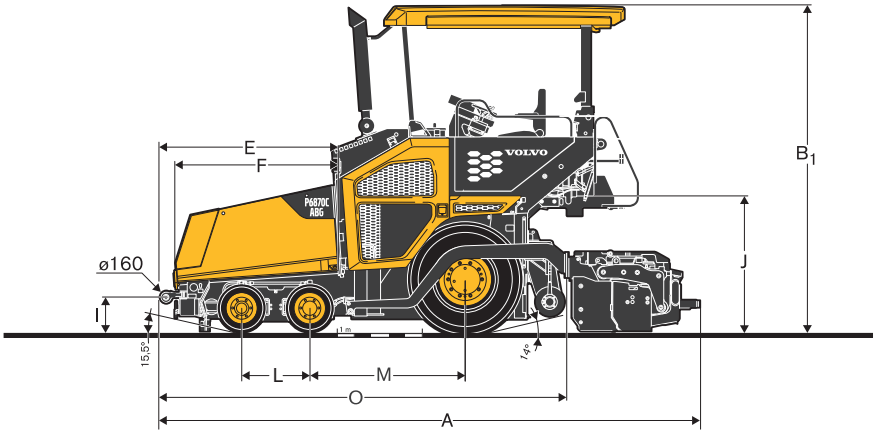

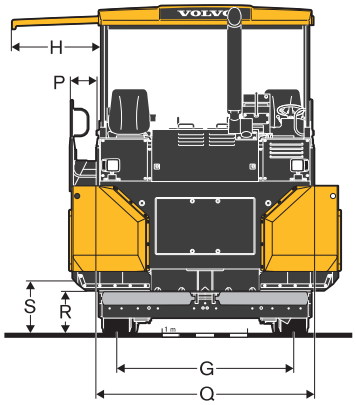

Wyposażenie

WYPOSAŻENIE STANDARDOWE

	P5770C	P5870C	P6870C
Silnik wysokoprężny Volvo D6, spełniający normy STAGE IIIB / EPA Tier 4i	•	•	•
Elektroniczny układ sterowania rozścielaniem (EPM2) z trybem pracy Smart Power	•	•	•
Sterowany elektronicznie napęd układu jezdnego	•	•	•
Przesuwana jednostka sterująca z przechylnym wyświetlaczem i regulowana kierownica	•	•	•
Szyny z konsolą fotela i wspornikiem oświetlenia	•	•	•
Dwa fotele z funkcją przesuwu bocznego	•	•	•
Dwa przednie koła skrętne z hydraulicznym poziomowaniem	•		
Cztery przednie koła skrętne z hydraulicznym poziomowaniem		•	•
Dwa przednie koła napędzane hydraulicznie	•		
Druga para przednich kół napędzana hydraulicznie		•	
Cztery przednie koła napędzane hydraulicznie			•
Regulacja momentu obrotowego napędu przedniego w zależności od obciążenia	•	•	•
Rozłączanie napędu przedniego	•	•	•
Napęd hydrostatyczny kół tylnych	•	•	•
Centralny napęd podajników ślimakowych (szerokość rozścielania do 8,0 m)	•	•	•
Hydrauliczna regulacja wysokości podajników ślimakowych	•	•	•
Dwukierunkowe obroty podajników ślimakowych	•	•	•
Układ sterowania prędkością podajników ślimakowych z funkcją włączania/wyłączania	•	•	•
Cztery niezależne napędy hydrostatyczne podajników taśmowych i ślimakowych	•	•	•
Blokada stołu	•	•	•
Centralna szafka elektryczna	•	•	•
Oświetlenie przedziału operatora	•	•	•
Cztery światła robocze	•	•	•
Izolacja dźwiękochłonna	•	•	•
Zestaw zabezpieczający przed wandalizmem	•	•	•
Odłącznik akumulatora	•	•	•
Dwa zewnętrzne pulpity sterownicze stołu	•	•	•
Alarm cofania	•	•	•
Zestaw narzędziowy	•	•	•
Dzielone ramiona stołu	•	•	•

WYPOSAŻENIE DODATKOWE

	P5770C	P5870C	P6870C
Kompozytowy dach z wysuwanymi panelami bocznymi składany na czas transportu	•	•	•
Szyba przednia (tylko razem z dachem ochronnym)	•	•	•
Elastyczne osłony boczne	•	•	•
Układ usztywnienia stołu	•	•	•
Układ wspomagania stołu	•	•	•
Hydrauliczna regulacja wysokości elementów przedłużających stół	•	•	•
Niezależne sterowanie boczkami kosza zasypowego	•	•	•
Hydraulicznie sterowana ścianka przednia kosza zasypowego	•	•	•
Dwukierunkowe sterowanie podajnikami taśmowymi	•	•	•
Proporcjonalne sterowanie podajnikami ślimakowymi USS zależnie od zapotrzebowania materiału	•	•	•
Centralny napęd podajników ślimakowych 9,0 m		•	•
Układy poziomowania	•	•	•
Przystosowanie do temperatury maksymalnej do 55 °C	•	•	•
Zestaw montażowy generatora 9,0 m		•	•
Wyciąg oparów bitumicznych	•	•	•
System centralnego smarowania	•	•	•
Ksenonowe reflektory szerokostrumieniowe	•	•	•
Dwa dodatkowe światła (tył)	•	•	•
Oświetlenie drogowe	•	•	•
Oświetlenie podajników ślimakowych	•	•	•
Obrotowe światło ostrzegawcze na dachu	•	•	•
Boczny wyłącznik awaryjny (lewy i prawy)	•	•	•
Dodatkowe gniazda 230 V	•	•	•
Wskaźnik ciśnienia napędu przedniego	•	•	•
Układ spryskiwania emulsją ze zwijadłem	•	•	•
Wysokowydajny ciśnieniowy pistolet do czyszczenia	•	•	•
Malowanie specjalne (zgodnie z paletą kolorów RAL, bez lakierów metalizowanych)	•	•	•
Biodegradowalny olej hydrauliczny	•	•	•
Fotele Deluxe z funkcją podgrzewania	•	•	•
Częściowe osłony wału napędowego podajników ślimakowych	•	•	•

Wyposażenie standardowe i opcje mogą różnić się na poszczególnych rynkach.
Skontaktuj się z lokalnym działem sprzedaży, konfigurując swój następny rozściełacz.
Niektóre produkty mogą być niedostępne na niektórych rynkach.
W związku ze strategią ciągłego udoskonalania, zastrzegamy sobie prawo do dokonywania zmian w naszych produktach bez wcześniejszego zawiadomienia. Zamieszczone zdjęcia nie zawsze przedstawiają maszyny w wersji standardowej.

WYBRANE WYPOSAŻENIE DODATKOWE VOLVO

Układ spryskiwania emulsją

System centralnego smarowania

Hydraulicznie sterowana ścianka przednia zasobnika

Fotele Deluxe z funkcją podgrzewania

Niezależne boczki zasobnika

Dodatkowe światła (pakiet oświetlenia)

Ref. No 20035830_D / Polish-48 / 2016.06 / PAW / Volvo, Global Marketing

VOLVO

Volvo Construction Equipment

www.volvoce.com