VOLVO

Extendedoras de orugas Volvo 2,5-13 m 200 kW

P8820D ABG

Volvo Equipamiento de Construcción

A lo grande

La solución definitiva para multiplicar la productividad en sus trabajos de extendido. Con una anchura de extendido de 13 metros, una tolva de gran capacidad y un potente motor Volvo, la P8820D ABG es una gran máquina para las grandes ocasiones.

Estabilidad superior

Sus orugas de 325 mm de ancho y 3120 mm de largo garantizan un excelente contacto con la superficie. Sumadas a un bastidor y unos componentes de alta resistencia, el resultado es una estabilidad de la máquina excepcional. Además, el tensor de oruga automático de Volvo garantiza una gran estabilidad en la dirección en todos los trabajos de extendido.

Potencia con eficiencia

El avanzado motor Volvo está adaptado específicamente al sistema hidráulico y combina un elevado par con un bajo régimen para disfrutar de un rendimiento y una eficiencia de otro nivel. Además, prestaciones inteligentes como el ECO Mode adaptativo, que adapta la potencia del motor a los requisitos de cada trabajo, ayudan a reducir el consumo de combustible.

Diseñada para el éxito

Además de los proyectos de asfaltado, su extendedora puede adaptarse a diferentes aplicaciones especializadas gracias a las diferentes configuraciones disponibles. Consiga una densidad de compactación extraordinaria utilizando la regla en aplicaciones como el extendido de balasto o al trabajar con bases tratadas con cemento u hormigón compactado con rodillo.

PRODUCTIVIDAD SIN LÍMITES

Emprenda grandes proyectos de extendido sin complicaciones con la P8820D ABG, capaz de extender a un máximo de 13 metros de anchura y 300 mm de grosor. Una tolva con 14,7 t de capacidad y un túnel del transportador de gran tamaño elevan la capacidad de extendido hasta las 1.100 toneladas por hora.

La elección de los operadores

Las extendedoras Volvo son un referente en el sector gracias al insuperable nivel de confort que ofrecen al operador. Y la P8820D ABG no es una excepción, ya que pone al alcance de los operadores un entorno de trabajo cómodo, seguro y productivo, con unos mandos intuitivos, una excelente visibilidad, funciones inteligentes y una espaciosa plataforma.

Visión desde todos los ángulos

Los operadores pueden disfrutar de una visibilidad perfectamente despejada gracias a un capó liso, unas cajas eléctricas más pequeñas, zonas acristaladas a ambos lados de la plataforma, un asiento con desplazamiento y retrovisores de campo próximo. Seis luces de trabajo estándar y diferentes kits de iluminación opcionales aportan un plus de seguridad al trabajar de noche.
La función de luz de acompañamiento ilumina la plataforma durante tres minutos después de encender o apagar el contacto.

Comodidad acústica

Trabaje a un rendimiento máximo con un ruido mínimo. Ajustando la potencia del motor a los requisitos de cada trabajo, el ECO Mode adaptativo y la función de optimización de régimen reducen los niveles de sonido, una excelente noticia tanto para el equipo de extendido como para las personas que están cerca de la máquina. Se ha aislado los componentes en toda la máquina para que el nivel de ruido sea aún menor.

Acoplamiento inteligente

Multiplique la eficiencia del extendido con el sistema Smart Dock opcional. Las barras de luces controladas a distancia proporcionan indicaciones visuales al conductor del volquete, para ayudarle a aproximarse y descargar en la tolva de la extendedora de la forma más segura y eficaz. Esta solución contribuye a minimizar las interrupciones en el suministro del material, reducir los derrames y obtener una calidad del firme más homogénea.

Pave Assist

El sistema Pave Assist, que funciona con Volvo Co-Pilot, cuenta con unas potentes herramientas digitales, como Material Manager, Thermal Profiling y Weather View, diseñadas para simplificar el trabajo del operador, registrar el proceso de asfaltado y mejorar la calidad del firme.

TOME EL CONTROL

No pierda nunca el control con el sistema de gestión electrónico de la extendedora (EPM3). Todos los botones, que incluyen retroiluminación para trabajar de noche, están agrupados en el sistema de control y dispuestos especialmente para facilitar el trabajo. El EPM3 incluye funciones integradas como Settings Manager, que almacena ajustes personalizados para proyectos concretos, para garantizar una calidad de extendido homogénea entre diferentes trabajos, o Service Interval Manager, que alerta al operador en caso de una intervención de mantenimiento necesaria o programada.

Calidad duradera

Apueste por la P8820D ABG para conseguir unos resultados de extendido homogéneos. Diseñada para garantizar los máximos niveles de calidad y la disponibilidad, la máquina cuenta con funciones como un ajuste más amplio de la altura del sinfín, tensor automático de orugas, sistema de carga de la regla y la opción Soft Dock, además de ofrecer un práctico sistema de mantenimiento. El resultado es una extendedora con todas las garantías, para obtener una calidad del firme insuperable, turno tras turno y día tras día.

Óptimo flujo de material

Tras la estela del éxito de la generación anterior, la P8820D ABG ofrece un mayor intervalo de ajuste de altura del sinfín entre 120 mm y 200 mm. De este modo, la extendedora puede trabajar con el flujo de material óptimo en el conducto del sinfín, para procesar grosores de capa de hasta 300 mm.

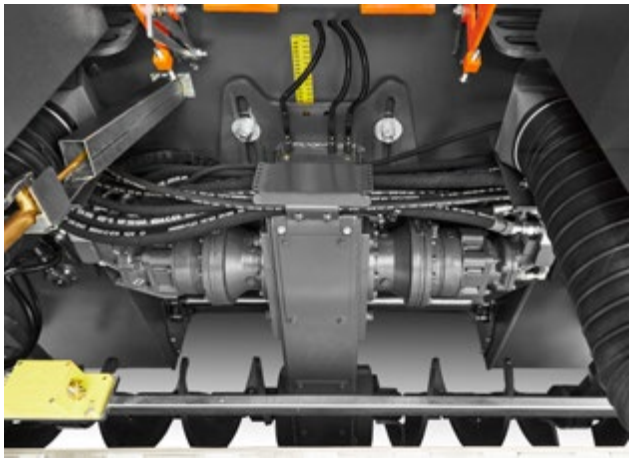

Trabaje con confianza

Consiga unos resultados de alta calidad en todos sus proyectos gracias al dispositivo de carga de la regla opcional patentado por Volvo, que impide las sacudidas en el arranque al trabajar con anchuras de extendido importantes. El dispositivo tensor de la regla fija la rigidez torsional en todo el largo de la regla para ofrecer siempre el mismo ángulo de ataque en todo su ancho.

En la dirección correcta

Para aumentar la disponibilidad y reducir los costes de explotación, el carro inferior incluye un tensor automático de la oruga con sistema hidráulico, una solución exclusiva de Volvo. El resultado es una dirección más precisa y estable y una reducción del desgaste, mientras que los resistentes rascadores de la oruga aportan todavía más suavidad al acabado superficial.

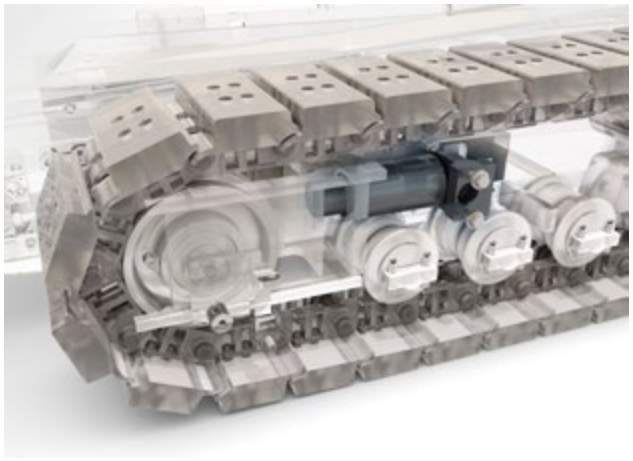

Siga trabajando

Vuelva al trabajo en un abrir y cerrar de ojos gracias a un mantenimiento rápido y seguro. El acceso de servicio mejorado a puntos de verificación esenciales a través de la amplia apertura en la parte superior de la plataforma ofrece un fácil mantenimiento, reduce el tiempo de inactividad y minimiza los costos operativos.

APROXIMACIÓN SUAVE

Evite los daños en el camión y la extendedora al realizar la aproximación con la opción Soft Dock, la única solución del mercado capaz de absorber los impactos y, al mismo tiempo, mantener la oscilación. Unos rodillos portadores con amortiguación absorben los impactos durante el acoplamiento, lo que reduce el riesgo de marcas de la regla en el firme y garantiza los máximos niveles de calidad.

Una calidad de extendido sin rival

Con una anchura de extendido máxima de 13 metros, la P8820D ABG es compatible con un amplio abanico de reglas de alto rendimiento, adaptadas a los diferentes requisitos de su trabajo y preferencias. Y, gracias al sistema de acoplamiento rápido de Volvo, a las soluciones para perfiles especiales y a las compuertas de extremo con control hidráulico opcionales, los resultados de asfaltado que conseguirá con Volvo no admiten comparación alguna.

Las reglas de la excelencia

Gracias a décadas de innovación tecnológica, las reglas Volvo son garantía de una calidad de extendido sin rival y de unas superficies lisas y uniformes. Con una anchura de extendido de hasta 13 metros, la P8820D ABG puede incorporar diferentes reglas Volvo, capaces de trabajar con un sinfín de materiales. Las reglas Variomatic Volvo incorporan ocho tubos de guía, cuatro en cada extensión hidráulica, que garantizan un firme homogéneo y con una compactación uniforme.

Barras de tamper duraderas

Las barras de tamper diseñadas por Volvo, totalmente reforzadas y de fácil mantenimiento, son la mejor solución para conseguir la densidad del material necesaria. Según la aplicación y la condición, elija entre las reglas con apisonadora simple o doble para asegurar una superficie uniforme y homogénea.

Extensión simplificada

Cambie la extensión de la regla de una forma segura y eficaz, sin necesidad de herramientas especiales, gracias al exclusivo sistema de conexión rápida de Volvo. En solo 55 minutos puede montar una regla de 6,5 metros con chapas de canal, placas de guías y extensiones del sinfín.

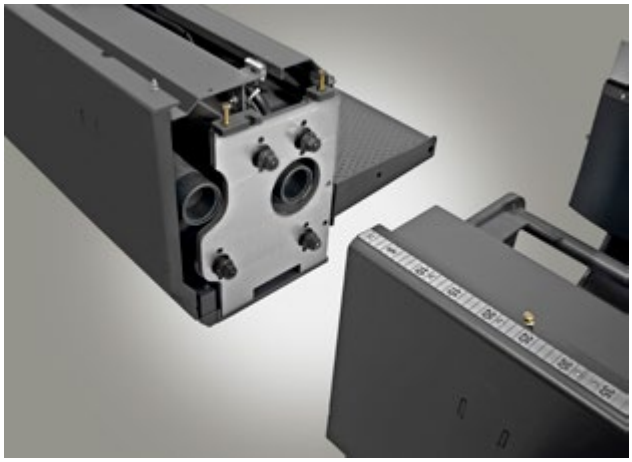

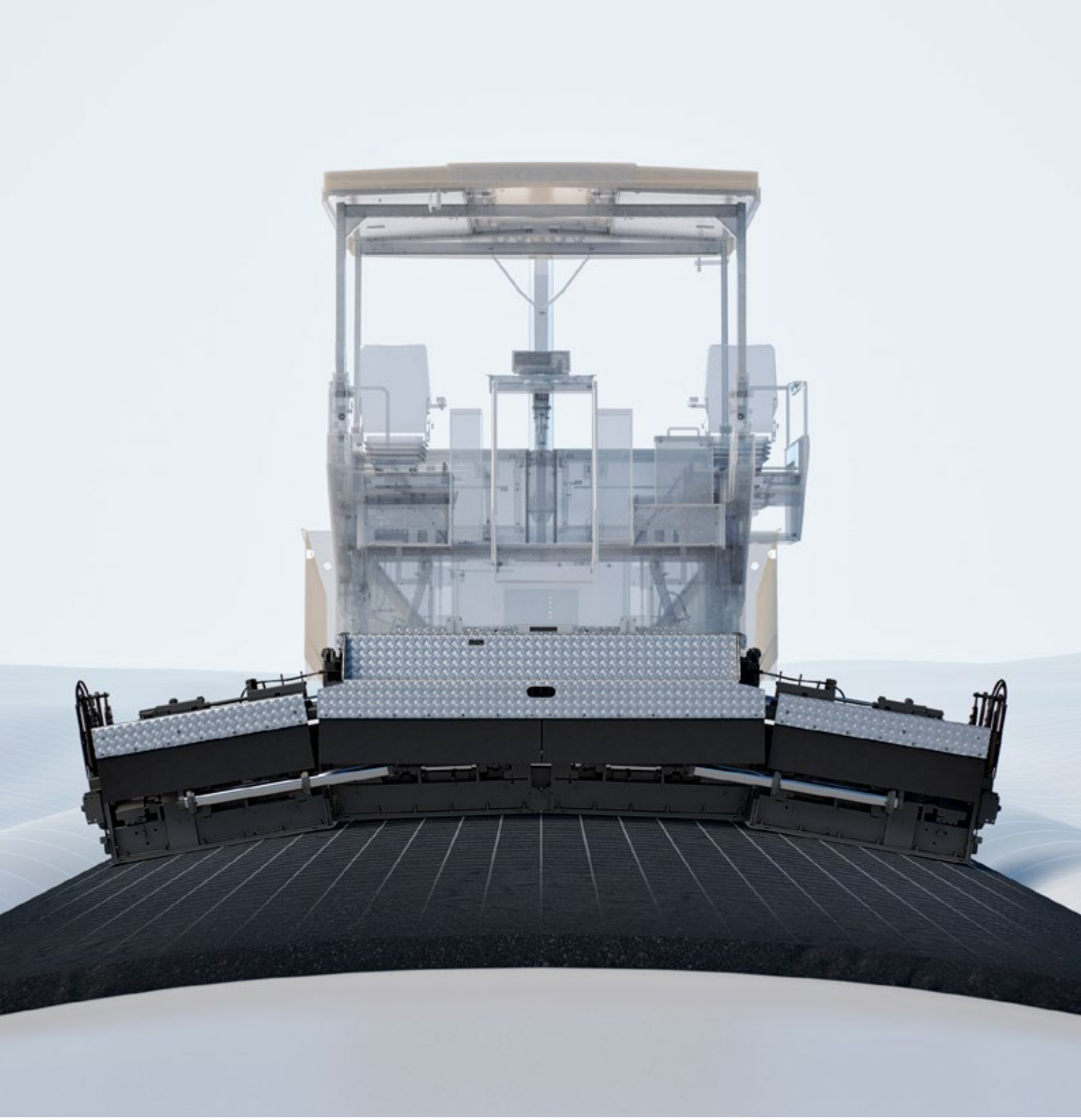

HÁGALO ESPECIAL

Las reglas VB79/89 y VDT-V 79/89 ofrecen la máxima versatilidad a la hora de extender perfiles de corona especiales en la superficie de la carretera, por ejemplo por necesidades de drenaje específicas. Las reglas extensibles incorporan dos secciones articuladas adicionales, que pueden ajustarse hacia arriba o abajo en un 10% (5,7°), lo que ofrece la posibilidad de extender fácilmente perfiles irregulares, utilizando menos material y a un coste inferior.

Una gran extendedora para unos grandes resultados

Pavimente con comodidad

- Intuitivo EPM3, incluido gestor de ajustes
- Bajos niveles sonoros
- Áreas de almacenaje para regla/paneles de extendido y caja de herramientas
- Peldaños y pasamanos de alta visibilidad
- Pave Assist, activado mediante Volvo Co-Pilot (opcional)

A lo grande

- Extendido de hasta 13 m de ancho y 300 mm de grosor
- 1 100 toneladas por hora
- Capacidad de la tolva de 14,7 t
- Longitud de oruga: 3120 mm, ancho de oruga: 325 mm
- Motor Volvo de bajo consumo, con potencia ECO adaptable

Acabado sin fallos

- Compatible con extendido de balasto, base tratada con cemento y hormigón compactado con rodillo
- Tensor de orugas automático
- Sistema de nivelación 3D: plug-and-play
- Carga de regla (opcional)
- Soft Dock (opcional)

Ver más, hacer más

- Capó del motor plano
- Inserciones acristaladas en los lados y espejos cerca del suelo
- Cajas eléctricas más pequeñas para mejorar la visión trasera
- Función de iluminación de llegada o salida
- Kits de iluminación

Disponibilidad

- Fácil acceso a los puntos de servicio
- Gestor de intervalo de servicio
- CareTrack – fácil monitorizado de la máquina
- Kits Volvo Care

Tecnología de reglas

- VB79/89 para todos los perfiles, corona especial incluida.
- Barras tamper duraderas y de fácil mantenimiento
- Dispositivo de tensión de regla
- Sistema de conexión rápida
- Compuertas hidráulicas, con Power Float (opcional)

Volvo P8820D ABG al detalle

Motor		
Fabricante		Volvo
Modelo		D8J
Combustible		Diésel
Rendimiento	kW	200
	hp	272
a velocidad del motor	r/min	2 000
Capacidad del depósito de combustible	l	250
Emisión del escape		Etapa V europea
Rendimiento		
Rendimiento (teórico)*	t/h	1 100
Espesor de la carpeta (máx.)	mm	300
Velocidad		
Pavimentación (máx.)	m/min	20
Transporte (máx.)	km/h	3,6
Transportador		
Capacidad de la tolva	t	14,7
Número de transportadores		2
Velocidad del transportador (máx.)	m/min	23
Sinfín		
Velocidad (máx.)	1/min	150
Diámetro	mm	360
Sistema eléctrico		
Voltaje de la batería	V	24
Peso		
Unidad de tractor	kg	17 350
Capacidad máx. de avance en pend. permitida* **		
Unidad de tractor + regla	%	25
Nivel de sonido		
Oído del conductor, según ISO 639 / ISO 11201		
L_{pA}	dB	84
Externa, de acuerdo con ISO 6395 / Directriz 2000/14/EC		
$Potencia_{ACÚSTICA}$	dB	106
Vibración		
Vibración de mano-brazo según ISO 5349:2001	m/s^2	<2,5
Vibración de cuerpo completo según ISO 2631:1997	m/s^2	<0,5

Bloc de notas

*El rendimiento del asfaltado real depende del grosor de la capa, así como de la anchura y velocidad de asfaltado, y también variará en función de las condiciones que se den en su lugar de trabajo. Podemos ayudarle a calcular el rendimiento de extendido para un proyecto concreto.
** Peso aproximado, sin opciones. El peso del tractor incluye la tolva delantera con faldón, rodillos de empuje estándar, generador, depósito de combustible lleno hasta la mitad y operador de 75 kg.
*** Se aplica a la regla VB 78 de 2,5 a 5,0 m. Cuando se utilizan extensiones, la capacidad de avance en pendiente máx. permitida se reducirá.

Especificaciones

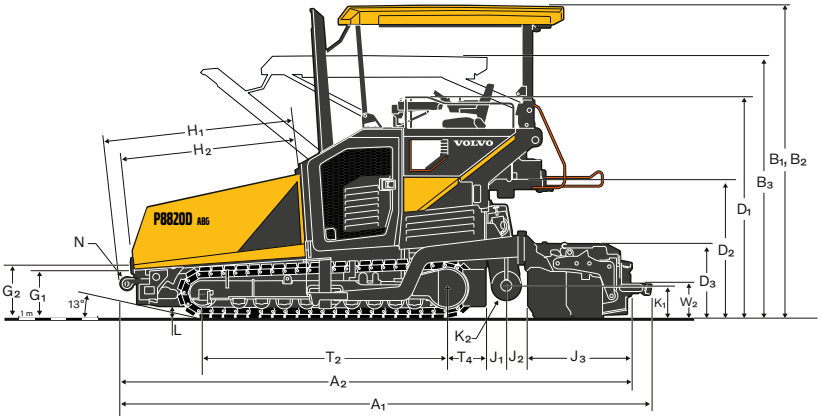

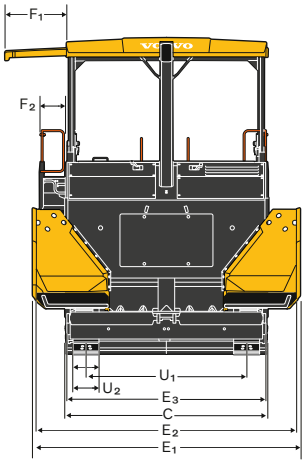

Dimensiones			
A1	Longitud de trabajo	mm	6 696
a2	Longitud al recibir la máquina	mm	6 446
B_1	Altura de operación	mm	3 952
B_2	Altura de conjunto de techo	mm	3 952
B_3	Altura al recibir la máquina	mm	3 078
C	Anchura de unidad tractora	mm	2 548
D_1	Altura de escaleras	mm	2 185
D_2	Altura de plataforma	mm	1 782
D_3	Altura de regla	mm	937
E_1	Anchura externa de tolva	mm	3 342
E_2	Anchura interna de tolva	mm	3.260
E_3	Anchura de travesaño de péndulo	mm	2 495
F_1	Extensión de conjunto de techo	mm	770
F_2	Extensión de consola de asiento	mm	320
G_1	Altura de carga interior	mm	621
G_2	Altura de carga exterior	mm	749
H_1	Longitud de la tolva a rodillo portador	mm	2 335
H_2	Longitud de tolva	mm	2 168
J_1	Distancia de pared posterior a centro del sinfín	mm	275
J_2	Distancia de regla a sinfín	mm	283
J3	Profundidad de la regla	mm	1 297
K_1	Altura del sinfín hasta el suelo (centro)	mm	422 ± 100
K_2	Diámetro del sinfín	mm	360
L	Altura libre inferior	mm	166
N	Diámetro del rodillo portador	mm	160
O	Anchura del transportador	mm	1 430
Anchura de la regla básica VB78+VB79		mm	2500
Anchura de la regla básica VB88+VB89		mm	3.000
Anchura de la regla extendida VB78+VB79		mm	5 000
Anchura de la regla extendida VB88+VB89		mm	6 000
T_2	Largo de la oruga	mm	3 084
T_4	Distancia entre orugas y pared trasera	mm	475
U_1	Ancho de la oruga	mm	2 010
U_2	Anchura de rodada	mm	325
W_1	Anchura de pasarela	mm	250
W_2	Altura de pasarela	mm	428

PESOS OPERATIVOS[1] DE REGLAS[2]

En ancho de trabajo		2,5 m	5 m	6 m	6.5 m	7,5 m	8 m	8.5 m	9 m	9 m (V)	10 m	11 m	12 m	12 m (V)	13 m
VB78	kg	-	3 600	-	5 222	5 802	6 342	-	6 923	-	-	-	-	-	-
VDT-V78	kg	-	3 850	-	5 592	6 192	6 832	-	7 433	-	-	-	-	-	-
VB 79	kg	-	4.050	-	5 672	6 252	6 792	-	7 373	-	-	-	-	-	-
VDT-V79	kg	-	4.300	-	6 042	6 642	7 282	-	7 883	-	-	-	-	-	-
VB88	kg	-	-	4.050	-	5 772	-	6 352	6 892	-	7 473	-	-	-	-
VDT-V88	kg	-	-	4 450	-	6 242	-	6 842	7 482	-	-	-	-	-	-
VB89	kg	-	-	4.500	-	6 222	-	6 802	7 342	-	-	-	-	-	-
VDT-V89	kg	-	-	4 800	-	6 642	-	7 242	7 882	-	-	-	-	-	-
MB 122	kg	2 242	-	4 456	-	6 076	-	-	6 828	7 454	8 050	8 575	9 070	9 679	9 878
VDT 121	kg	2 442	-	4 903	-	6.680	-	-	7 531	8193			10 029	10 675	10 975

[1] Incluidas extensiones de sinfín, placas de canal, compuertas, etc., independientes de la extendedora.

[2] Todas las reglas con calefacción eléctrica

Equipamiento

EQUIPAMIENTO ESTÁNDAR

Motor

- Motor diésel Volvo, UE Fase V

Desplazamiento

- Control electrónico de desplazamiento
- Rodillos del tren de orugas con lubricación de por vida
- Articulaciones del tren de oruga fundidas y reforzadas
- Tensor de orugas automático

Gestión de materiales

- Rodillos de empuje de alta resistencia
- Sensores proporcionales de transportador
- Control de sensor de sinfines ultrasónico proporcional
- Cuatro mecanismos hidrostáticos independientes para transportadores y sinfines
- Sinfín de alta resistencia
- Sistema de bloqueo rápido de sinfín
- Dirección de rotación de sinfines reversible
- Ajuste de altura del sinfín hidráulico

Sistemas eléctrico y electrónico

- Electronic Paver Management (EPM 3)
- Modo ECO
- Gestor de ajustes
- Gestor de intervalo de servicio
- Panel de control principal giratorio y ajustable en la plataforma del operador
- Dos paneles de control de regla giratorios y ajustables
- Interruptor maestro de la batería
- Armario de interruptores eléctricos
- Sistema de información de seguimiento de la máquina
- Generador para calentamiento eléctrico de regla

Estructura

- Techo apto para todos los climas de GRP (plástico reforzado con fibra de vidrio)
- Dos asientos de extensión lateral
- Kit antivandalismo
- Espejos de campo cercano en el techo para todos los climas
- Llave verde de Volvo

Regla

- Brazos de remolque divididos
- Bloqueo de regla
- Reglas VB con ajuste de corona hidráulico
- Sistema de conexión rápida para reglas Vario

Luces

- Iluminación de la plataforma del operador
- Función de iluminación de llegada o salida

Medioambiental

- Aislamiento sonoro

EQUIPAMIENTO OPCIONAL

Gestión de materiales

- Acoplamiento inteligente
- Acoplamiento suave
- Laterales de tolva de operación independiente
- Plataforma delantera de operación hidráulica
- Control de sensor de sinfines ultrasónico proporcional
- Semicarcasas de protección para eje del sinfín
- Extensiones de sinfín y cojinetes de sinfín adicionales
- Cubierta de transportador de alta resistencia
- Transportador reversible
- Lubricación central
- Rascador de oruga delantera hidráulico
- Tope de alimentador

Sistemas eléctrico y electrónico

- Tomas de corriente de 230 V
- Parada de emergencia lateral
- Ventilador para temperatura ambiente elevada
- CareTrack - Instalación de GSM
- CareTrack - Instalación de satélite
- Pave Assist (Sistema Co-Pilot de Volvo)
- Sistema de cámara Smart View de Volvo
- Equipos de nivelación
- Caja de transporte para paneles de control de EPM
- Función de diagnóstico integrada para barras de calentamiento de regla manual
- Alarma con ruido blanco

Estructura

- Asientos de lujo con calefacción
- Parabrisas delantero
- Cortinas laterales de lona de techo para todos los climas
- Colores personalizados
- Techo para todos los climas con accionamiento electrohidráulico
- Peso de lastre delantero

Regla

- Bloques espaciadores para regla
- Dispositivo de alivio de la regla
- Dispositivo de bloqueo contra elevación de la regla
- Dispositivo de carga de la regla
- Dispositivo de tensión de regla
- Ajuste hidráulico de altura de reglas extensibles
- Perfiles especiales VB79, VB89
- Compuertas traseras de regla ajustables hidráulicamente con Power-Float
- Compuertas traseras de regla calefactables
- Pasarela de regla plegable

Luces

- Kit básico halógeno
- Kit básico LED
- Kit Work Plus LED
- Kit Full Night LED
- Luces de advertencia LED
- Dos luces de globo LED

Medioambiental

- Unidad de limpieza mediante rociado de alto rendimiento
- Aceite hidráulico biodegradable
- Extractores de humos
- Sistema de rociado de emulsiones

SELECCIÓN DE EQUIPOS OPCIONALES VOLVO

Acoplamiento inteligente

Acoplamiento suave

Extractores de humos

Nivelación integrada

Techo eléctrico

Compuertas hidráulicas

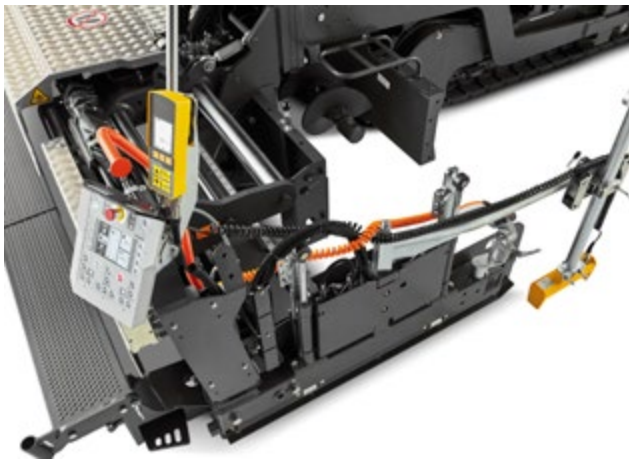

No todos los productos están disponibles en todos los mercados. Bajo nuestra política de mejoras continuas, nos reservamos el derecho de cambiar las especificaciones y diseño sin previo aviso.
Las ilustraciones no muestran necesariamente la versión de serie de la máquina.

VOLVO

Ref. No 20058848_C / Spanish-33 / 2022.12 / PTA / Volvo, Global Marketing