Volvo Construction Equipment

P6820D ABG, P7820D ABG

Finisseurs sur chenilles Volvo 2,5 - 11,0 m 140 - 175 kW

Volvo vous passe les commandes

Maîtrisez parfaitement votre finisseur avec les technologies de pointe Volvo, conçues pour une facilité d'utilisation et une efficacité maximales. Les P6820D / P7820D ABG offrent le package ultime : ils combinent la dernière génération de système de gestion électronique du revêtement (EPM3) avec le système de gestion des réglages, un poste de conduite à niveau sonore minimal et une excellente visibilité panoramique.

Tout de suite prêt à travailler

Gardez une qualité de revêtement constante de chantier en chantier avec le système de gestion des réglages qui permet d'enregistrer et sauvegarder les paramètres spécifiques de différents projets. Grâce à cette fonctionnalité intégrée, commencez le revêtement sans tarder. Le réglage initial de la machine est simplifié car l'opérateur peut réactiver les paramètres d'un chantier similaire, enregistrés dans le système EPM3. Lorsque le processus de revêtement est démarré, l'opérateur peut procéder à des réglages fins afin d'optimiser les performances et la productivité.

Puissance élevée et grand confort

Avec les P6820D / P7820D ABG bénéficiez de hautes performances de revêtement et d'un niveau de bruit remarquablement bas. En adaptant constamment la puissance du moteur aux besoins réels, le mode adaptatif ECO et l'optimisation du régime moteur réduisent radicalement les émissions sonores, ce qui réduit la fatigue de l'équipe du finisseur mais également la gêne accasionnée aux riverains. Pour un environnement de travail plus confortable, le toit de protection est soigneusement insonorisé tandis que le système de tension automatique des chenilles réduit les vibrations pour un confort de conduite accru.

Visibilité panoramique sans restriction

Le poste de conduite offre un champ de vision dégagé sur toute la zone entourant le finisseur ainsi que sur la trémie, le canal des vis sans fin et la table de lissage. Le nouveau design du capot moteur ménage une excellente visibilité sur la trémie. Il suffit d'un coup d'oeil pour contrôler l'approvisionnement et le débit du matériau. Pour une efficacité et une sécurité accrues, les grandes surfaces vitrées ajoutées de chaque côté du poste de conduite offrent encore plus de visibilité.

Mieux voir, travailler plus

Plus de visibilité, plus de sécurité, moins de fatigue : travaillez avec précision, de jour comme de nuit, grâce à six puissants feux de travail en équipement standard et des ballons d'éclairage en option. Les feux LED sont plus durables et produisent une lumière plus puissante pour que vous puissiez mieux voir et produire davantage de nuit ou dans l'obscurité. Les plafonniers, placés sous le toit de protection, éclairent le poste de conduite pendant trois minutes dès que la machine est mise sous tension et après que le contact soit coupé.

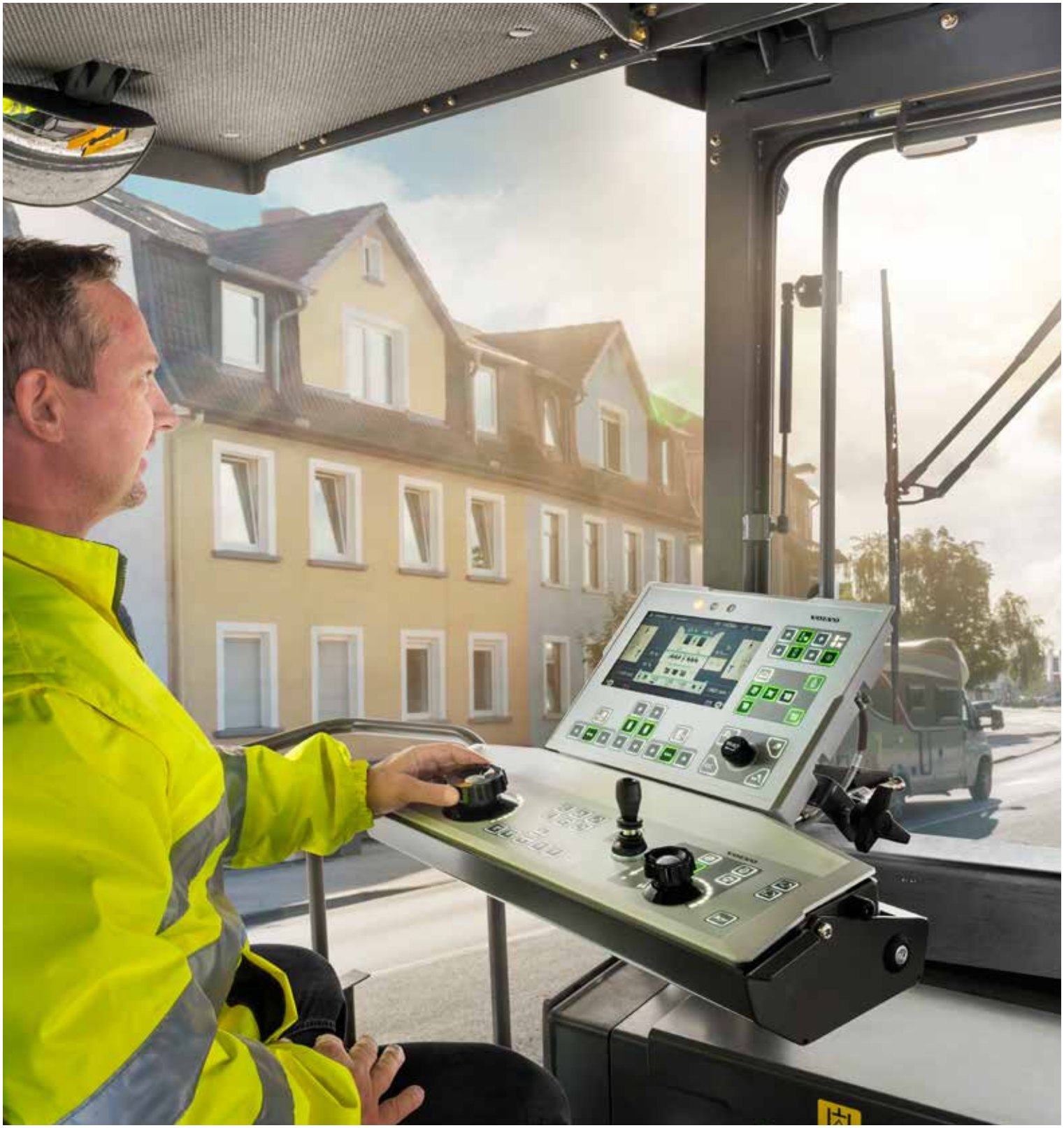

DES COMMANDES INTUITIVES

Maîtrisez vos chantiers avec le nouveau système de gestion électronique du revêtement (EPM 3). Les touches de commande de toutes les fonctions sont regroupées et agencées selon leur emplacement réel sur la machine en un diagramme logique qui guide l'opérateur de manière intuitive à travers les différentes fonctions de travail. Grâce à la molette de navigation, sélectionnez et réglez rapidement les fonctions du finisseur. Bénéficiez d'une facilité de commande sans égale, d'une maîtrise accrue et d'une efficacité optimale.

LA PUISSANCE À VOTRE SERVICE

Profitez de chantiers plus rentables grâce au puissant moteur Volvo, consommant peu de carburant et parfaitement harmonisé avec le système hydraulique. Construit par Volvo pour Volvo, ce moteur développe un couple élevé à bas régime pour des performances de haut niveau sur le long terme. Réduisez vos coûts de carburant et améliorez votre productivité grâce à des fonctionnalités intégrées de dernière génération, telles que le mode ECO adaptatif qui ajuste en permanence la puissance du moteur aux besoins du travail en cours.

Des performances de haut niveau sur le long terme

Construits avec des composants à haute performance, les P6820D / P7820D ABG sont conçus pour une productivité élevée mais ils consomment moins de carburant, émettent moins de bruit et reviennent moins cher à entretenir. Issus de près d'un demi-siècle d'expérience et d'ingénierie innovante, ces finisseurs assurent des performances de premier ordre sur lesquelles vous pouvez compter jour après jour, et année après année.

Efficace pour longtemps

Profitez d'une disponibilité et d'une longévité sans égales : la transmission Volvo et le nouveau système hydraulique se distinguent par leur robustesse et l'excellence de leurs performances. Le système de transmission complète le système hydraulique, les deux étant parfaitement harmonisés avec le moteur Volvo, afin d'assurer des performances élevées, une consommation de carburant réduite, un faible niveau de bruit et des émissions polluantes minimales.

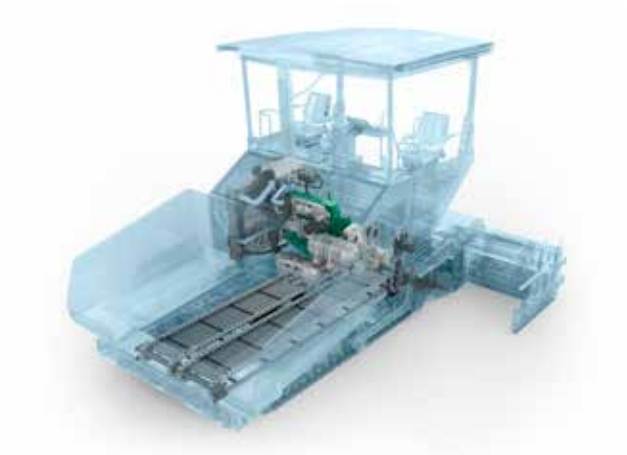

Bien refroidi en toutes conditions

Avec les P6820D / P7820D ABG, la température est toujours sous contrôle, même par fortes chaleurs et à haute altitude. La conception bien pensée du compartiment et du capot moteur offre beaucoup d'espace pour la circulation continue d'air produite par le ventilateur à régulation automatique. Le refroidissement du moteur et du système hydraulique reste pleinement efficace, même par températures ambiantes élevées. Cette conception réduit également le niveau de bruit, allonge la durée de vie de la machine et optimise l'efficacité du système hydraulique.

Une finition impeccable

Faites confiance aux robustes finisseurs P6820D / P7820D ABG pour réaliser des revêtements homogènes et de haute qualité. Grâce à de nombreuses caractéristiques, dont la tension automatique des chenilles, la trémie de grande capacité et le système Soft Dock, vous êtes assuré de toujours produire des surfaces parfaitement lisses et régulières.

L'assistant parfait

Profitez pleinement du potentiel de productivité de votre machine avec Pave Assist, spécialement conçu pour les finisseurs Volvo. Pave Assist offre une gamme puissante d'outils spécialisés - comprenant le profilage thermique (Thermal Profiling), la vue météorologique (Weather View) et le gestionnaire de matériaux (Material Manager) - afin d'améliorer les performances, l'efficacité et la qualité du revêtement.

Des tables de lissage à la pointe de la technologie

Avec les tables de lissage Volvo, passez à un niveau supérieur de performance Qu'il soit équipé d'une table de lissage à simple ou double barre de damage, votre finisseur P6820D / P7820D ABG dispose des panneaux latéraux à commande hydraulique (option), du système d'accouplement rapide Volvo et des profils de bombement spéciaux pour une polyvalence maximale et une finition homogène de haute qualité.

Faites pour durer

Atteignez facilement la densité cible avec les barres de damage spécialement conçues par Volvo, trempées à coeur pour une durée de vie maximale. Pour obtenir un revêtement lisse et homogène,optez pour une table de lissage à barre de damage simple ou double, selon l'application et les conditions de travail. La table de lissage à double barre de damage produit les densités les plus élevées en sortie de table, ce qui est essentiel lors de la pose de couches épaisses d'enrobés asphaltés ou de matériaux de base liés au ciment.

Montage et démontage rapides et faciles

Grâce au système d'accouplement rapide de Volvo, les extensions s'ajoutent ou se retirent en quelques minutes, sans l'aide d'outils spéciaux. Ce système permet à l'équipe du finisseur d'ajouter ou de retirer rapidement des extensions, de manière efficace et sûre, de sorte à gagner un temps précieux et de l'argent.

Sécurité et maîtrise

Meilleur contrôle du revêtement et sécurité accrue des opérateurs grâce aux nouveaux panneaux latéraux à commande hydraulique. Vous n'avez plus besoin de régler manuellement les panneaux latéraux de la table de lissage. Ces panneaux latéraux (option) s'ajustent depuis le boîtier de commande de la table de lissage, ce qui demande moins d'efforts, permet des réglages plus rapides et contribue à une finition impeccable des bords. Cette fonctionnalité permet également aux opérateurs de la table de rester à l'écart des automobiles lorsque le finisseur travaille le long d'une voie ouverte à la circulation.

Profils spéciaux

Les tables de lissage VB 79/89 et VDT-V 79/89 constituent la solution idéale pour poser des revêtements à profils de bombement spéciaux. Ces tables de lissage extensibles sont dotées de deux sections articulées supplémentaires, réglables de 10 % (5,7 °) vers le haut ou le bas. Elles permettent ainsi de poser des revêtements à profil de bombement variable – pour des besoins particuliers de drainage, par ex. – avec plus de facilité, moins de matériau et à moindre coût.

CONÇUES POUR L'EFFICACITÉ

Issues de dizaines d'années d'excellence technologique, les tables de lissage Volvo assurent une qualité, une uniformité et une régularité de revêtement sans pareilles. Polyvalents, efficaces et produisant des largeurs de revêtement jusqu'à 11 mètres, les P6820D / P7820D ABG disposent des meilleures tables de lissage du marché, capables de traiter une vaste palette de matériaux. Les tables de lissage Volvo Variomatic sont dotées de huit tubes de guidage, quatre pour chaque extension hydraulique, afin de produire un revêtement homogène, uniformément compacté et lissé.

SURVEILLANCE FACILE DE LA MACHINE

Grâce au système télématique CareTrack, évitez les immobilisations imprévues et assurez-vous que votre machine est utilisée de manière efficace. Pour accroître la rentabilité de votre finisseur, recevez à distance des rapports sur l'emplacement de la machine, son utilisation, sa productivité, sa consommation de carburant et plus encore. Avec le logiciel de diagnostic MATRIS, votre concessionnaire Volvo peut analyser les données opérationnelles de votre machine et vous aider à identifier les possibilités d'amélioration du rendement de vos chantiers.

Gardez votre finisseur en bon état de marche

Pour une longévité accrue et des performances constantes dans le temps, Volvo offre des fonctionnalités d'allongement de la durée de vie des composants ainsi que des opérations d'entretien simples et rapides. Grâce à des systèmes intelligents tels que CareTrack® et la gestion des entretiens, ainsi qu'une gamme de services Volvo, il vous sera facile d'exploiter pleinement votre finisseur P6820D / P7820D ABG tout en le gardant au mieux de sa forme.

Système de gestion des entretiens

Restez informé des besoins d'entretien de votre finisseur et maximisez la disponibilité de votre machine avec le système de gestion des entretiens. Un écran dédié sur le panneau de commande EPM3 informe l'opérateur des opérations d'entretien urgentes ou programmées. Le système enregistre un historique permanent des entretiens de la machine. Et grâce au système d'alerte de vol de carburant, vous serez averti si du carburant a été volé dans le réservoir, ce qui vous permettra d'éviter une immobilisation imprévue et coûteuse.

Une facilité d'entretien sans pareille

Maximisez la disponibilité de votre finisseur grâce à des opérations d'entretien rapides et sûres. Pour une maintenance facile, rapide et peu coûteuse, les composants à contrôler ou entretenir sont aisément accessibles par une grande trappe sur la plateforme de conduite. Démarrez le moteur et ouvrez la trappe de service de tous les finisseurs de votre flotte avec une seule clé.

Volvo – votre partenaire de confiance

Volvo est là pour vous aider chaque fois que vous en avez besoin. En tant que fournisseur de solutions complètes, nous nous tenons à votre disposition pour assurer une disponibilité maximale de votre machine. Grâce à son réseau de concessionnaires couvrant le monde entier, leurs techniciens formés en usine et l'excellente disponibilité de ses pièces détachées,Volvo peut répondre à tous vos besoins en s'appuyant sur sa connaissance des conditions locales et son expérience mondiale.

Kits d'entretien Volvo Care

En ne remplaçant que les pièces principales ou visiblement usées sans tenir compte des pièces attenantes, on augmente les contraintes subies par les pièces neuves et on réduit de ce fait nettement la durée de service de la machine. Optimisez les performances et la durée de vie des pièces détachées avec les kits Volvo Care. Ne perdez plus de temps à deviner quelles pièces doivent être remplacées car chaque kit Volvo Care contient toutes celles qui doivent l'être. Économisez du temps, réduisez les coûts et bénéficiez des toutes dernières améliorations techniques avec un kit Volvo Care.

Un niveau supérieur de performance

Visibilité panoramique sans restriction

Le poste de conduite offre un champ de vision dégagé sur toute la zone entourant le finisseur ainsi que sur la trémie, le canal des vis sans fin et la table de lissage.

Mieux voir, travailler plus

Voir plus et travailler plus de nuit ou dans l'obscurité avec les puissants feux de travail LED. Sécurité accrue grâce à l'éclairage automatique du poste de conduite.

SURVEILLANCE FACILE DE LA MACHINE

Avec CareTrack, recevez à distance des rapports sur l'emplacement de la machine, son utilisation, sa productivité, sa consommation de carburant et plus encore.

Faites pour durer

Pour obtenir un revêtement lisse et homogène,optez pour une table de lissage à barre de damage simple ou double, selon l'application et les conditions de travail.

LA PUISSANCE À VOTRE SERVICE

Silencieux et efficace, le moteur Volvo développe une puissance élevée tout en consommant peu de carburant grâce à des fonctionnalités intégrées de dernière génération.

CONÇUES POUR L'EFFICACITÉ

Faites confiance aux tables de lissage Volvo, issues de dizaines d'années d'excellence technologique, pour produire des revêtements d'une qualité et d'une régularité sans pareilles.

Bien refroidi en toutes conditions

Même par température ambiante élevée, le ventilateur à régulation automatique assure un refroidissement efficace du moteur et du système hydraulique.

L'assistant parfait

Pave Assist combine les outils Thermal Profiling, Weather View et Material Manager pour une productivité et une qualité de revêtement maximales.

Profils spéciaux

Les tables de lissage VB 79/89 et VDT-V 79/89 constituent la solution idéale pour poser des revêtements à profils de bombement spéciaux.

DES COMMANDES INTUITIVES

Maîtrisez le processus de revêtement avec le système de gestion électronique EPM3 qui regroupe toutes les touches de commande en une seule unité pour une efficacité optimale.

Sécurité et maîtrise

Meilleur contrôle du revêtement et sécurité accrue des opérateurs grâce aux nouveaux panneaux latéraux à commande hydraulique (option).

Une facilité d'entretien sans pareille

Disponibilité maximale grâce à un accès facile et une clé unique pour des entretiens rapides et sûrs.

Volvo P6820D ABG, P7820D ABG - En détail

		P6820D ABG	P7820D ABG
Moteur (diesel)			
Marque		Volvo	Volvo
Modèle		D6J	D8J
Puissance	kW	140	175
	Ch	190	238
à un régime moteur de	tr/min	2 000	1 800
Refroidissement		Liquide	Liquide
Contenance du réservoir de carburant	L	250	250
Normes antipollution		UE Etape 4 / EPA Tier 4f	UE Etape 4 / EPA Tier 4f
Revêtement			
Production (théorique)*	t/h	700	900
Epaisseur max.	mm	300	300
Vitesse			
Revêtement (max.)	m/min	20	20
Transport (max.)	km/h	3,6	3,6
Trains de chenilles			
Longueur	mm	3 000	3 000
Largeur des chenilles (aux patins)	mm	300	300
Convoyeurs			
Capacité de la trémie	t	13,5	13,5
Nombre de convoyeurs		2	2
Vitesse des convoyeurs (max.)	m/min	23	23
Vis sans fin			
Régime (max.)	tr/min	95	95
Diamètre	mm	360	360
Système électrique			
Tension	V	24	24
Dimensions			
Longueur avec table de lissage Variomatic (passerelle relevée)	mm	6 120	6 120
Largeur	mm	2 548	2 548
Hauteur	mm	3 785	3 785
Hauteur de transport	mm	2 934	2 934
Poids**			
Elément Tracteur	kg	14 350	14 900
Pente franchissable max.***			
Tracteur + table de lissage	%	25	25

* La production réelle de revêtement dépend de l'épaisseur et de la largeur de la couche, de la vitesse de progression et des conditions spécifiques au chantier. Contactez nous et nous vous aiderons volontiers à calculer votre production de revêtement pour un chantier particulier.

** Tous les poids sont approximatifs et n'incluent aucune option. Le poids du tracteur est calculé sans table de lissage, avec la trémie standard, avec le réservoir de carburant à moitié plein, sans les barres de traction, avec le rouleau de butée D = 110 mm et un opérateur de 75 kg.

*** Avec la table de lissage VB 78 2,5 - 5,0 m. L'utilisation des extensions réduit la pente max. franchissable.

Niveaux sonores			
		P6820D ABG	P7820D ABG
Niveau sonore intérieur (pression acoustique), selon ISO 11201			
LpA	dB(A)	82	83
Niveau sonore extérieur, selon la Directive 2000/14/CE			
LwA	dB(A)	105	105

Caractéristiques techniques

DIMENSIONS		
		P6820D ABG et P7820D ABG
Unité		**mm**
A	Standard	6 120
	Système Soft Dock	6 244
B		3 000
C		268
D		275
E		265
F		360 ± 60
G		2 151
H		3 792
I		1 385
J		607
K		160
L		436
M		770
N		320
O		1 615
P		1 025
Q	Levé	3 785
	Baissé	2 934
R	Ouverte	3 256
	Fermée	2 452
S		3 169
T		2 495
U		300
V		2 269
W		438
X		1 280
Y		2 500
Z		5 000

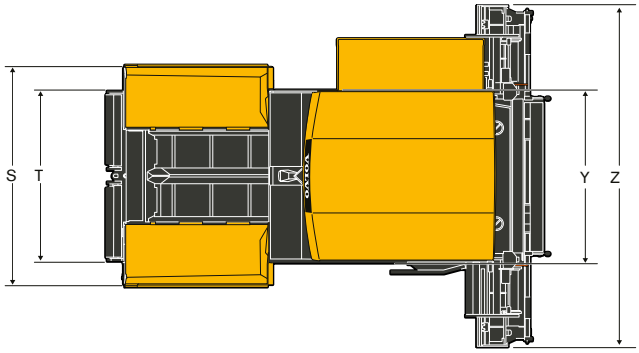

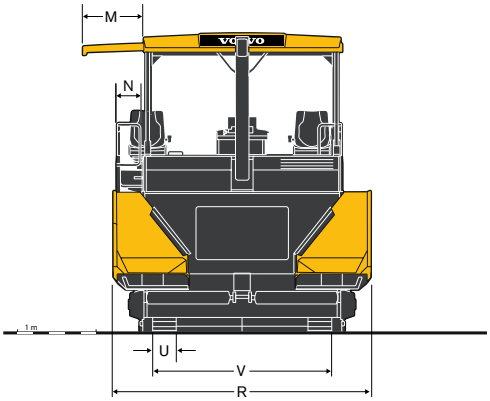

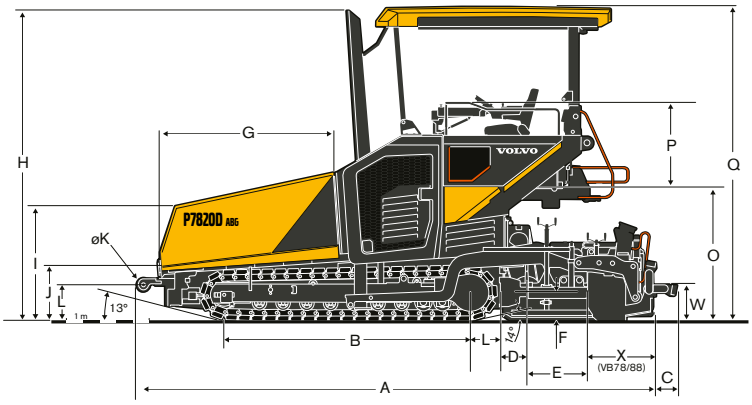

POIDS OPÉRATIONNELS[1] DES TABLES DE LISSAGE (KG)												
Largeur de travail	**2,5 m**	**4 m**	**5 m**	**6 m**	**6,5 m**	**7 m**	**7,5 m**	**8 m**	**8,5 m**	**9 m**	**10 m**	**11 m**
P6820D ABG												
VB 78 ETC	-	-	3 600	-	5 222	-	5 782	6 342	-	6 903	-	-
VDT-V 78 ETC	-	-	3 720	-	5 442	-	6 032	-	-	-	-	-
VB 79 ETC	-	-	3 730	-	5 352	-	5 912	6 472	-	7 033	-	-
VB 88 ETC	-	-	-	3 820	-	-	5 542	-	6 102	6 662	-	-
VDT-V 88 ETC	-	-	-	4 450	-	-	6 272	-	-	-	-	-
MB 122	1 800	3 065	-	4 752	-	5 595	6 017	6 439	-	7 282	8 126	-
P7820D ABG												
VB 78 ETC	-	-	3 600	-	5 222	-	5 782	6 342	-	6 903	-	-
VDT-V 78 ETC	-	-	3 720	-	5 442	-	6 032	6 662	-	7 253	-	-
VB 79 ETC	-	-	3 730	-	5 352	-	5 912	6 472	-	7 033	-	-
VDT-V 79 ETC	-	-	4 100	-	5 822	-	6 412	7 072	-	7 633	-	-
VB 88 ETC	-	-	-	3 820	-	-	5 542	-	6 102	6 662	7 223	-
VDT-V 88 ETC	-	-	-	4 450	-	-	6 272	-	6 862	7 492	-	-
VB 89 ETC	-	-	-	4 200	-	-	5 922	-	6 482	7 042	-	-
VDT-V 89 ETC	-	-	-	4 570	-	-	6 392	-	6 982	7 612	-	-
MB 122	1 800	3 065	-	4 752	-	5 595	6 017	6 439	-	7 282	8 126	8 969
VDT 121	2 100	-	-	5 052	-	-	6 317	-	-	7 582	-	-

[1] Avec les extensions de vis, les panneaux de guidage, les panneaux latéraux, les barres de traction, etc.

Équipement

ÉQUIPEMENT STANDARD	P6820D ABG	P7820D ABG
Moteur		
Moteur diesel Volvo, UE Etape 4 / EPA Tier 4f	•	•
Entraînement		
Entraînement indépendant de chaque chenille, piloté par régulation électronique	•	•
Galets de chenilles scellés et graissés à vie	•	•
Maillons de chenilles en acier forgé trempé	•	•
Tension automatique des chenilles	•	•
Gestion du matériau		
Capteurs d'entraînement proportionnel des convoyeurs	•	•
Quatre entraînements hydrostatiques indépendants pour les deux convoyeurs et les deux vis sans fin	•	•
Rotation des vis sans fin réversible	•	•
Réglage hydraulique de la hauteur des vis sans fin	•	•
Système électrique et électronique		
Gestion électronique du revêtement (EPM 3)	•	•
Mode ECO	•	•
Système de gestion des réglages	•	•
Système de gestion des entretiens	•	•
Console de commande principale, pivotante et réglable sur la plateforme de conduite	•	•
Deux boîtiers de commande pivotants et réglables montés sur la table de lissage	•	•
Coupe-batterie	•	•
Armoire électrique	•	•
MATRIS	•	•
Châssis		
Toit quatre saisons, plastique renforcé de fibre de verre	•	•
Deux sièges, coulissants en dehors du finisseur	•	•
Kit anti-vandalisme	•	•
Rétroviseurs grossissants montés sur le toit	•	•
Clé Green Key Volvo	•	•
Table de lissage		
Barres de traction en deux parties	•	•
Verrouillage de la table de lissage	•	•
Eclairage		
Eclairage de la plateforme de conduite	•	•
Fonction "home light"	•	•
Environnement		
Insonorisation	•	•

ÉQUIPEMENT EN OPTION	P6820D ABG	P7820D ABG
Gestion du matériau		
Système Smart Dock	•	•
Système Soft Dock	•	•
Rouleaux de butée renforcés	•	–
Capteurs à ultrasons de commande proportionnelle des vis sans fin	•	•
Ailes de trémie indépendantes	•	•
Tablier avant à commande hydraulique	•	•
Système de verrouillage rapide des vis sans fin	•	•
Vis sans fin renforcés	•	–
Demi-coquilles de protection de l'arbre des vis sans fin	•	•
Extensions des vis sans fin et roulements additionnels	•	•
Capot des convoyeurs renforcé	•	•
Convoyeurs réversibles	•	•
Graissage automatique centralisé	•	•
Capteurs à ultrasons de commande proportionnelle des convoyeurs	–	•

ÉQUIPEMENT EN OPTION	P6820D ABG	P7820D ABG
Système électrique et électronique		
Quatre prises 230 V	•	•
Contacteur d'arrêt d'urgence placé sur le côté	•	•
Ventilateur pour températures ambiantes élevées	•	•
Installation CareTrack - GSM	•	•
Installation CareTrack - Satellite	•	•
Pave Assist (système Co-Pilot Volvo)	•	•
Système de caméras Smart View Volvo	•	•
Equipement de mise à niveau	•	•
Valise de transport des boîtiers de commande EPM	•	•
Châssis		
Sièges Deluxe avec chauffage intégré	•	•
Pare-brise	•	•
Rideaux latéraux pour toit toutes saisons	•	•
Peinture personnalisée	•	•
Toit quatre saisons à abaissement / relevage électro-hydraulique	•	•
Contrepoids avant	•	•
Table de lissage		
Entretoises pour table de lissage	•	•
Assistance de la table de lissage	•	•
Verrouillage anti-élévation de la table de lissage	•	•
Fonction de surcharge de la table de lissage	•	•
Dispositif de tension de la table de lissage	•	•
Réglage hydraulique de la hauteur des extensions	•	•
Réglage hydraulique du profil de bombement (tables de lissage VB)	•	•
Profils de bombement spéciaux, VB79, VB89	•	•
Panneaux latéraux à réglage hydraulique, tables de lissage Power-Float	•	•
Panneaux latéraux chauffants	•	•
Passerelle repliable	•	•
Eclairage		
Gyrophares, LED	•	•
Gyrophares, halogènes	•	•
Deux ballons d'éclairage, LED	•	•
Six feux de travail LED, montés sur le toit quatre saisons	•	•
Six feux de travail halogènes, montés sur le toit quatre saisons	•	•
Quatre feux de travail LED supplémentaires, montés sur le toit quatre saisons	•	•
Quatre feux de travail halogènes supplémentaires, montés sur le toit quatre saisons	•	•
Deux feux de travail LED supplémentaires, montés sur le châssis arrière	•	•
Deux feux de travail halogènes supplémentaires, montés sur le châssis arrière	•	•
Deux feux LED supplémentaires d'éclairage des vis sans fin, montés sur le châssis arrière	•	•
Deux feux halogènes supplémentaires d'éclairage des vis sans fin, montés sur le châssis arrière	•	•
Feu de travail LED portable, sur base magnétique	•	•
Feu de travail halogène portable, sur base magnétique	•	•
Environnement		
Extracteur de fumées de bitume	•	•
Système de pulvérisation d'émulsifiant	•	•
Pulvérisateur d'émulsifiant portable	•	•
Huile hydraulique biodégradable	•	•

QUELQUES OPTIONS VOLVO

Toit quatre saisons à abaissement / relevage électro-hydraulique

Equipement de mise à niveau

Panneaux latéraux à réglage hydraulique

Extracteur de fumées de bitume

Système Smart Dock

Pare-brise et protection toutes saisons

Tous nos produits ne sont pas disponibles pour tous les marchés. Conformément à notre politique d'amélioration permanente, nous nous réservons le droit de modifier sans préavis la conception et les caractéristiques de nos produits. Les illustrations ne représentent pas forcément la version standard de la machine.

Ref. 20055070_A / French-31 / 2017.12 / PAT / Volvo, Global Marketing

VOLVO

Volvo Construction Equipment

www.volvoce.com