Volvo Construction Equipment

P6820C ABG

Верижна асфалтополагаща машина Volvo 2.5-10.0 m 140 kW

Страст за работа

Ние от Volvo строителна техника не просто произвеждаме машини. Разработвайки продукти и услуги, които увеличават производителността, ние сме уверени, че можем да намалим разходите и да увеличим печалбата за Вас - експертите в промишлеността. Като част от групата на Volvo за нас са важни иновативните решения, които ще Ви помогнат да работите по-интелигентно, а не повече.

Помагаме ви да постигате повече

Постигайки повече резултати с по-малко усилия е запазена марка на Volvo строителна техника. Високата производителност отдавна се съчетава с ниска консумация, лесна употреба и дълготрайност. Когато става въпрос за намаляване на разходите за жизнения цикъл, Volvo е в свой собствен клас.

Конструирани да отговарят на вашите нужди

Дълъг е пътят по създаването на решения, които да задоволяват определени нужди в различните приложения в индустрията. Иновациите често предполагат високи технологии, но това не винаги е задължително. Някои от най-добрите идеи всъщност са прости, базирани на ясно и задълбочено разбиране на работния цикъл на нашите клиенти.

За 180 години се научава много.

През годините Volvo предлага авангардни решения, които революционизират употребата на строителна техника. Нито една друга марка не отговаря на толкова висок клас за безопасност. Предпазването на операторите, както и тези около тях и с вождането до минимум въздействието върху околната среда са традиционни ценности, които продължават да оформят нашата философия в създаването на продукти.

Ние сме на ваша страна.

Ние подсигуряваме марката Volvo с най-квалифицираните хора. Volvo е наистина глобална компания, такава която винаги е в готовност да помага на клиентите бързо и ефикасно, където и да се намират.

Ние притежаваме страст за работа.

Volvo Trucks

Renault Trucks

Mack Trucks

UD Trucks

Volvo Buses

Volvo Construction Equipment

Volvo Penta

Volvo Financial Services

Мощност и прецизност

Верижните асфалтополагащи машини Volvo са създадени за успешно изпълнение на широка гама от дейности, независимо дали се касае за полагане на настилка по стръмен наклон или за полагане на пластове с голяма дебелина. С P6820C ABG се постига изключително гладка повърхност на изпълнената настилка при всички възможни приложения. Доверете се на асфалтополагащите машини Volvo за постигане на отлична производителност и висока възвращаемост на инвестициите.

Режим на интелигентно управление на мощността

Когато условията за полагане на настилката не изискват работа с пълна мощност, операторът може да избере режим на интелигентно управление от главния контролен пулт (MCU), при който оборотите на двигателя автоматично се намаляват до 1 600 оборота в минута. По този начин се постигат по-ниски нива на шум и до 30% по-малък разход на гориво.

Висока ефективност, ниски нива на шум

Благодарение на съчетанието от двигател и компоненти на Volvo в асфалтополагащата машина се постига значително по-ниско ниво на шум, по-голяма работоспособност, по-малко умора за оператора и шумово замърсяване на околната среда.

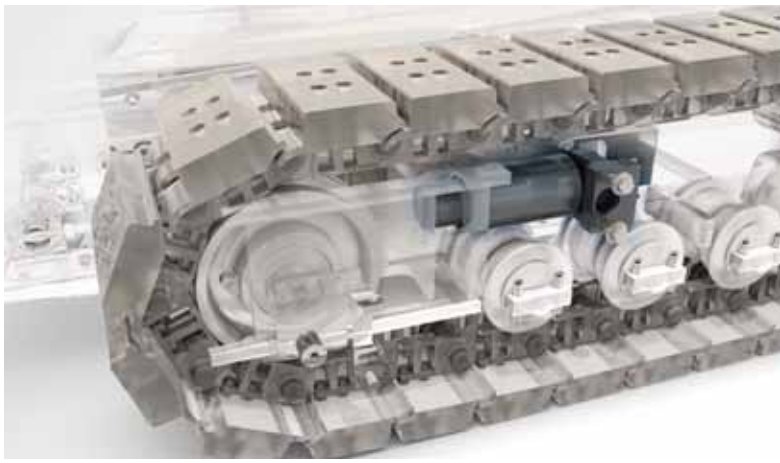

Балансиран дизайн

Асфалтополагащата машина се характеризира с добро разпределение на тежестта върху голямата контактна площ на веригата за постигане на максимална устойчивост и теглителна сила. Балансираното тегло, високата теглителна сила и интелигентното управление на мощността на двигателя осигуряват оптимална производителност при полагането на настилки.

Хидравлично обтягане на веригата

Системата за постоянно автоматично обтягане на веригата я поддържа в оптимално състояние за безпроблемно изпълнение на работата, при което се намаляват износването на веригата и времето за престой на машината.

Прецизен контрол

Опростената и удобна за ползване кръгова скала на пулта за управление направлява електрохидравличната система за постигане на отличен контрол при полагане на настилката за безпроблемна работа при всяко приложение. Тази машина е идеална за полагане на настилка в криви, където точността е от решаващо значение, както и в прави участъци, където се получават остри ръбове.

Главен контролен пулт (MCU)

P6820C ABG се отличава с бърз и лесен достъп до структурираната информация посредством голям, цветен сензорен дисплей със задно осветяване, едно иновативно решение в този бранш. Благодарение на уникалния дизайн операторите имат пълен контрол върху настройката на функциите за полагане на настилки.

Управлението е във вашите ръце

От седалката на асфалтополагащата машина Volvo операторът разполага с пълен контрол на управлението посредством водещата в този бранш технология за електронно управление на полагането на настилки EPM II (Electronic Paving Management), създадена за лесно опериране и максимална ефективност. Volvo предлага най-доброто и интелигентно изпълнение за полагане на настилки.

Интуитивен дисплей

Функциите на асфалтополагащата машина се показват в ляво на главния пулт за управление MCU така както са разположени на машината. Това позволява на оператора бързо да локализира и регулира настройките, като например температурата на полагащата дъска и параметрите на двигателя.

Наблюдение на горивото

Системата за наблюдение на горивото на контролното табло следи и записва разхода на гориво за деня или за период от време, което позволява планиране на зареждането с гориво и изчисляване на оперативните разходи.

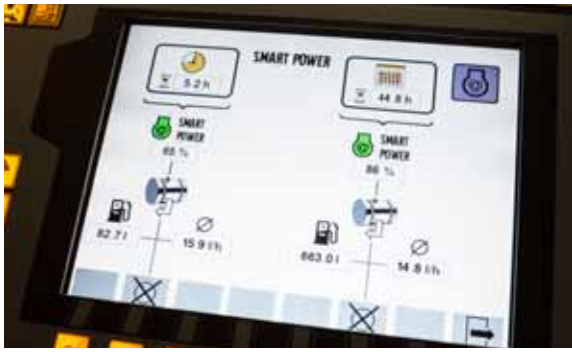

Бутон за включване / изключване

Бутонът за автоматично включване / изключване позволява на оператора да спре и да рестартира асфалтополагането със същите настройки, независимо колко време е минало, като по този начин се повишава ефективността на машината и се постигат устойчиви резултати.

Управление на настройките

Вече използваните и доказани настройки от предишни задания се съхраняват за повторна употреба на подобни бъдещи задачи, с което се спестява време, увеличава се производителността и се осигурява оптимално качество на изпълнената настилка.

Видимост във всички посоки

По време на работа, операторът има видимост на 360˚, което му дава възможност да следи целия процес на работа за максимална сигурност и производителност. Комфортните седалки могат да се изтеглят странично извън габарита на машината за максимална видимост.

Отлична видимост

Благодарение на осигурената видимост на 360º, от седалката си операторът може да контролира целия процес на асфалтополагане и подаване на сместа. Големият капацитет на бункера осигурява по-голямо количество смес и гарантира изпълнение на настилката без прекъсване на процеса. Самостоятелните хидростатични задвижвания на конвейерите и шнековете осигуряват равномерно разстилане на сместа и еднакво качество по цялата повърхност на изпълнената настилка.

Подаване на сместа

Самостоятелните, реверсивни хидростатични задвижвания на двата конвейера и шнековете с регулиране на височината им променят количеството на подаваната смес, за да се поддържа нейния постоянен дебит и равномерното ѝ разпределение пред полагащата дъска.

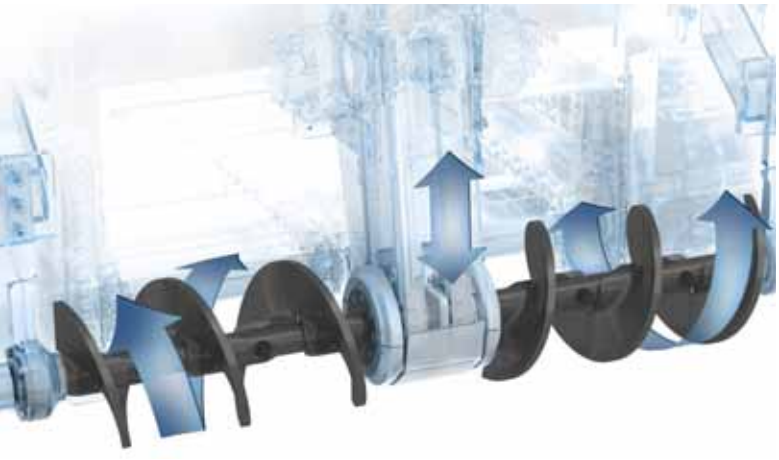

Видимост към подаването на сместа

При работа с асфалтополагащата машина P6820C ABG операторът разполага с отлична видимост към подаването на сместа от бункера към конвейерите, шнековия канал и товарните бордове.

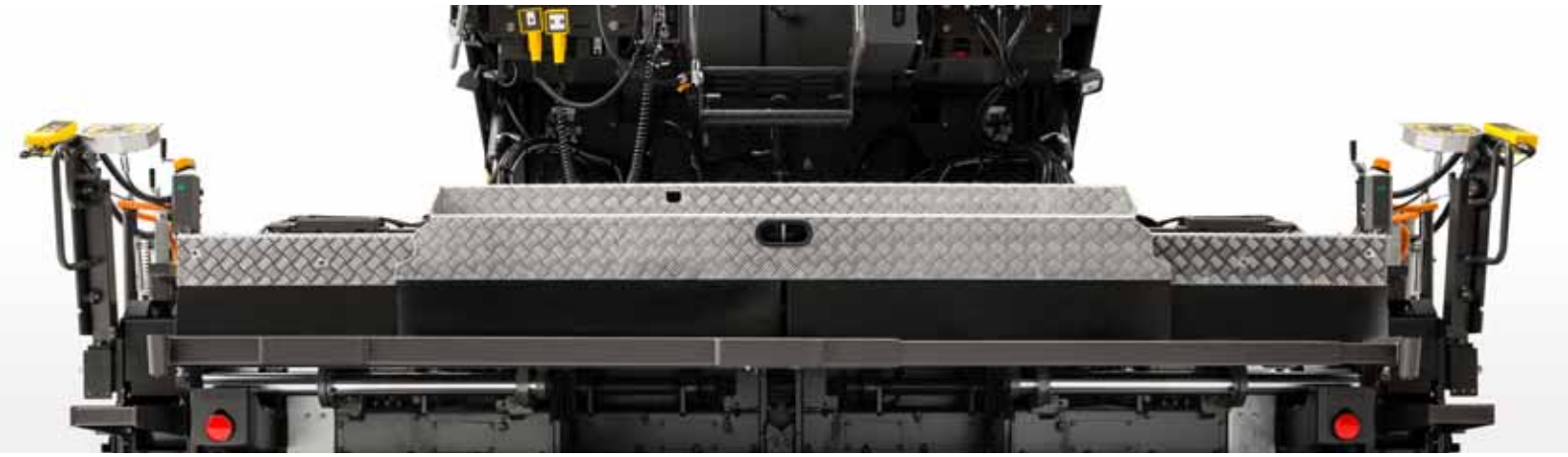

Увеличена ширина

Стандартната асфалтополагаща машина P6820C ABG е проектирана да работи ефективно в ширини от 3-6 метра. Тази ширина може да се увеличи до 10 метра с избор на допълнителни опции.

Перфектната комбинация за полагане на настилки

Видимост

Пълната видимост на 360° и изтеглящата се встрани седалка на оператора дават възможност за наблюдение на целия процес по полагане на настилката.

MCU

Главният пулт за управление с цветен екран позволява бърза и прецизна настройка на параметрите за полагане на настилки.

Двигател

Дизеловият двигател COM 3B на Volvo се отличава с ниско ниво на шум, висока ефективност и по-голяма мощност при по-малка консумация на гориво.

Удобство при обслужване

Всички проверки за ежедневна поддръжка могат да се извършват бързо, безопасно и лесно от площадката на оператора.

Голям капацитет на бункера

Големият капацитет на бункера осигурява продължително подаване на сместа за високопроизводителен производствен процес.

Хидравлично обтягане на веригата

Автоматичното обтягане поддържа веригата в оптимално състояние за по-слабо износване и ефективна работа.

Навес

Навесът с изтеглящ се сенник предпазва оператора от слънце, дъжд и шум. Той може да се свали по-ниско по време на транспортирането на машината.

Ниско ниво на шум

Ниското ниво на шум осигурява безопасна и комфортна работна среда.

Електрическо подгряване на полагащите дъски

Полагащите дъски Volvo Variomatic разполагат с подгряваща система в три зони за по-голяма производителност и сигурност при работа.

Полагащи дъски

Полагащите дъски на Volvo гарантират максимално качество и гладкост на положените настилки.

Ефективност и лекота при работа

Електронно управляваните самостоятелни задвижвания на хода за всяка гъсенична верига осигуряват гладко протичане на процеса при всички работни условия.

Врати за достъп

Вертикално окачените олекотени странични врати осигуряват отличен достъп за поддръжка за по-дълъг експлоатационен живот на машината.

Водеща в отрасъла производителност

Полагащите дъски на Volvo са проектирани за работа с широк спектър от материали и осигуряват максимална гладкост и еднородност на положената настилка. С гъвкавата асфалтополагаща машина P6820C ABG може да се изпълнява настилка на ширина от 2,5-10 метра. С иновативната технологията на Volvo за асфалтополагащи машини качеството има друго измерение.

Електрическо подгряване

Полагащите дъски Volvo Variomatic разполагат с подгряваща система в три зони, която осигурява бързо, ефективно и постоянно подгряване по цялата дължина на дъската.

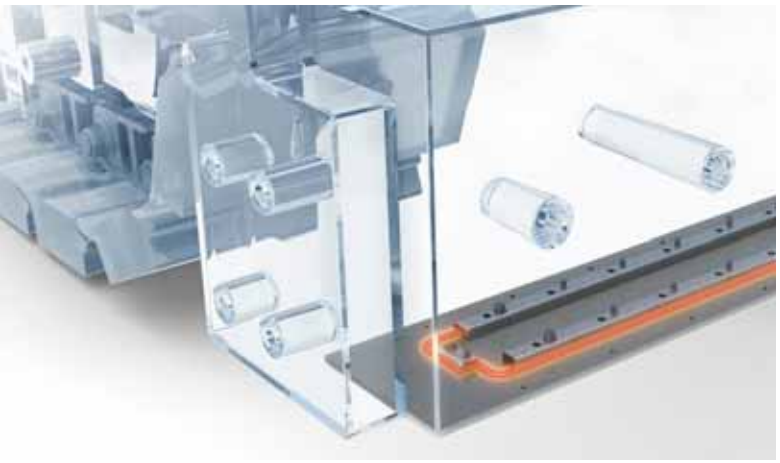

SCU

Двата удобно разположени пулта за управление на полагащите дъски (SCU) позволяват на операторите да управляват както функциите по асфалтополагането, така и потока и подаването на сместа.

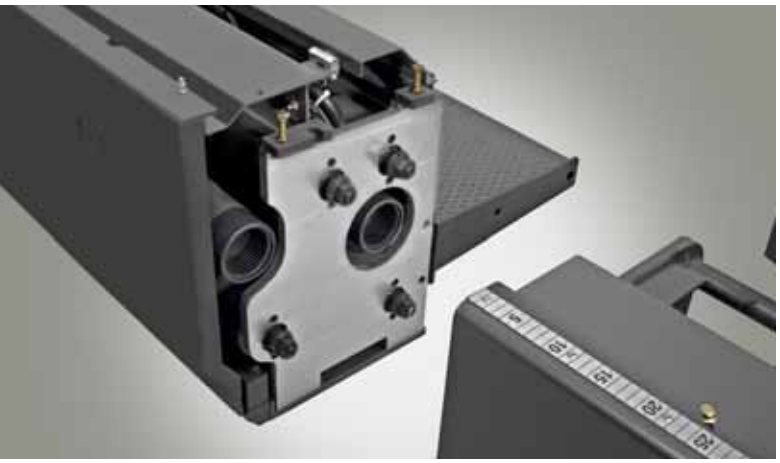

Бързо скачване

Удължителите на полагащата дъска се монтират или премахват за минути без да са необходими специални инструменти благодарение на уникалната система за бързо скачване на Volvo, която ви спестява време и пари.

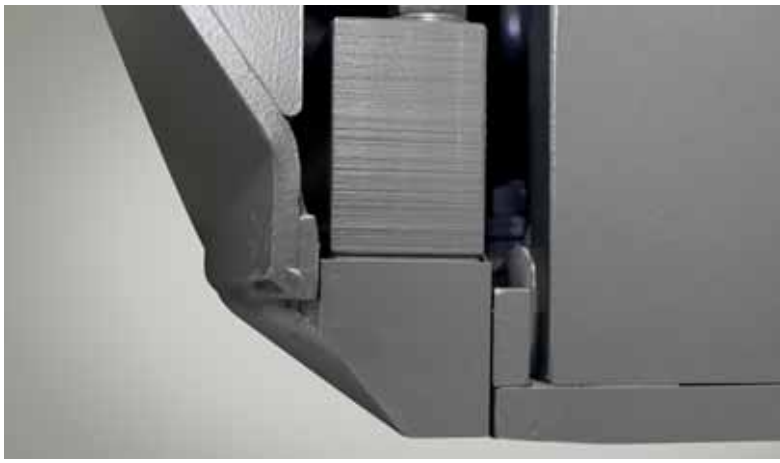

Щампа

Щампата се отличава с нов дизайн и масивна, закалена конструкция, за по-голяма дълготрайност и надеждност.

Работа на полагащата дъска

Полагащите дъски Volvo Variomatic предлагат на клиентите възможност за увеличаване на ширината и опции за полагане на настилки с ширина до 9 метра. Предлагат се със системи за единична или двойна щампа. С ръчното управление на полагащите дъски асфалтополагащата машина P6820C ABG може да се постигне максимална ширина на настилката до 10 метра.

Мрежа за обслужване

Volvo предлага на своите клиенти първокласна дистрибуторска мрежа за обслужване. Обучените в заводски условия техници от мобилните екипи на Volvo са в готовност да обслужат вашата машина с оригинални части Volvo в удобно за вас време. Доверете се на Volvo за максимална производителност и минимално време на изчакване.

Нашият приоритет е безотказната работа на вашата машина

Ангажиментът на Volvo не се изразява само в производството на качествени машини. Ние знаем, че при работа на обект времето означава пари и затова сме създали уникална глобална дистрибуторска мрежа за поддръжка и обслужване, за да се гарантира безотказната работа на вашата машина през целия ѝ експлоатационен живот. Тъй като асфалтополагащите машини на Volvo са 100% Volvo, получавате възможност да се възползвате от пълно обслужване, гаранция и поддръжка на частите за цялата машина, и всичко това от една локация. Ние във Volvo сме се погрижили всички нужди за поддръжката на вашата асфалтополагаща машина да бъдат удовлетворени на едно място.

Поддръжка на двигателя

С едно отваряне на отделение от площадката, можете да извършите всички ежедневни проверки бързо, безопасно и лесно. Нашият дистрибутор ще осигури пълно обслужване на вашия двигател Volvo и ще откликне на всички ваши нужди.

Управление на обслужването

От главния пулт за управление MCU операторът получава напомняния и предупреждения за предстоящи и просрочени проверки за поддръжка и обслужване. Извършените проверки се записват и съхраняват в системата.

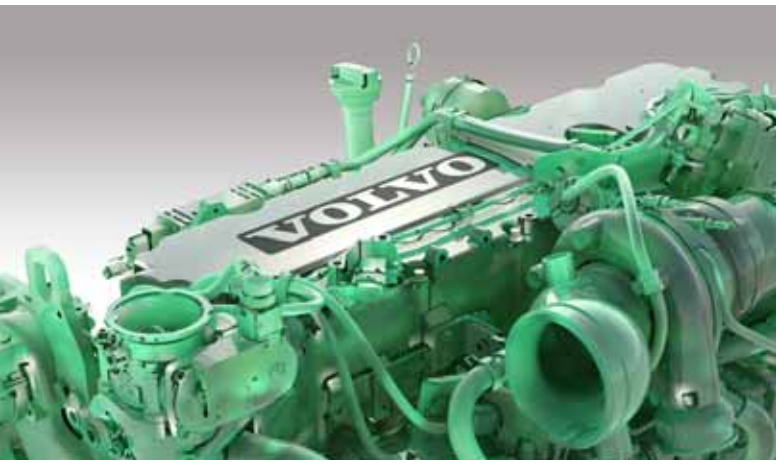

Комплекти резервни части

Използването на комплектите резервни части Volvo за износващите се компоненти гарантира дълъг жизнен цикъл и висока производителност на машината. Възползвайте се от 100% оригинални части Volvo в един пакет за оптимална надеждност на вашата машина.

Споразумения за поддръжка на машините

Споразуменията с клиентите на Volvo за поддръжка на техните машини предлагат обслужване и поддръжка с максимален контрол на разходите и минимален престой. Гъвкавата система обхваща широка гама от услуги от пълен ремонт и поддръжка до програма за инспекции, която покрива жизненоважни части и функции.

Спецификации

Модел		P6820C
Двигател (дизелов)		
Марка		Volvo
Модел		D6H
Ефективна мощност при обороти на двигателя	kW	140 at 2 000 rpm
	HP	190 at 2 000 rpm
Охладител		течен
Капацитет на резервоар за гориво	l	240
Вредни емисии		COM 3B/EPA Tier 4i
Полагане на настилки		
Производителност (теоретична)*	t/h	700
Дебелина на пласта (макс.)	mm	300
Скорости		
При полагане на настилка	m/min	20
При транспорт	km/h	3.3
Ходова част		
Дължина на веригата	mm	3 000
Ширина (пластини на верига)	mm	300
Смесена конвейерна система		
Капацитет на бункер	t	13.5
Конвейери		2
Скорост на конвейер	m/min	23
Шнекове		
Скорост на шнек	1/min	80 / 90 (HD)
Диаметър на шнек	mm	360
Електрическа система		
Напрежение на превозното средство	Volt	24
Транспортни размери		
Ширина (пластини на верига)	mm	2 550
Дължина	mm	6 092
Височина	mm	2 917
Тегла**		
Тегло на машината	kg	15 100
Максимален допустим надлъжен наклон***		
машина + полагаща дъска	%	25
Ниво на шум		
Ниво на шум на мястото на оператора съгласно ISO 11201	LpA dB(A)	82
Ниво на външен шум съгласно Директива 2000/14/EC	LwA dB(A)	105

* Реалната производителност при полагане на настилката зависи от дебелината на пласта, ширината на настилката и скоростта на полагане и варира в зависимост от преобладаващите на обекта специфични условия. Ние сме на ваше разположение и с удоволствие ще ви помогнем да изчислите производителността на машината за специфичните условия на вашия проект.
** Всички тегла са приблизителни без опции. Тегло на машината: гуми напълнени с вода, резервоар за гориво наполовина пълен и включен сенник за предпазване от дъжд.
*** Отнася се за полагаща дъска VB 78 2.5-5.0 m. Когато се ползват удължители, максималният надлъжен наклон се намалява.

Спецификации на полагащата дъска

Устойчива конструкция на полагащата дъска

Съвместната работа на масивната рамка и двете големи опорни тръби за удължителите създават един стабилен механизъм на полагащата дъска. Тръбите заедно с рамката и ниската точка на теглене поемат усукването при завъртане, като се постига плътно и равномерно полагане на настилката.

Щампа и вибрация

Технологията с една или две щампи осигурява висока степен на уплътняване зад полагащата дъска. Заедно с високото качество на вибриране се постига гладка повърхност на изпълнената настилка.

Подгряване

Полагащите дъски Volvo се характеризират с независимо управление на температурата на основната дъска и удължителите, както и подгряване на щампата.

Прецизно регулиране

Функцията за хидравлично регулиране на полагащата дъска с дистанционен контрол дава възможност за лесна и бърза промяна на настройките.

Разпределение на греста

Централната система за гресиране на Volvo осигурява оптимално разпределение на греста, като по този начин се намаляват изискванията за поддръжка.

Регулиране на височината

Хидравличното устройство за регулиране на височината настройва прецизно височината на удължителите спрямо основната полагаща дъска.

РАБОТНИ ТЕГЛА1 НА ПОЛАГАЩИТЕ ДЪСКИ В KG

	P6820C										
При работна ширина	2.5 m	4 m	5 m	6 m	6.5 m	7 m	7.5 m	8 m	8.5 m	9 m	10 m
VB 78 ETC	-	-	3 600	-	5 222	-	5 782	6 342	-	6 903	-
VB 78 GTC	-	-	3 680	-	5 342	-	5 912	6 502	-	7 073	-
VDT-V 78 ETC	-	-	3 720	-	5 442	-	6 032	-	-	-	-
VDT-V 78 GTC	-	-	3 800	-	5 562	-	6 172	-	-	-	-
VB 79 ETC	-	-	3 730	-	5 352	-	5 912	6 472	-	7 033	-
VB 88 ETC	-	-	-	3 820	-	-	5 542	-	6 102	6 662	-
VB 88 GTC	-	-	-	3 900	-	-	5 662	-	6 232	6 822	-
VDT-V 88 ETC	-	-	-	4 450	-	-	6 272	-	-	-	-
VDT-V 88 GTC	-	-	-	4 520	-	-	6 382	-	-		-
MB 122	1 800	3065	-	4 752	-	5 595	6 017	6 439	-	7 282	8 126

[1] Включително шнековите удължители, пластините на канала, товарни бордове, теглични пръти отзад и др.

Спецификации

РАЗМЕРИ

P6820C		
Мерна единица		mm
A		6 388
B		3 000
C		415
D		530
E		1 615
F		360 ± 60
G		2 170
H		3 793
I		1 373
J		608
K		525
L		155
M		13°
N		110
O		438
P		1 614
Q	горе	3 785
	долу	2 917
R	отворен	3 252
	затворен	2 454
S		3 168
T		2 495
U		320
V		2 500/ 3 000
W		5 000/ 6 000
X		300
Y		2 269
Z		770

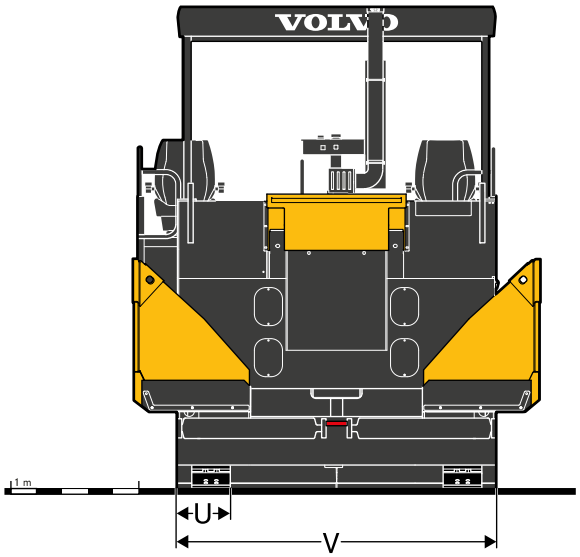

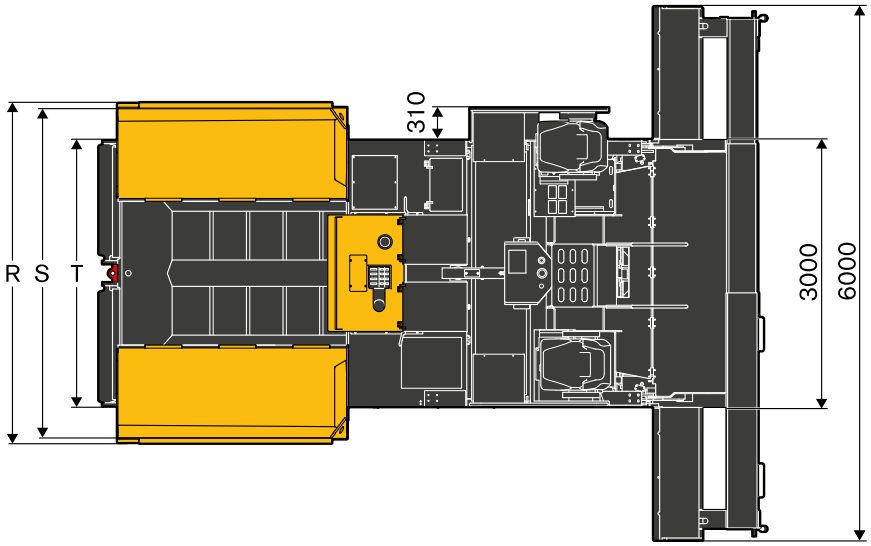

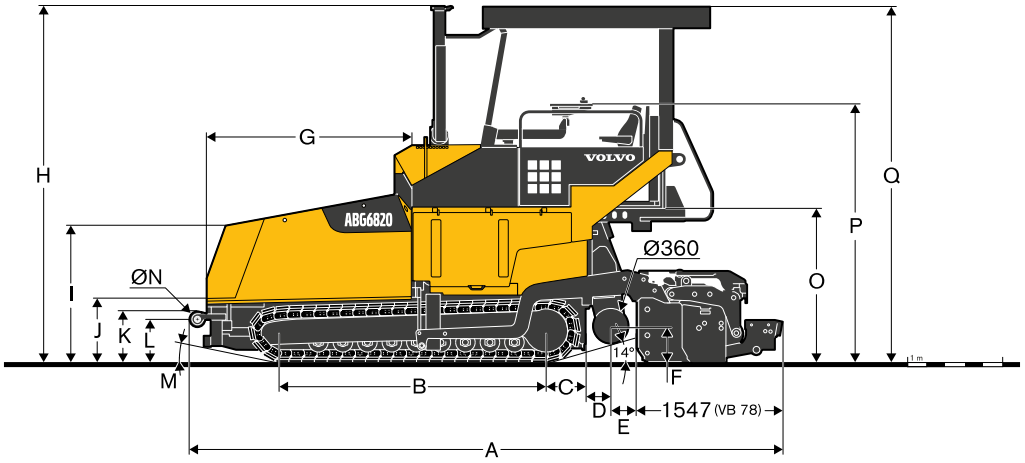

Оборудване

СТАНДАРТНО ОБОРУДВАНЕ

Двигател
Дизелов двигател Volvo, COM 3B/EPA Tier 4i
Ходова система
Електронно управление на ходовата система
Гресирани ролки на гъсенична верига без необходимост от поддръжка
Ковани и закалени звена на гъсенична верига
Устройство за автоматично натягане на веригата
Управление на материала
Големи буферни цилиндри за камион с диаметър Ø 110 mm
Четири независими хидростатични задвижвания за конвейери и шнекове
Хидравлично регулиране на височината на шнека
Въртене на шнека в противоположни посоки
Управление на скоростта на шнека ON/OFF
Електронна система
Електронно управление на асфалтополагащата машина (EPM2)
Интелигентна мощност
Управление на настройките
Управление на интервалите за обслужване
Регулируем и въртящ се блок за управление
Елетрическо контролно табло
Главен прекъсвач на акумулаторна батерия
Две външни контролни табла за полагащата дъска
Кабина
Две седалки със странично изнасяне
Комплект анти-вандализъм
Асфалтополагащо устройство
Раздвоени теглични прътии
Хидравлична система за полагащи дъски Vario с щампа и вибрация
Заключване на полагащата дъска
Светлини
Четири работни светлини
Осветление в отделението на оператора
Околна среда
Звукоизолация

ОБОРУДВАНЕ ПО ИЗБОР

Управление на материала
Самостоятелно отваряне на крилата на бункера
Хидравлично задвижвана предна конвейерна лента
Реверсивен конвейер
Пропорционален ултразвуков сензор за управление на шнека в зависимост от материала
Централна система за смазване
Електронна система
Системи за подравняване
TOPCON 3D предварително изготвяне
Спомагателно табло за управление
Допълнителни контакти 230V
Кабина
Луксозни седалки с отопление
GRP (пластмаса усилена със стъклени влакна) покрив за защита от атмосферни условия
Предно стъкло (само към покрива за защита от атмосферни условия)
Платнище отстрани
Избор на цвят боя (съгласно RAL, с изключение на бои металик)
Полагаща дъска
Хидравлична система за полагащи дъски Vario с двойна щампа и вибрация и ръчна настройка на полагащите дъски
Заключване на полагащата дъска срещу катерене
Обтягащо устройство на полагащата дъска
Опора на полагащата дъска
Устройство за натоварване на полагащата дъска
Хидравлично управление на височината при полагащи дъски с удължители
Светлини
Прожекторна светлина Xenon (само при покрив за защита от атмосферни условия)
Две допълнителни светлини (задни)
Осветление на шнека
Предупредителна светлинна сигнализация
Околна среда
Екстрактор за битумни изпарения
Система за пръскане с емулсии
Усилен пулверизатор за почистване
Биоразградимо хидравлично масло

Стандартното оборудване и опциите по избор могат да варират в зависимост от местния пазар. Консултирайте се с местните дистрибутори когато правите избор за следващата си асфалтополагаща машина.

ДОПЪЛНИТЕЛНО ОБОРУДВАНЕ VOLVO ПО ИЗБОР

Хидравлично регулиране на височината за удължителите

Обтягане на полагащата дъска

Самостоятелни крила на бункера

Централна система за гресиране

Допълнителни светлини (пакет светлини)

Спомагателен панел за управление

Ref. No 20053254_A / Bulgarian-44 / 2017.06 / PAT / Volvo, Global Marketing

VOLVO

Volvo Construction Equipment

www.volvoce.com