Volvo Construction Equipment

P4820D ABG

Volvo bandburna asfaltläggare 2,5–6,5 m 98 kW

KOMPAKT MASKIN MED STORA FUNKTIONER

P4820D ABG är Volvos minsta 2,5 m asfaltläggare; den kompakta konstruktionen gör att läggaren kan transporteras med exempelvis en vält på samma fordon. Det är den första Volvoläggaren med det nya kontrollsystemet EPM 3 och en bränslesnål Volvomotor enligt steg IV.

Från innerstad till motorväg

Denna kompakta maskin har lånat funktioner från större Volvoläggare så att den kan hantera både små jobb innerstaden och stora projekt utanför. Den kan lägga en bredd på 2,5–6,5 m, och är en liten, kompakt maskin med stor potential.

Olika applikationer

Denna mycket mångsidiga läggare kan ta sig an alla slags jobb, oavsett om det handlar om att asfaltera gångbanor, parkeringsplatser, privata uppfarter, stadsgator och landsvägar och till och med motorvägar. P4820D ABG är lättmanövrerad och utnyttjar avancerad, toppmodern läggningsteknik vilket gör den perfekt för många olika typer av projekt.

Transportkonfiguration med vikbart tak och avgasrör

Maskinens längd och vikt gör det möjligt att transportera annan utrustning på samma fordon. För att få lägre transporthöjd kan taket och avgasröret enkelt höjas och sänkas. På så sätt behöver ekipaget inte köras i omvägar för att undvika broar eller tunnlar på väg till arbetsplatsen.

Undervagn och automatisk bandspänning

Volvos längre undervagnskonstruktion på P4820D ABG är byggd för att hålla i längden – med automatisk bandspänning som lagts till för ännu bättre driftsäkerhet. Den nya modellen av bultade gummilarvplattor som tillval och med en permanentsmord larvkedja ger bättre markkontakt jämfört med konkurrerande tillverkare.

Stort tråg

Tack vare trågets höga kapacitet kan läggaren få oavbrutet materialflöde och hållas i konstant rörelse längre, så att asfaltytan inte störs av starter och stopp, utan får en jämn yta. En hydraulisk främre matare underlättar tömning av trågets främre del så att spill och manuell rengöring undviks.

Enkel kontroll

Med ett mycket avancerat elektroniskt system kan läggaren ställas in optimalt för din specifika applikation och föraren får bättre allmän kontroll över maskinen, för att kunna fokusera på jobbet. Dess ergonomiska design ger föraren högre komfort och det blir även säkrare att förflytta sig på maskinen.

Förarplattform och sikt

Föraren har fri sikt runt hela läggaren, tråget, snäckskruvskanalen och skriden, så att arbetet kan utföras snabbt med hög kvalitet. Det bekväma manöverområdet minskar risken för uttröttning och gör att föraren kan köra koncentrerat under längre tid. Den plana plattformen minskar risken att snubbla och de halkskyddade däckplåtarna och handräckena ger stabilitet vid förflyttning på maskinen.

Inställningshantering

Med inställningsfunktionen kan du lagra och spara anpassade inställningar för individuella projekt och därigenom få konsekvent kvalitet från jobb till jobb. När liknande asfalteringsprojekt dyker upp är det bara att hämta sparade parametrar i EPM 3, vilket förenklar startprocessen så att jobbet kan komma igång snabbt. När asfalteringen pågår kan inställningarna finjusteras för optimal produktivitet.

Den perfekta partnern

Släpp loss maskinens fulla potential med Pave Assist, som har tagits fram särskilt för Volvo-läggare. Pave Assist har en imponerande uppsättning funktioner såsom Thermal Profiling, Weather View och Material Manager som tillsammans ger bättre prestanda, effektivitet och läggningskvalitet.

Ljuddämpning

Volvos läggare är konstruerade för att arbeta med en otroligt låg ljudnivå. Ljudnivån sänks ännu mer när du kör på Eco-läget som är standard. Detta är särskilt användbart i trafiktäta stadsmiljöer eller i bostadsområden, där bullerrestriktioner gäller.

TREDJE GENERATIONENS ELEKTRONISK STYRNING

Det nya, mycket avancerade kontrollsystemet EPM3 – tredje generationens Electronic Paver Management – ger föraren total kontroll över läggaren. Den unika manöverpanelen med många intuitiva funktioner ger föraren en utomordentlig översikt och kontroll. Föraren har fågelperspektiv över manöverknapparna för alla funktioner, som är ordnade på ett intuitivt och logiskt sätt. Perfekt kontroll över maskinens alla funktioner.

VOLVOS DRIVLINA

Volvos asfaltläggare har drivlinekomponenter som är konstruerade och byggda av Volvo. Alla komponenter har utformats specifikt för att fungera tillsammans. Tack vare många års utveckling har Volvos drivlina oslagbar slitstyrka och prestanda vilket ger lång drifttid, lång komponentlivslängd och god bränsleekonomi.

Bana vägen för bränsleekonomi

Volvo använder intelligent teknik som minskar bränsleförbrukningen och förbättrar maskinens effektivitet samtidigt som bullernivån minskas. Ett antal funktioner samverkar för att sänka driftkostnaderna och därmed öka lönsamheten.

Eco-läge och bränsleövervakning

Det nya intelligenta elektroniska systemet från Volvo har som standard ett Eco-läge som anpassar motoreffekten under asfaltering så att motorn och komponenterna håller längre. Ekoläget ger ca 30 % lägre bränsleförbrukning och därmed en effektivare läggare. EPM3 övervakar den genomsnittliga bränsleförbrukningen, visar daglig bränsleförbrukning samt återstående drifttid med aktuell bränslemängd.

Förbättrat, mycket effektivt hydraulsystem

Läggarens hydraulsystem är perfekt anpassat till Volvomotorn för hög prestanda, låg bränsleförbrukning, låga utsläpp och låg bullernivå. Om motorns varvtal kontrolleras på ett smart sätt ger det en mycket effektiv maskin, men du har samtidigt mycket extra kraft för att enkelt klara de tuffaste applikationerna. Hydraulsystemet genererar samma kraftfulla prestanda, fast med mindre bränsle.

Hydraulisk kylfläkt

Den hydrauliskt drivna, elektroniskt styrda kylfläkten reglerar sin hastighet efter behov, vilket ger lägre bränsleförbrukning och ljudnivå.

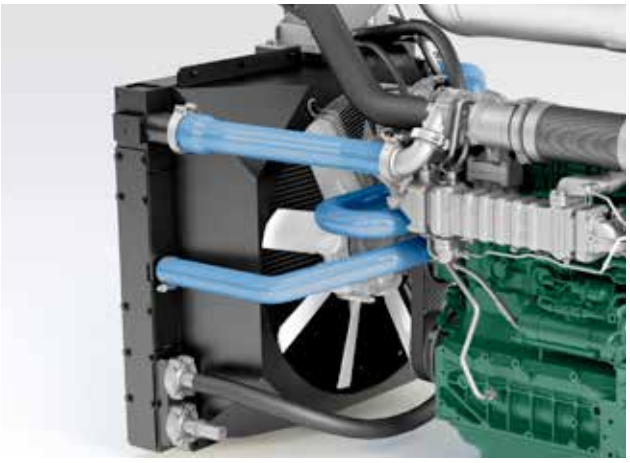

Volvos steg IV-motor

Steg IV-motorerna från Volvo är kraftfulla och effektiva. De är avsedda att dra lite bränsle och öka produktiviteten. Med avancerad teknik sparar du tid och pengar åt företaget.

En liten maskin med stor potential

LITEN MASKIN MED STORA FÖRDELAR

P4820D ABG är den minsta bandburna läggaren på 2,5 m i Volvos utbud. Det kompakta utförandet medger transport samtidigt med annan utrustning på transportfordonet.

Servicepåminnelser

I EPM 3 finns ett automatiskt system som meddelar föraren om schemalagt underhåll.

MATRIS

MATRIS stödjer optimerad drift genom att spåra aktivitetsegenskaper och identifiera förbättringsmöjligheter.

Stort tråg

Tack vare trågets höga kapacitet kan läggaren få oavbrutet materialflöde och hållas i konstant rörelse längre, så att asfaltytan inte störs av starter och stopp, utan får en jämn yta.

CARETRACK ADVANCED

Håll dig informerad, ta emot rapporter, larm och information såsom bränslestatus, maskinplacering och maskintimmar för effektivare serviceplanering.

Fastbultade gummiunderlägg och kedja med livstidssmörjning

De nya hållbara Volvotillverkade gummiunderläggen är slittåliga, enkla att byta och kostnadseffektiva.

Förarplattform och sikt

Föraren har fri sikt runt hela läggaren, tråget, snäckskruvskanalen och skriden, så att arbetet kan utföras snabbt med hög kvalitet.

TREDJE GENERATIONENS ELEKTRONISK STYRNING

Det nya, mycket avancerade kontrollsystemet EPM3 – tredje generationens Electronic Paver Management – ger föraren total kontroll över läggaren.

Inställningshantering

Med inställningsfunktionen kan du lagra och spara anpassade inställningar för individuella projekt och därigenom få konsekvent kvalitet från jobb till jobb.

Eco-läge och bränsleövervakning

I standardläget Eco anpassas motorns effekt till belastningen, vilket ger upp till 30 % bränslebesparingar samtidigt som motorn och komponenterna räcker längre.

VOLVOS DRIVLINA

Volvos drivlina har oslagbar slitstyrka och prestanda vilket ger lång drifttid, plus lång livslängd på komponenter och motor för god bränsleekonomi.

EFFEKTIV SKRID

Den Volvo ABG-designade skriden värms upp jämnt och snabbt, upp till 3 grader i minuten. Detta ger förbättrad bränsleeffektivitet och snabbare uppstartstider.

CARETRACK ADVANCED

CareTrack är det toppmoderna telematiksystemet konstruerat för Volvo Construction Equipment. Håll dig informerad, få rapporter, larm och information som bränslestatus, maskinens position och maskintimmar så att du kan planera service mer effektivt. Förebygg oplanerad stilleståndstid och kontrollera att din maskin är i effektiv drift.

Toppmodern service

För att hålla din maskin effektiv och öka dess livslängd erbjuder Volvo ett antal funktioner för regelbunden, snabb och enkel service som gör att komponenterna och maskinen håller längre. Med Volvomotorn behöver du bara gå till ett ställe för all service och allt underhåll.

Servicepåminnelser

I EPM 3 finns ett automatiskt system som meddelar föraren om obligatoriskt eller schemalagt underhåll. Du får påminnelser om rutinunderhåll, dagliga kontroller, långsiktiga serviceintervall och eventuellt försenat underhåll. I systemet lagras information och servicehistoriken loggas.

Bultade gummiunderlägg och livstidssmord kedja

De nya hållbara Volvotillverkade gummiunderläggen är slittåliga, enkla att byta och kostnadseffektiva. Den livstidssmorda kedjan ökar bandets serviceintervall och minskar bullernivån vid körning.

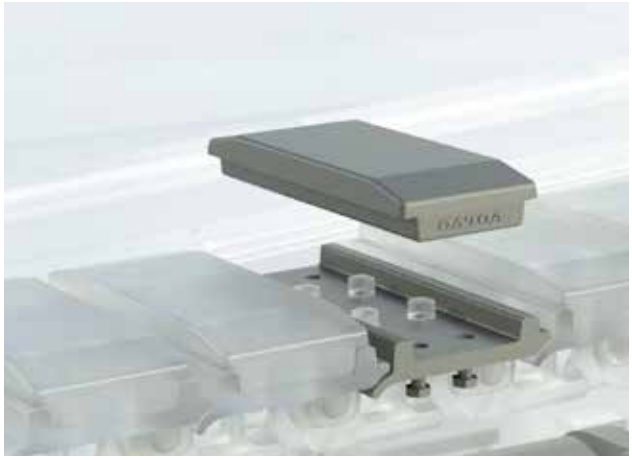

Serviceåtkomst

Förbättrad serviceåtkomst från plattformen ger enklare underhåll, minskar stilleståndstiden och minimerar driftkostnaderna. Allt dagligt rutinunderhåll och bränslepåfyllning kan utföras snabbt från plattformen, vilket gör att föraren kan spara både tid och jobb.

MATRIS

Via detta verktyg kan Volvoåterförsäljaren tillhandahålla expertanalyser av maskinens driftaktiviteter. MATRIS möjliggör optimerad drift genom att systemet registrerar driftdata och identifierar förbättringsmöjligheter, vilket resulterar i bättre ekonomi och mindre slitage.

Branschledande skridar

Volvos skridar är konstruerade för att ge bästa beläggningskvalitet, enhetlighet och jämnhet. Dessa branschledande skridar är mångsidiga och effektiva vid läggningsbredder upp till 16 meter och kan hantera många olika material. Tack vare den maximala förkompakteringen minskas vältningsarbetet avsevärt.

Skridstyrenhet och nivelleringskontroll

Två skridmonterade styrenheter gör att föraren enkelt kan nå inställningarna för skriden och andra justeringar. Via skridstyrenheten (SCU) kan föraren enkelt hantera funktionerna för skrid och materialflöde. Den nykonstruerade styrenheten är flexibel och kan roteras åt vilket håll som helst för att underlätta för föraren.

Unik snabbkoppling

Tack vare Volvos unika snabbkopplingssystem kan förlängningar läggas till eller tas bort på några minuter, utan att några specialverktyg behövs. Det tar mindre tid att komma igång, vilket sparar tid och pengar. Systemet gör att arbetslaget snabbt kan sätta fast eller ta bort förlängningar för att anpassa maskinen till olika krav på arbetsplatsen.

Stamp

Skridens stampar kan värmas upp elektriskt för bättre prestanda och en jämn yta. Fullhärdning ger stampknivarna betydligt längre livslängd. Asfaltstötarna är lätta att byta ut, vilket sparar pengar och ökar drifttiden.

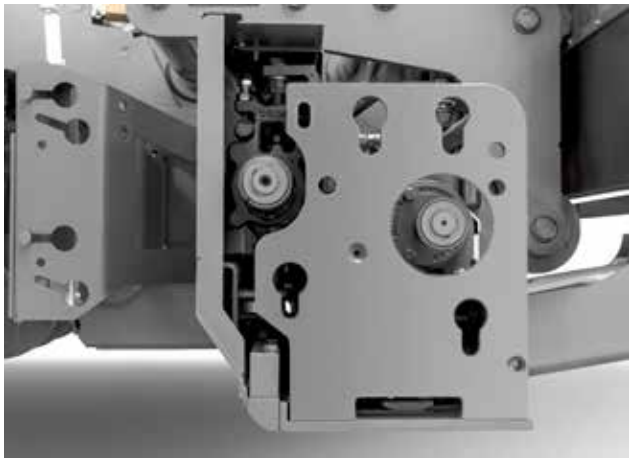

Fyra styrrör

Volvoskridar har fyra styrrör för varje hydraulförlängning. De styva rören samarbetar för att hindra skridförlängningarna från att böja sig när de utsätts för hög belastning. Detta ger en konsekvent och jämnt kompakterad yta.

EFFEKTIV SKRID

Volvos ABG-skridar värms upp jämnt och snabbt, upp till tre grader per minut. Detta ger förbättrad bränsleeffektivitet och snabbare uppstartstider. Den robusta skridkonstruktionen ger en jämn yta av hög kvalitet som ökar produktiviteten.

Specifikationer

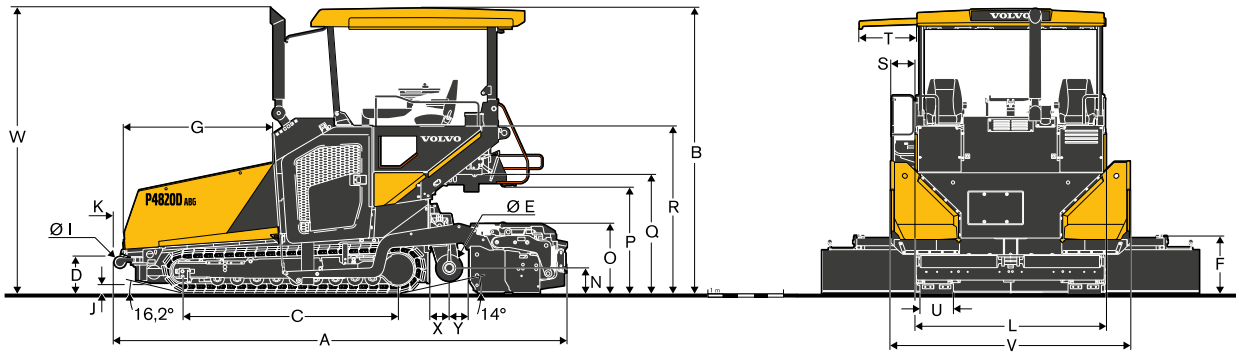

Motor		
Tillverkare		Volvo
Modell		D4J
Bränsle		Diesel
Effekt	kW	98
	hk	133
vid varvtal	varv/min	2 200
Kylvätska		Vätska
Bränsletank, volym	l	180
Avgasutsläpp		Steg IV
Beläggning		
Effekt (teoretisk)*	t/tim	500
Mattans tjocklek (max)	mm	300
Hastighet		
Asfaltläggning (max)	m/min	20
Transport (max)	km/h	3,6
Undervagn		
Längd	mm	2 850
Bredd, bandplattor	mm	300
Transportör		
Trågvolym	t	12,5
Antal transportband		2
Transportörhastighet (max)	m/min	14
Jordborr		
Hastighet (max)	1/min	68
Diameter	mm	360
Elsystem		
Batterispänning	V	24
Mått		
Längd med Vario-skrid (uppfälld gångbrygga)	mm	5 997
Bredd	mm	2 532
Höjd	mm	2 917
Vikt**		
Traktorenhet	kg	12 470
Max. tillåten backtagningsförmåga***		
Traktorenhet + skrid	%	25
Ljudnivå		
Ljudtrycksnivå vid förarens öra, enligt ISO 11201		
LpA	dB (A)	79 (med skridarna VB78, VB79, VB88,VB89)
Garanterad ljudeffektnivå, enligt direktiv 2000/14/EG		
LwA	dB (A)	104 (med skridarna VB78, VB79, VB88,VB89)

Anmärkningar

*Faktisk läggningskapacitet beror på materialets tjocklek, läggningsbredd och asfalteringshastighet, och varierar med förhållandena på arbetsplatsen. Kontakta oss – vi hjälper dig gärna med beräkning av läggningskapacitet för ditt specifika projekt.
** Alla vikter är approximativa och exklusive tillval. Traktorns vikt: med halvfull dieseltank, dragstänger, förare som väger 75 kg och allväderstak.
***Max. tillåtna lutning avser skrid VB 78 2,5–5,0 m. Maximalt tillåten lutning är mindre vid användning av förlängningar.

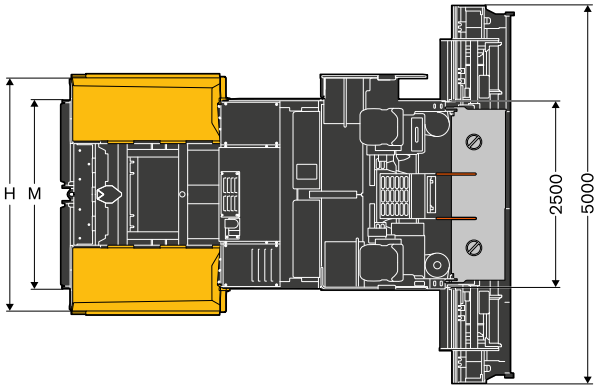

MÅTT		
Enhet		**mm**
A		5 997
B		3 785
C		2 850
D		525
E		360
F		748
G		2 019
H		3 091
I		160
J		155
K		141
L		2 548
M		2 495
N		360 ± 60
O		939
P		1 440
Q		1 608
R		2 235
S		311
T		770
U		300
V	öppen	3 191
	stängd	2 532
W		3 796
X		275
Y		265

TJÄNSTEVIKT[1] FÖR SKRID I KG

Vid läggningsbredd	5,0 m	6,0 m	6,5 m
VB 78 ETC	3 528	-	5 150
VB 79 ETC	3 730	-	-
VB 88 ETC	-	3 820	-

[1] Inklusive snäckskruvsförlängningar, u-formade plåtar och stoppgrindar.

Utrustning

STANDARDUTRUSTNING
Motor
Volvo dieselmotor, EU steg IV
Drivlina
Reglerelektronik för drivsystem
Permanentsmorda bandrullar
Kedjor med smidda och seghärdade länkar
Automatisk bandspännare
Bultade gummiunderlägg
Materialhantering
Stora bärrullar med 160 mm Ø
Fyra separata hydrostatdrivningar för transportband och matarskruvar
Matarskruv, reversibel rotationsriktning
Proportionell reglering av transportband via sensorer
Elektronik
Styrehet EPM 3 (Electronic Paver Management 3)
ECO-läge
Inställningshantering
Serviceintervallhanterare
Justerbara och vridbara kontrollpaneler på förarplattformen
Centralt skåp för elektronik
Batterifrånskiljare
Två justerbara och vridbara skridpaneler
MATRIS
Struktur
GRP-allväderstak
Två stolar, skjutbara i sidled
Antivandaliseringssats
Grön Volvo-nyckel
Skrid
Skridlås
Hydraulik för Vario-skridar med stamp och vibration
Belysning
Förarplattform
Välkomstbelysning
Sex arbetslampor (LED)
Miljö
Ljudisolering

EXTRAUTRUSTNING
Materialhantering
Individuellt manövrerbara trågväggar
Hydrauliskt manövrerad frontplåt
Reversibelt transportband
Hydraulisk höjdinställning av matarskruvar
Proportionell reglering av matarskruv med ultraljudssensor
Centralsmörjning
Lätta drivrullar med 110 mm Ø
Skyddshalvor
Elektronik
Nivelleringssystem
Extra eluttag 230 V
CareTrack Advanced
Pave Assist (Volvo Co-Pilot)
Volvo Smart View, kamerasystem
Smart Dock
Transportskydd för EPM-kontrollpaneler
Struktur
Högkvalitetsstolar med värme
Framruta
Presenning på allväderstakets sidor
Kundanpassad färg
Automatisk fällanordning för allväderstak (elhydraulisk)
Skrid
Skridstigningslås
Skridavlastning
Hydraulisk höjdjustering för förlängningsbara skridar
Hydrauliskt justerbara Power-Float-skridstoppgrindar
Eluppvärmda skridstoppgrindar
Belysning
10 arbetslampor (LED)
Två extrastrålkastare (LED)
Matarskruv, belysning
Nivelleringsmätare med belysning
Roterande varningsljus
Miljö
Utsug för bitumenångor
Emulsionssprayanläggning
Extra kraftig sprutpistol för rengöring
Biologiskt nedbrytbar hydraulolja

ETT URVAL AV VOLVO EXTRAUTRUSTNING

Hydrauliskt manövrerad frontplåt

Centralsmörjning

Extrabelysning

Nivelleringsutrustning

Specialfärg

Ytterligare uttag

Alla produkter marknadsförs inte på alla marknader. Under vår policy av ständiga förbättringar förbehåller vi oss rätten till ändringar i specifikationer och utförande utan särskilt meddelande. Illustrationerna visar inte alltid maskinen i standardutförande.

Ref. No 20050984_D / Swedish-12 / 2018.05 / PTA / Volvo, Global Marketing

VOLVO

Volvo Construction Equipment

www.volvoce.com