Volvo Construction Equipment

A35FFS, A40FFS

DÚMPERES ARTICULADOS VOLVO 33,5-39 t 447-476 hp

Pasión por el rendimiento.

En Volvo Construction Equipment, no nos conformamos con hacer de comparsa. Desarrollamos productos y servicios que aumentan la productividad. Estamos seguros de que podemos reducir los costes e incrementar los beneficios de los expertos del sector. Como parte el grupo Volvo, nos apasionan las soluciones innovadoras que le ayuden a trabajar de manera más inteligente.

Ayudarle a hacer más
Hacer más con menos es un rasgo característico de Volvo Construction Equipment. La productividad ha estado vinculada desde hace tiempo al bajo consumo de energía, la facilidad de uso y la durabilidad. En lo que se refiere a reducir los costes de ciclo de vida, Volvo no tiene rival.

Diseñada para ajustarse a sus necesidades
Es muy importante crear soluciones que se adapten a necesidades especiales de diferentes aplicaciones en el sector. La innovación está muchas veces relacionada con la alta tecnología, pero no siempre es así. Algunas de nuestras mejores ideas han sido sencillas, basadas en una comprensión clara y profunda de las circunstancias laborales de nuestros clientes.

Se aprende mucho a lo largo de 180 años
Con el paso de los años, Volvo ha presentado soluciones que han revolucionado el uso de la maquinaria de construcción. Ninguna otra marca habla de seguridad con mayor orgullo que Volvo. Proteger a los operadores y a las personas alrededor y reducir nuestro impacto en el medio ambiente son valores tradicionales que continúan moldeando nuestra filosofía de diseño de productos.

Estamos a su lado
Respaldamos la marca Volvo con la mejor gente. Volvo es una empresa internacional que está preparada para asistir a los clientes con rapidez y eficacia, donde quiera que estén.

Nos apasiona el rendimiento.

Volvo Trucks

Renault Trucks

Mack Trucks

UD Trucks

Volvo Buses

Volvo Construction Equipment

Volvo Penta

Volvo Financial Services

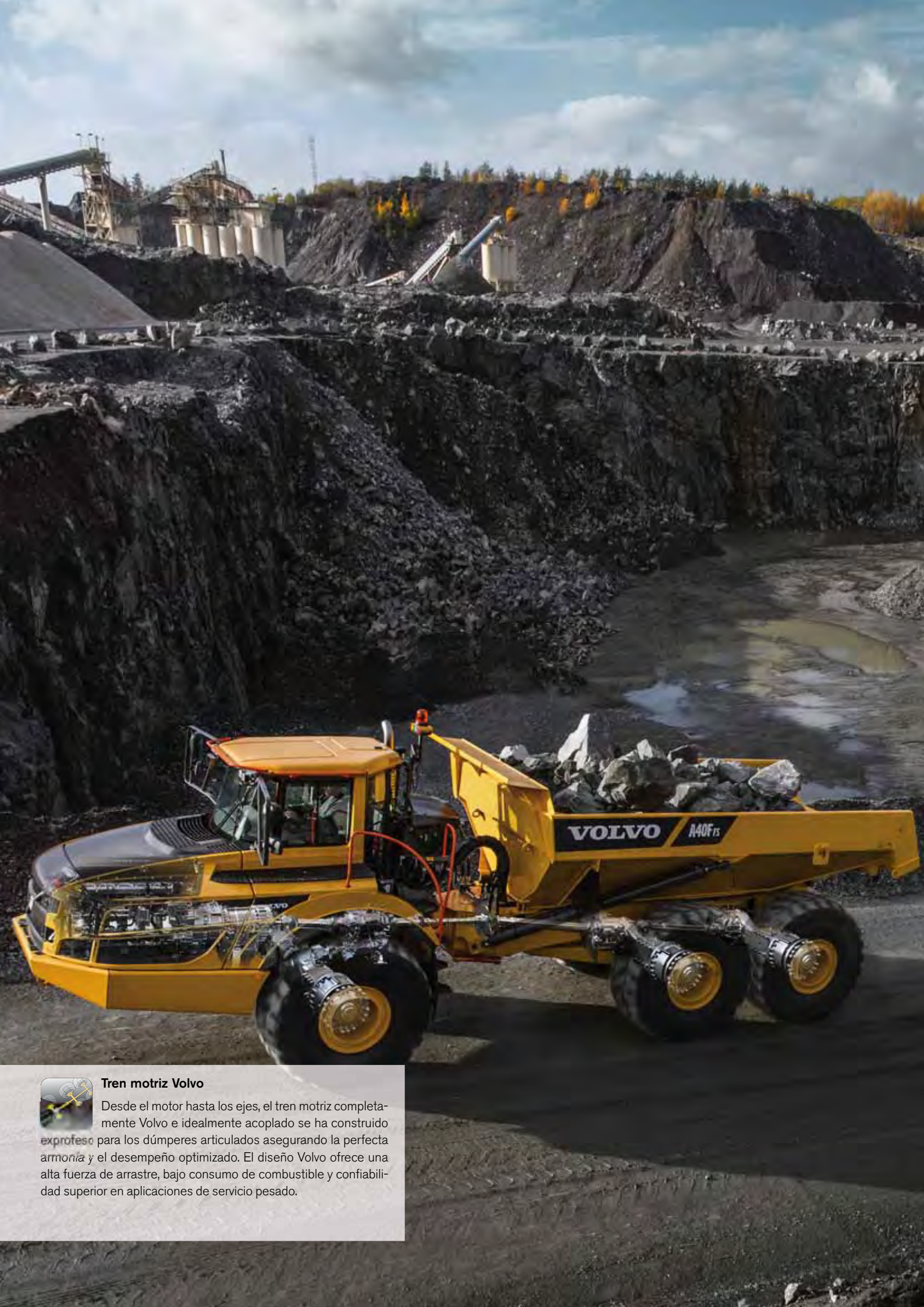

Tren motriz Volvo

Desde el motor hasta los ejes, el tren motriz completamente Volvo e idealmente acoplado se ha construido exprofeso para los dúmperes articulados asegurando la perfecta armonía y el desempeño optimizado. El diseño Volvo ofrece una alta fuerza de arrastre, bajo consumo de combustible y confiabilidad superior en aplicaciones de servicio pesado.

El rey de la productividad.

Los dúmperes de suspensión total de la nueva Serie F se diseñaron para fijar nuevos estándares en el mercado que Volvo creó en 1966 cuando inventó el primer dúmper articulado del mundo. Ya sea que usted esté trabajando en canteras, minería, manejo de materiales, movimiento de tierras pesadas o cualquier otra aplicación, estas máquinas ofrecen la potencia, velocidad y productividad que usted espera de Volvo.

Motor Volvo

Presentando una tecnología avanzada y construido sobre décadas de experiencia, el potente y nuevo motor Volvo brinda la máxima combinación de alto desempeño y bajo consumo de combustible.

Frenos húmedos en todos los ejes

Los frenos húmedos de discos múltiples enfriados por aceite en los tres ejes ofrecen un desempeño de frenado que es líder en la industria, bajos costos de operación y una máxima durabilidad, incluso en los lugares más lodosos y polvorientos. El sistema de retardación potente y de fácil uso controla la velocidad de trasporte cuesta abajo utilizando los frenos de las ruedas y el Freno de Motor Volvo (VEB).

Control Automático de Tracción (ATC) y bloqueos de diferencial

El diseño exclusivo de Volvo tiene bloqueos sin desgaste, sin deslizamiento, 100% bloqueables en las combinaciones de tracción. El ATC activa automáticamente los bloqueos de diferencial y selecciona la combinación correcta basado en las condiciones del terreno, asegurando una óptima tracción y movilidad con reducción del consumo de combustible y el desgaste de los neumáticos. Al bloquear todos los diferenciales, todas las ruedas giran a la misma velocidad para una máxima tracción en terreno difícil.

Ningún trabajo es demasiado difícil.

Ningún terreno es demasiado difícil para los dúmperes articulados de suspensión total de Volvo. Estas máquinas brindan un desempeño de transporte superior fuera de carretera con el máximo confort y control en las condiciones operativas más difíciles. Consiga que el trabajo se realice con Volvo.

Sistema de Suspensión Total

Los dúmperes articulados de suspensión total de Volvo cuentan con suspensión delantera y trasera completamente hidráulica, permitiendo altas velocidades de trasporte en condiciones difíciles. Los sensores de nivel supervisan electrónicamente el movimiento del bastidor en relación con los ejes y envían la señal al sistema hidráulico para que ajuste la suspensión. Esto optimiza la estabilidad durante el desplazamiento, la carga y la descarga. El flujo cruzado entre los cilindros hidráulicos estabiliza tanto el bogie como el tractor.

Mayor confort

El sistema de suspensión completa monitoriza los movimientos de las ruedas del dúmper y estabiliza la máquina basado en las condiciones del terreno, esto ofrece al operador un mayor confort. La estabilidad mejorada de la máquina permite mayores velocidades promedio en caminos de transporte accidentados lo que lleva a un aumento de productividad tanto cuando la máquina está cargada como vacía.

Sistema de Pesado a Bordo (OBW)

La premiada tecnología OBW de Volvo proporciona una perspectiva sin precedentes en la productividad de la máquina. El sistema monitoriza la entrada de peso en la máquina desde los sensores de presión de la suspensión completa y transmite esta información al software de carga integrado en la electrónica de la máquina. Esto ayuda a optimizar la carga útil y el desgaste de la máquina, reduce el daño a los neumáticos y el exceso de consumo de combustible que esto conlleva.

Más productividad

El sistema de suspensión completamente hidráulica permite que la máquina se conduzca a mayores velocidades en caminos de transporte accidentados tanto cargada como descargada. Esto conduce a tiempos de ciclo más cortos y aumento de la productividad, particularmente durante la última fase del ciclo de trabajo cuando el dúmper está vacío.

Junta de articulación y oscilación

La conexión entre el tractor y la unidad de remolque tiene una gran altura libre sobre el suelo, con una dirección hidromecánica líder en la industria y un diseño de enganche giratorio sin mantenimiento. Esta combinación eleva la accesibilidad y la capacidad de conducción en condiciones severas y maximiza el tiempo de actividad.

Superior en todos los sentidos.

Si busca un dúmper fuerte y duradero para manejar las aplicaciones más severas de servicio pesado, no tiene que buscar más allá de los dúmperes de suspensión total de la nueva serie F. Estas máquinas brindan un desempeño de transporte superior fuera de carretera, a altas velocidades y en las condiciones más difíciles.

Dirección hidromecánica

El exclusivo sistema hidromecánico con autocompensación ofrece una dirección precisa, excelente maniobrabilidad y un reducido radio de giro. El sistema superior de Volvo brinda una dirección potente y precisa asegurando un control excelente de la máquina y una operación muy productiva y segura.

Enganche giratorio sin mantenimiento

Para un elevado tiempo de actividad y bajos costos de operación, el enganche sellado libre de mantenimiento al 100% cuenta con cojinetes de rodillos cónicos engrasados permanentemente. Esto permite el movimiento independiente del tractor y el remolque sin giro del bastidor al mismo tiempo que proporciona oscilación para un buen contacto con el suelo en condiciones accidentadas.

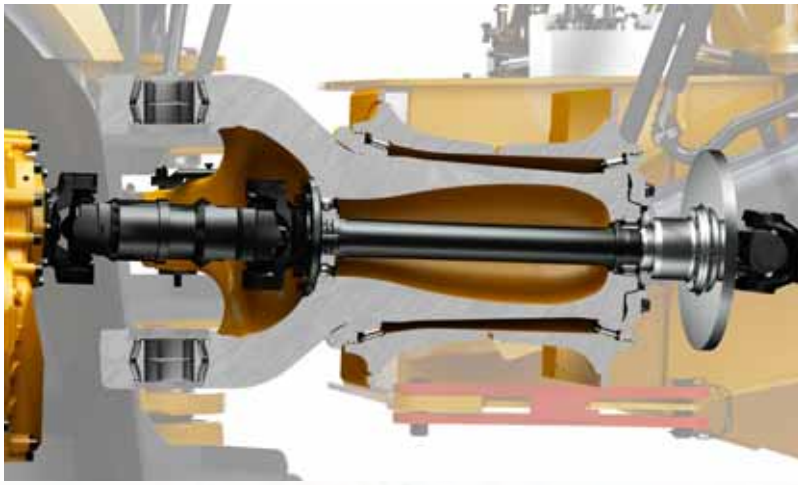

Bastidores duraderos

Los bastidores rígidos delantero y trasero para servicio pesado se diseñaron para operaciones severas fuera de carretera y gran margen de vida útil. El sólido diseño de Volvo utiliza soldadura robótica para una máxima calidad y durabilidad.

Agregar valor a su negocio.

Ser un cliente Volvo significa tener un conjunto completo de servicios al alcance de su mano. Volvo puede ofrecerle una sociedad de largo plazo, proteger su ingreso y proporcionar una gama completa de soluciones para el cliente utilizando piezas de alta calidad, suministradas por gente apasionada. Volvo está comprometida con el rendimiento positivo de su inversión.

Soluciones completas

Volvo tiene la solución adecuada para usted. Así que ¿por qué no permitirnos proveer todas sus necesidades durante todo el ciclo de vida de su máquina? Al escuchar sus requerimientos, podemos reducir su costo total de propiedad y aumentar sus ingresos.

Piezas Volvo genuinas

Nuestra atención al detalle es lo que nos hace sobresalir. Este concepto probado actúa como una inversión sólida en el futuro de su máquina. Las piezas se prueban ampliamente y aprueban debido a que cada pieza es vital para el tiempo de actividad y el desempeño. Sólo utilizando piezas Volvo genuinas puede estar seguro de que su máquina conserva la renombrada calidad Volvo.

Red de servicio

Para responder más rápido a sus necesidades, un especialista de Volvo está en camino a su local de trabajo desde una de nuestras instalaciones Volvo. Con nuestra amplia infraestructura de técnicos, talleres y distribuidores, Volvo tiene una red integral para apoyarle totalmente utilizando el conocimiento local y la experiencia internacional.

Acuerdos de soporte al cliente

La gama de acuerdos de soporte al cliente ofrece mantenimiento preventivo, reparaciones totales y varios servicios para optimizar el tiempo de actividad. Volvo usa lo más reciente en tecnología para monitorizar la operación y el estado de la máquina, dándole asesoramiento para aumentar su rentabilidad. Al tener un acuerdo de soporte al cliente, usted tiene el control de sus costos de servicio.

Datos operativos

Con información vital al alcance de su mano, Volvo ofrece a los propietarios, operadores y técnicos de servicio de la máquina acceso a un gran conjunto de datos que mejorarán la productividad y ahorrarán dinero. Mejorar la consciencia del operador y del propietario sobre la eficiencia del combustible, el tiempo del ciclo y las estadísticas de carga del dúmper.

La clave para la rentabilidad.

Revelar el secreto para la productividad del dúmper con innovaciones que incluyen el sistema telemático de Volvo, la revolucionaria tecnología de pesado a bordo y las herramientas de diagnóstico. Volvo le brinda acceso a una amplia información que incluye los datos de consumo de combustible y productividad para mejorar el desempeño y aumentar la disponibilidad de la máquina. Todo esto se resume en mayores beneficios con Volvo.

CareTrack

Los dúmperes articulados Volvo cuentan con CareTrack*, el sistema telemático de la empresa. CareTrack proporciona información para mejorar la productividad y la eficiencia, incluyendo datos del consumo de combustible, informes de ubicación y recordatorios de servicio.

*En los mercados donde esté disponible CareTrack.

Pesado a Bordo (OBW)

Las luces exteriores del indicador de carga son visibles para el operador que carga el dúmper, iluminado de amarillo con carga parcial, verde con carga nominal y rojo cuando está sobrecargado. El OBW registra todas las cargas transportadas para la completa gestión de la carga útil y presenta estos datos en la pantalla del operador. Se puede acceder a distancia la información a través de CareTrack, el sistema telemático de Volvo.

Contronics

Contronics proporciona continuamente una valiosa información sobre los sistemas y la operación del dúmper. Los diagnósticos y los datos necesarios para la óptima operación, tales como indicadores de mal funcionamiento, se comunican al operador a través de un monitor a color que, junto con un teclado, proporcionan una fácil navegación entre las diferentes pantallas y funciones.

MATRIS

Esta herramienta utiliza información de la máquina para analizar y monitorizar la operación. El análisis MATRIS apoya el desempeño optimizado siguiendo las características de actividad e identificando las oportunidades de mejora, dando como resultado un mayor ahorro de combustible, una eficiente operación y una vida más larga de la máquina.

La máxima experiencia de transporte.

Junta de articulación y oscilación

La conexión entre el tractor y la unidad de remolque tiene un amplio espacio libre desde el suelo y un diseño del enganche giratorio sin mantenimiento.

Funcionalidad de descarga

La tecnología patentada de freno de carga y descarga de fácil uso de Volvo y la palanca de inclinación ofrecen un control preciso de descarga y tiempos de ciclo más rápidos.

Datos operativos

Volvo ofrece a los propietarios, operadores y técnicos de servicio de la máquina acceso a un gran conjunto de datos vitales que controlarán la productividad y ahorrarán dinero.

CareTrack

El sistema telemático de Volvo guía a los propietarios de la máquina hacia una productividad optimizada y a su siguiente servicio, a largo plazo.

Control Automático de Tracción (ATC) y bloqueos de diferencial

El exclusivo diseño de Volvo tiene bloqueos de diferencial sin desgaste, 100% bloqueables, en las combinaciones de tracción 6x4 y 6x6, garantizando en todo momento un excelente arrastre.

Frenos húmedos

Los frenos de disco múltiples húmedos enfriados por aceite en los tres ejes ofrecen un desempeño de frenado que es líder en la industria y bajos costos de operación, incluso en los lugares más lodosos y polvorientos.

Pesado a Bordo (OBW)

El OBW registra todas las cargas transportadas para una gestión completa de la carga útil. Los datos se presentan en la pantalla del operador así como remotamente a través de CareTrack, el sistema telemático de Volvo.

Care Cab Volvo

La estación del operador centralmente ubicada dispone de controles ergonómicamente posicionados, visibilidad desde todos los ángulos y bajos niveles de ruido interno para una elevada productividad durante todo el turno de trabajo.

Suspensión totalmente hidráulica

Exclusiva suspensión totalmente hidráulica en todas las ruedas para un aumento de productividad combinado con máximo confort del operador y excelente desempeño fuera de carretera.

Dirección hidromecánica

El exclusivo sistema hidromecánico con autocompensación ofrece una dirección precisa, excelente maniobrabilidad y estabilidad direccional a altas velocidades.

Acceso de servicio

La rejilla delantera puede bajarse y servir como una plataforma de servicio con escalones antideslizantes. Existe acceso total y seguro al compartimento del motor a través del capó con inclinación a 90 grados.

Tren motriz Volvo

El tren motriz, idealmente acoplado y completamente Volvo, con exclusiva caja de reenvío en línea con un gran espacio libre desde el suelo ha sido específicamente construida para dúmperes articulados asegurando una perfecta armonía y un desempeño optimizado.

Care Cab Volvo

La estación del operador centralmente ubicada presenta pedales, controles e interruptores idealmente ubicados y una visibilidad desde todos los ángulos desde un amplio parabrisas delantero, puerta completamente de vidrio, capó inclinado y grandes espejos retrovisores. Con un efectivo aislamiento del sonido, la espaciosa cabina ROPS/FOPS tiene bajos niveles de ruido interno para una alta productividad durante todo el turno de trabajo.

El confort es importante, especialmente en la cabina. Ésta es la razón por la cual Volvo diseñó el mejor lugar de trabajo en la industria. Con amplio espacio y visibilidad por todas partes, la Care Cab Volvo brinda con éxito confort, tanto en un terreno difícil como a altas velocidades de transporte, garantizando la reducción de la fatiga y una elevada productividad.

Confort en terreno accidentado.

Funcionalidad de descarga

Se ofrece control de descarga preciso y tiempos de ciclo más rápido gracias a la tecnología patentada de Volvo de frenos de carga y descarga de fácil uso. Junto con la palanca de inclinación, que proporciona flotación y descenso automáticos de la caja, esto facilita la operación y reduce la fatiga.

Acceso seguro

Sin límite que cruzar, el operador puede entrar y salir fácilmente de la cabina a través de la puerta de amplia apertura. Los escalones antideslizantes y los pasamanos convenientemente ubicados ofrecen una entrada y salida seguras.

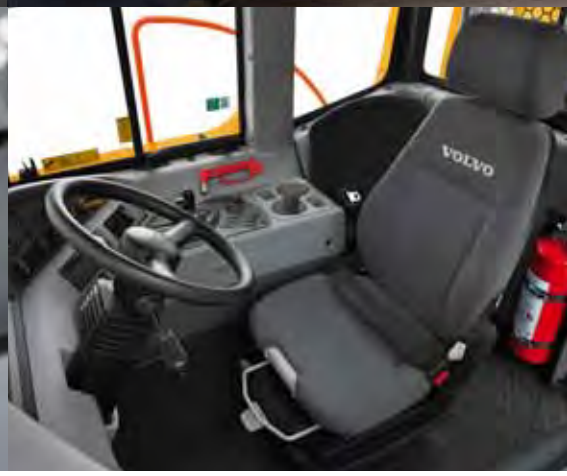

Climatizador

Con más del 98% de eficacia, el sistema de filtrado de aire de Volvo ofrece el entorno más limpio para el operador en la industria, incluso en condiciones polvorientas. El sistema de calefacción y ventilación de alta capacidad mejora el confort, aumentando la productividad. Las ventilaciones del desempañador separadas mantienen las ventanas transparentes.

Oferta de asientos

Una diversidad de combinaciones de asientos con suspensión de aire ofrecen una mejora de la comodidad del operador. Escoja entre un cinturón de seguridad con dos o tres puntos. Para un mayor confort, seleccione el descansabrazos y el apoyacabezas opcionales.

Optimizado para el tiempo de actividad.

Los dúmperes articulados Volvo se diseñaron para prolongados intervalos de servicio. El acceso fácil y seguro a los puntos de servicio agrupados permite un mantenimiento y comprobaciones de servicio rápidos y sin esfuerzo. Confíe en Volvo para mantener su tiempo de actividad.

Rejilla que abre hacia abajo

Se puede acceder fácilmente a los filtros de aceite del motor agrupados a través de la rejilla delantera que abre hacia abajo. La válvula especial en la base del cajón basculante y una manguera de drenaje dedicada, guardadas en la rejilla delantera, garantizan un cambio rápido de aceites sin derrame.

Sistema de retardo

Los frenos de discos húmedos, totalmente encerrados, disponen de un sistema de enfriamiento externo que absorbe el calor y filtra el aceite de los frenos aún cuando la máquina esté en una parada. Esto evita la contaminación al mismo tiempo que garantiza bajos costos de operación y una prolongada vida de servicio.

Monitorización automática

Para tiempos de actividad y disponibilidad de la máquina máximos, el sistema Contronics monitoriza electrónicamente los niveles de líquidos, proporcionando advertencias de desviación y recordatorios del servicio programado. También se puede acceder a esto remotamente a través de CareTrack, el sistema telemático de Volvo.

Acceso de servicio

La rejilla delantera puede bajarse y servir como una plataforma de servicio con escalones antideslizantes. El capó se inclina hasta 90 grados para un acceso total y seguro al compartimiento del motor. Esto hace fácil alcanzar los puntos de servicio, el cambio de filtros y limpiar el paquete de enfriamiento de forma más rápida y sencilla.

Volvo A35FFS, A40FFS en detalle.

Motor

Motor diesel con turbocompresor en línea eficiente en uso de combustible, potente, con bajas emisiones, de 6 cilindros, con 4 válvulas por cilindro, árbol de levas en la cabeza e inyectores de unidad controlados electrónicamente.
Par alto a bajas rpm. Larga vida de servicio. El motor cuenta con forros de cilindro húmedos reemplazables, guías y asientos de válvulas reemplazables. La filtración del aire entrante de dos etapas es de serie.
Sistema de enfriamiento: sistema de enfriamiento de alta capacidad con acceso fácil,
potencia y ahorro de combustible, ventiladores accionados hidráulicamente de velocidad variable.

A35FFS		Volvo D13F
Potencia máx. a	r/s	31.7
SAE J1995 bruta	kW	329
Potencia del volante a	r/s	31.7
ISO 9249, SAE J1349 neta	kW	327
Par máximo a	r/s	20
SAE J1995 bruta	Nm	2 360
ISO 9249, SAE J1349 neta	Nm	2 345
Cilindrada	l	12.8
A40FFS		Volvo D16F
Potencia máx. a	r/s	30
SAE J1995 bruta	kW	350
Potencia del volante a	r/s	30
ISO 9249, SAE J1349 neta	kW	347
Par máximo a	r/s	17.5
SAE J1995 bruta	Nm	2 525
ISO 9249, SAE J1349 neta	Nm	2 500
Cilindrada	l	16.1

Tren motriz

Convertidor de par con función de bloqueo incorporada.
Transmisión: Transmisión planetaria PowerTronic Volvo completamente automática con nueve marchas hacia delante y tres marchas hacia atrás. La transmisión tiene la capacidad de omitir marchas para una selección rápida y precisa de la marcha
Caja de reenvío: Desarrollada por Volvo, diseño en línea con gran espacio libre sobre el suelo y bloqueo diferencial de tipo "embrague de garras" 100% longitudinal.
Ejes: Diseño Volvo de propósito específico, servicio pesado, con eje de cardán completamente flotante, reducciones de cubos de tipo planetario y embrague 100% de garras de tipo bloqueo diferencial.
Sistema automático de control de tracción (ATC).

A35FFS/A40FFS	
Convertidor de par	2.1:1
Transmisión, Volvo	PT 2519
Caja de reenvío, Volvo	IL2 ATC
Ejes, Volvo	ARB H35/H40

Sistema eléctrico

Los cables están encerrados en conductos de plástico, asegurados al bastidor principal.
Todos los cables, enchufes y pasadores están identificados. Precableado para opciones.
Los conectores cumplen la norma IP67 de impermeabilización.
Interruptor de desconexión de la batería de fácil acceso.
Luces de halógeno. Las luces LED potentes son opcionales.

A35FFS/A40FFS	
Voltaje	24
Capacidad de la batería	2x170/2x225 Ah
Alternador	2.26 kW (80 A)
Motor de arranque	9.0 kW

VOLVO

VOLVO
VOLVO
VOLVO
LONG LIFE

Volvo A35FFS, A40FFS en detalle.

Sistema de frenos

Cumple con ISO 3450.
Frenos húmedos de múltiples discos, completamente hidráulicos, con discos múltiples encerrados, enfriados por aceite forzado, en todas las ruedas.
Dos circuitos independientes: uno para el eje delantero y uno para los ejes del bogie.
Freno secundario: Circuitos dobles de freno con acumuladores recargables.
Freno de estacionamiento: freno de disco aplicado por resorte en el eje de tracción.
Retardador: Función de retardador del freno de servicio y Freno de Motor Volvo (VEB).

Sistema de dirección

Dirección articulada hidromecánica, diseño autocompensado.
Dos cilindros de dirección de doble actuación.
Ángulo de la dirección: 3.4 vueltas del volante de dirección de tope a tope, ±45°.
El sistema de dirección, incluyendo la dirección secundaria, cumple con ISO 5010.

Chasis

Bastidores: tipo caja, servicio pesado. Acero de alta resistencia, soldado robotizado.
Enganche giratorio: 100% libre de mantenimiento, totalmente sellado, con cojinetes de rodillos cónicos engrasados permanentemente.

Suspensión

Exclusiva, totalmente hidráulica, en todas las ruedas con nivelación y estabilizador automáticos. Parte del sistema hidráulico de la máquina, utiliza el mismo aceite hidráulico.

A35FFS/A40FFS	
Cilindros hidráulicos (soportes de amortiguación), delanteros/traseros	2/4
Acumuladores, aceite-nitrógeno, alta presión, delanteros	2
Acumuladores, aceite-nitrógeno, alta/baja presión, traseros	2/2
Sensores de nivelación	2+2+2

Cabina

Montada sobre almohadillas de goma. Diseñada ergonómicamente. Entrada y salida fáciles. Visión delantera de ángulo amplio.
Operador centralmente posicionado arriba del eje delantero. Asiento de los operadores ajustable con cinturón de seguridad retráctil.
Volante de dirección inclinado/telescópico. Controles ergonómicamente posicionados. Aire filtrado. Climatizador opcional.
Sistema de comunicación del operador: Contronics.
Gran pantalla a color de uso fácil e información comprensible, todas las funciones vitales de la máquina se supervisan constantemente.
Asiento de instructor con cinturón de seguridad.
Seguridad: Normas ROPS/FOPS aprobadas de conformidad con ISO3471, SAE J1040 / ISO3449, SAE J231.
Nivel de sonido en la cabina conforme a ISO 6396: 74 dB(A).
Nivel de sonido exterior conforme a ISO 6395: 112 dB(A).

Sistema hidráulico

Bombas: Cinco bombas de pistón de desplazamiento variable impulsadas por el volante PTO.
Una bomba de pistón dependiente del suelo para la dirección secundaria montada en la caja de reenvío.
Los dos filtros de retorno de aceite con núcleos magnéticos ofrecen una filtración efectiva del aceite.
La presión máx. de trabajo del sistema es de 25 MPa.
La presión máx. del sistema de suspensión total es de 23.5 MPa.

Sistema de descarga

Freno de carga y descarga patentado.
Cilindros de descarga: dos cilindros de doble actuación de una sola etapa.

A35FFS/A40FFS		
Ángulo de vuelco	°	72 70
Tiempo de vuelco con carga	s	12
Tiempo de bajada	s	10

Caja		
Espesor de la placa:		
Delantera	mm	8
Laterales	mm	12
Inferior	mm	16
Canaleta	mm	16
Material: Acero HB400		
Límite elástico	N/mm^2	1 000
Resistencia a la tracción	N/mm^2	1 250

Capacidad de carga

		A35FFS	A40FFS
Caja estándar			
Capacidad de carga	kg	33 500	39 000
Caja, a ras	m^3	16.0	18.4
Caja, colmada 2:1	m^3	20.5	24.0
Con compuerta trasera en voladizo			
Caja, a ras	m^3	16.4	18.8
Caja, colmada 2:1	m^3	21.4	24.7

Especificaciones.

Capacidades	A35FFS	A40FFS
	litro	
Cárter del cigüeñal	50	54
Depósito de combustible	480	480
Sistema de enfriamiento	75	75
Transmisión	40	40
Caja de reenvío	9	9
Ejes, delantero/bogie	26/56	26/56
Sistema de enfriamiento de frenos	226	226
Depósito hidráulico	175	175

Velocidad	A35FFS	A40FFS
	km/h	
Adelante		
1	6	6
2	8	9
3	11	10
4	15	15
5	22	22
6	28	27
7	37	36
8	49	48
9	57	57
Marcha atrás		
1	7	7
2	10	9
3	18	18

Peso operativo descargado	A35FFS	A40FFS
Neumáticos	**26.5R25***	**29.5R25****
	kg	
Delanteros	16 000	16 600
Traseros	13 500	14 500
Total	29 500	31 100
Carga útil	33 500	39 000

Peso total	A35FFS	A40FFS
Neumáticos	**26.5R25***	**29.5R25****
	kg	
Delanteros	19 000	20 550
Traseros	44 000	49 550
Total	63 000	70 100

El peso operativo incluye todos los líquidos y el operador
*) A35FFS con neumáticos 775/65R29, agregar 200 kg/eje **) A40FFS con neumáticos 875/65R29, agregar 300 kg/eje

Presión sobre el suelo	A35FFS		A40FFS	
Neumáticos	**26.5R25**	**775/65R29**	**29.5R25**	**875/65R29**
	kPa			
Descargado				
Delanteros	135	114	118	98
Traseros	57	48	52	43
Cargado				
Delanteros	160	135	147	121
Traseros	185	156	177	146

	A35FFS	A40FFS
Pos	mm	
A	11 180	11 263
A_1	5 476	5 475
A_2	6 241	6 404
B	5 540	5 821
C	3 716	3 768
C_1	3 546	3 597
C_2	1 772	1 772
D	3 101	3 101
D_1	2 941	2 942
E	1 277	1 277
F	4 578	4 518
G	1 820	1 940
H	1 683	1 706
I	650	495
J	2 995	3 154
K	2 314	2 457
L	900	844
M	7 248	7 287
N	8 853	8 967
N_1	4 395	4 307
O	3 106	3 374
P	2 870	3 074
Q	2 553	2 730
R	579	635
R_1	604	644
S	2 422	2 653
T	3 401	3 462
U	3 516	3 565
V	2 534	2 636
V	2 625	2 709
W	3 258	3 433
W*	3 410	3 570
X	521	571
X_1	617	671
X_2	754	807
Y	2 534	2 636
Y*	2 625	2 709
Z	3 258	3 433
Z*	3 410	3 570
a_1	23.6°	25°
a_2	72°	70°
a_3	45°	45°

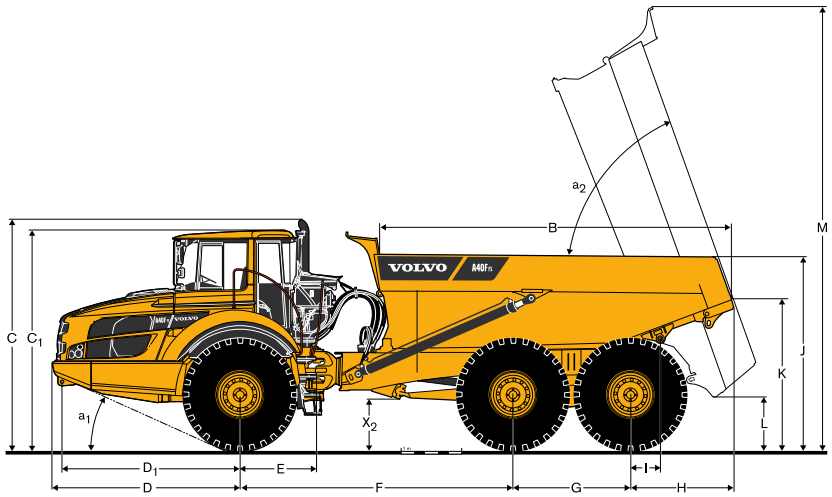

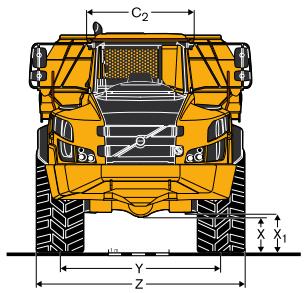

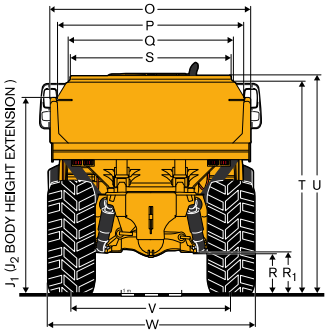

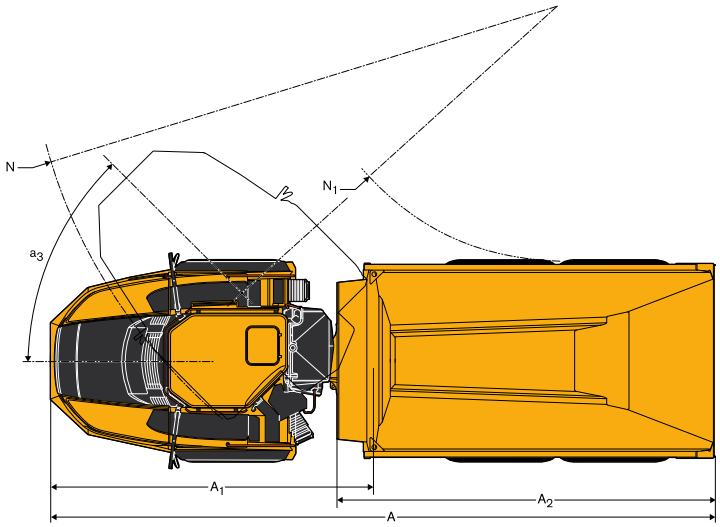

A35F FS: Máquina descargada con 26.5R25
A40F FS: Máquina descargada con 29.5R25
*) A35F FS con neumáticos 775/65R29 opcionales;
A40F FS con neumáticos 875/65R29 opcionales.

Equipamiento.

EQUIPAMIENTO ESTÁNDAR

	A35FFS	A40FFS
Seguridad		
Escalones y plataformas antideslizantes	•	•
Bloqueo de basculamiento de la caja	•	•
Pasamanos en escalones y plataformas	•	•
Luces de advertencia	•	•
Bocina	•	•
Rejilla protectora de la ventana trasera de la cabina	•	•
Espejos retrovisores	•	•
Cinturón de seguridad retráctil de 3 pulgadas	•	•
Cabina con protección ROPS/ FOPS	•	•
Dirección secundaria	•	•
Bloqueo de la dirección articulada	•	•
Lavaparabrisas	•	•
Limpiaparabrisas con función intermitente	•	•
Tren motriz		
Modos de tracción acoplados automáticamente 6x4 y 6x6	•	•
Bloqueadores de diferencial de tipo embrague de garras del 100% en todos los ejes	•	•
Transmisión completamente automática	•	•
Retardador hidráulico variable	•	•
Caja de reenvío de etapa simple con bloqueo de diferencial longitudinal	•	•
Convertidor de par con bloqueo automático	•	•
Motor		
Inyección directa, regulado electrónicamente, con turbocompresor e interenfriado	•	•
Filtros de aceite agrupados para facilidad de cambio	•	•
Precalentador para arranques en frío más fáciles	•	•
Válvula y manguera de drenaje de aceite remotas para un fácil acceso	•	•
VEB (retardador de escape EPG + freno de compresión)	•	•
Sistema eléctrico		
Alternador de 80 A	•	•
Interruptor de desconexión de la batería	•	•
Enchufe adicional de 24 V para nevera	•	•
Luces:		
Luz de marcha atrás	•	•
Luces de freno	•	•
Iluminación de la cabina	•	•
Indicadores de dirección	•	•
Faros	•	•
Iluminación de instrumentos	•	•
Luces de estacionamiento	•	•
Luces traseras	•	•
Sistema de frenos		
Freno de carga y descarga	•	•
Freno de estacionamiento en el eje de tracción	•	•
Completamente hidráulicos de dos circuitos con discos húmedos en todos los ejes	•	•

	A35FFS	A40FFS
Confort		
Cenicero	•	•
Calefactor de cabina con aire fresco filtrado y desempañador	•	•
Portavasos/bandeja de almacenamiento	•	•
Encendedor de cigarrillos	•	•
Asiento de instructor con cinturón de seguridad	•	•
Consola de techo para radio	•	•
Ventana corrediza	•	•
Espacio para nevera	•	•
Caja de almacenamiento	•	•
Visera	•	•
Volante de dirección inclinable/telescópico	•	•
Cristales tintados	•	•
Interfaz de información del operador		
Indicadores:		
Presión de frenos	•	•
Combustible	•	•
Temperatura de aceite del retardador hidráulico	•	•
Velocímetro	•	•
Tacómetro	•	•
Luces de advertencia agrupadas y de fácil lectura		
Advertencia central (3 niveles) para todas las funciones vitales	•	•
Pantalla de información ubicada al centro:		
Comprobaciones automáticas antes del arranque	•	•
Reloj	•	•
Contador de horas	•	•
Información operativa, menú de fácil navegación	•	•
Diagnóstico de averías	•	•
Caja		
Caja preparada para calentamiento por escape y equipamiento opcional	•	•
Exterior		
Ensanchadores de guardafangos delanteros y aletas traseras	•	•
Neumáticos		
23.5R25	•	
750/65R29		•
Servicio y mantenimiento		
Manguera de drenaje guardada en la rejilla delantera	•	•
Sistema de información de seguimiento de la máquina MATRIS	•	•
Plataforma de servicio integrada en la rejilla delantera	•	•
Caja de herramientas	•	•

EQUIPAMIENTO OPCIONAL

	A35FFS	A40FFS
Seguridad		
Extintor y botiquín de primeros auxilios	•	•
Triángulo de advertencia	•	•
Sistema de extinción de incendios	•	•
Motor		
Prefiltro de aire, tipo ciclónico	•	•
Prefiltro de aire, servicio pesado, tipo seco EON	•	•
Calefactor del motor eléctrico (120 V o 240 V)	•	•
Parada automática del motor	•	•
Temporizador de parada del motor	•	•
Parada de emergencia del motor en el exterior	•	•
Velocidad ralentí alta del motor	•	•
Sistema eléctrico		
Sistema antirrobo (evita el arranque del motor)	•	•
Sistema de visión trasera, monitor LCD a color en la cabina	•	•
Alarma de marcha atrás	•	•
Señalización de advertencia giratoria/centellante	•	•
Faros, LED	•	•
Luces de trabajo, delanteras y traseras	•	•
Luces de trabajo LED, delanteras y traseras	•	•
Luz de entrada	•	•
Cabina		
Asiento completamente ajustable con suspensión de aire y calefacción	•	•
Descansabrazos para el asiento del operador	•	•
Kit de cables para el calefactor de cabina (120 V o 240 V)	•	•
Espejos retrovisores con calefacción y ajustables eléctricamente	•	•
Climatizador electrónico (ECC)	•	•
Reposacabezas para el asiento del operador	•	•
Filtro de aire de la cabina HEPA	•	•
Kit de instalación de radio, incluye altavoces	•	•
Radio con reproductor de CD	•	•
Cortinillas, ventanas laterales	•	•
Cinturón de seguridad, XXL	•	•
Caja		
Calefacción por escape	•	•
Protección adicional contra derrames delantera, atornillada	•	•
Kit de prolongación de material ligero, atornillable	•	•
Compuerta trasera en voladizo, accionada por cable o varillaje	•	•
Extensiones laterales 200 mm (8"), soldadas	•	•
Compuerta trasera suspendida, accionada por varillaje	•	•
Placas de desgaste para aplicaciones de servicio pesado	•	•
Pesado a Bordo (OBW)	•	•
Neumáticos		
775/65R29	•	
875/65R29		•
Servicio y mantenimiento		
Sistema de lubricación automática	•	•
Apertura eléctrica del capó	•	•
Otros		
Kit de aceite ártico	•	•
Herramientas de elevación, montadas en las ruedas	•	•
Aceite hidráulico sintético(biodegradable)	•	•
CareTrack	•	•

No todos los productos están disponibles en todos los mercados. Bajo nuestra política de mejoras continuas, nos reservamos el derecho de cambiar las especificaciones y el diseño sin previo aviso. Las ilustraciones no muestran necesariamente la versión estándar de la máquina.

SELECCIÓN DE EQUIPO VOLVO OPCIONAL

Compuerta trasera, en voladizo, accionada por cable

Luz de entrada

Asiento Grammer

Pesado a Bordo (OBW)

Luces de trabajo, LED

Faros, LED

Ref. No 20040928-B / Spanish-A6 / 2015.02 / ART / Volvo, Global Marketing

VOLVO

Volvo Construction Equipment

www.volvoce.com