Zettelmeyer IBH

Zettelmeyer

Pala gommata articolata ZL 501

ZL 501 –
Una macchina raffinata, di nuova concezione e della massima versatilità.

La ZL 501 è qualcosa di più di una ZL 500 migliorata; È una macchina completamente nuova ed i suoi vantaggi lo dimostrano.

- **Peso in ordine di lavoro 3800 Kg.**
- **Benna Standard da 600 litri.**
- **Trasmissione idrostatica che consente l'effettuazione di partenza, arresto ed inversione sotto carico. Un solo pedale di comando. Fino al 30% di risparmio combustibile.**
- **Marcia lenta: sfruttamento pieno della potenza del motore anche a bassa velocità.**
- **Assali a portale; differenziali a bloccaggio totale con comando a pedale.**
- **Luce da terra 425 mm.**
- **Massima stabilità: Telaio con articolazione centrale.**
- **Altezza di scarico m 2,82.**
- **Cabina di sicurezza; comfort eccezionale. Livello di rumorosità all'interno cabina inferiore a 80 dB (A).**
- **Ampia gamma di attrezzature con aggancio rapido.**
- **Possibilità di montaggio di attrezzature posteriori.**

Dati Tecnici

Peso in ordine di lavoro	3800 Kg
Carico di ribaltamento	2350 Kg
Caricatore e benna	Capacità benna standard 600 litri Larghezza al tagliente benna 1750 mm Forza di sollevamento 2660 Kg Forza di strappo 3650 Kg. Altezza di scarico con benna 45° 2470 mm Angolo massimo di richiamo benna 60° Angolo di richiamo in fase di trasporto 49° Angolo massimo scarico benna 102° Angolo di scarico benna con bracci a massima altezza 51°
Motore	Diesel 4 tempi, 2 cilindri raffreddato ad aria Cilindrata 1650 cm^3 Potenza a 3000 g/min 38 CV (SAE) 35 CV (DIN)
Trasmissione	Trasmissione idrostatica con variazione automatica di coppia motrice - velocità. Possibilità di inversione e di selezione della velocità alta/bassa sotto carico - Comando a leva singola. Comando inching a pedale.
Velocità	Variazione continua di velocità sia in marcia avanti che in retromarcia. Marcia bassa – da 0 a 9 Km/h Marcia alta – da 0 a 20 Km/h
Freni	Di servizio - Su tutte le ruote per mezzo della trasmissione idrostatica. Di servizio - A disco sull'albero di trasmissione. Di parcheggio - Due freni a tamburo sulle ruote posteriori ad azionamento meccanico.
Pneumatici	12,5 – 18 MPT 8 tele.
Sterzo	Telaio articolato al centro e sterzo con cilindro idraulico ed idroguida.
Sistema idraulico	Con pompa ad ingranaggi: portata massima 42 l/min. Taratura valvola di sovrapressione: 180 bar. Distributore a 3 elementi; 2 cilindri di sollevamento ed 1 di comando benna.
Impianto elettrico	12 V - Batteria 12 V/88 Ah
Equipagg. standard	Cabina di sicurezza (ROPS) con due sportelli di accesso, vetri scorrevoli e tetto apribile a vetri con griglia di protezione. - Benna da 0,6 m^3
Equipagg. a richiesta	1) Benne da 0,5 a 1,5 m^3 - Benna 4 in 1 2) Dispositivo di aggancio rapido delle attrezzature frontali con possibilità di attacco: benna, forca da carico, spazzalone per pulizia strade, braccio gru, benna scheletrica per roccia, verricello, Ripper. 3) Attrezzature con attacco posteriore: Retroescavatore, attacco a 3 punti, presa di potenza posteriore, fresa. 4) Pneumatici da 12.5 – 20 MPT

La Zettelmeyer Maschinenfabrik GmbH & Co. si riserva il diritto di modificare le caratteristiche costruttive delle sue macchine in qualsiasi momento e senza alcun preavviso. La Società non accetta alcuna responsabilità per qualsiasi discrepanza tra la macchina e le caratteristiche riportate in questo depliant.

Benne (Dimensioni riferite a macchina con pneumatici 12.5 – 18)	**Benna per materiali pesanti**	**Benna Standard**	**Benna per materiali leggeri**	**Benna per materiali leggeri**	**Benna per materiali leggeri**	**Benna per materiali leggeri**	**Benna per materiali leggeri**	**Benna multiusi (4 in 1)**
Peso specifico massimo del materiale	2,2 t/m³	1,8 t/m³	1,5 t/m³	1,2 t/m³	1,0 t/m³	0,8 t/m³	0,5 t/m³	1,8 t/m³
Capacità al colmo	500 l	600 l	700 l	850 l	1.000 l	1.200 l	1.500 l	600 l
Capacità a raso	420 l	500 l	600 l	750 l	850 l	1.060 l	1.400 l	500 l
Larghezza al tagliente benna	1.750 mm	1.750 mm	1.750 mm	1.750 mm	1.750 mm	1.750 mm	2.000 mm	1.750 mm
Peso benna	270 Kg	280 Kg	300 Kg	310 Kg	340 Kg	380 Kg	390 Kg	420 Kg
Numero di denti	6	6	6	6	6	6	6	6
Ⓐ Altezza max. di scarico	2.520 mm	2.470 mm	2.370 mm	2.300 mm	2.165 mm	2.070 mm	2.070 mm	2.415 mm
Ⓑ Sbraccio a max. altezza	740 mm	720 mm	750 mm	815 mm	780 mm	870 mm	870 mm	725 mm
Ⓒ Sbraccio con benna a 1,5 m da terra	1.400 mm	1.380 mm	1.410 mm	1.480 mm	1.450 mm	1.540 mm	1.540 mm	1.390 mm
Ⓓ Altezza max. di carico	2.860 mm	2.820 mm	2.790 mm	2.790 mm	2.715 mm	2.715 mm	2.715 mm	2.820 mm
Ⓔ Altezza max.	2.750 mm	3.840 mm	3.810 mm	3.900 mm	3.880 mm	4.015 mm	4.015 mm	3.920 mm
Ⓕ Lunghezza totale	4.860 mm	4.910 mm	5.040 mm	5.140 mm	5.310 mm	5.440 mm	5.440 mm	4.980 mm
Ⓖ Profondità di scavo con benna a 10°	180 mm	220 mm	290 mm	310 mm	435 mm	460 mm	460 mm	270 mm
Raggio di sterzata bordo esterno benna	4.250 mm	4.300 mm	4.350 mm	4.380 mm	4.440 mm	4.480 mm	4.480 mm	4.320 mm
Carico di ribaltamento in linea	2.380 Kg	2.350 Kg	2.290 Kg	2.270 Kg	2.200 Kg	2.100 Kg	2.000 Kg	2.200 Kg
Carico di ribaltamento a 40°	2.030 Kg	2.000 Kg	1.940 Kg	1.920 Kg	1.850 Kg	1.750 Kg	1.650 Kg	1.850 Kg
Forza di strappo	3.700 Kg	3.650 Kg	3.200 Kg	2.800 Kg	2.600 Kg	2.200 Kg	2.200 Kg	3.400 Kg
Forza di sollevamento	2.700 Kg	2.660 Kg	2.620 Kg	2.610 Kg	2.580 Kg	2.500 Kg	2.450 Kg	2.500 Kg
Peso macchina in ordine di lavoro	3.800 Kg	3.800 Kg	3.820 Kg	3.830 Kg	3.860 Kg	3.900 Kg	3.910 Kg	3.940 Kg

La produttività ottimale della macchina inizia con la scelta appropriata della benna in funzione del lavoro da compiere. Per la 501 vi sono ben 8 possibilità di scelta.

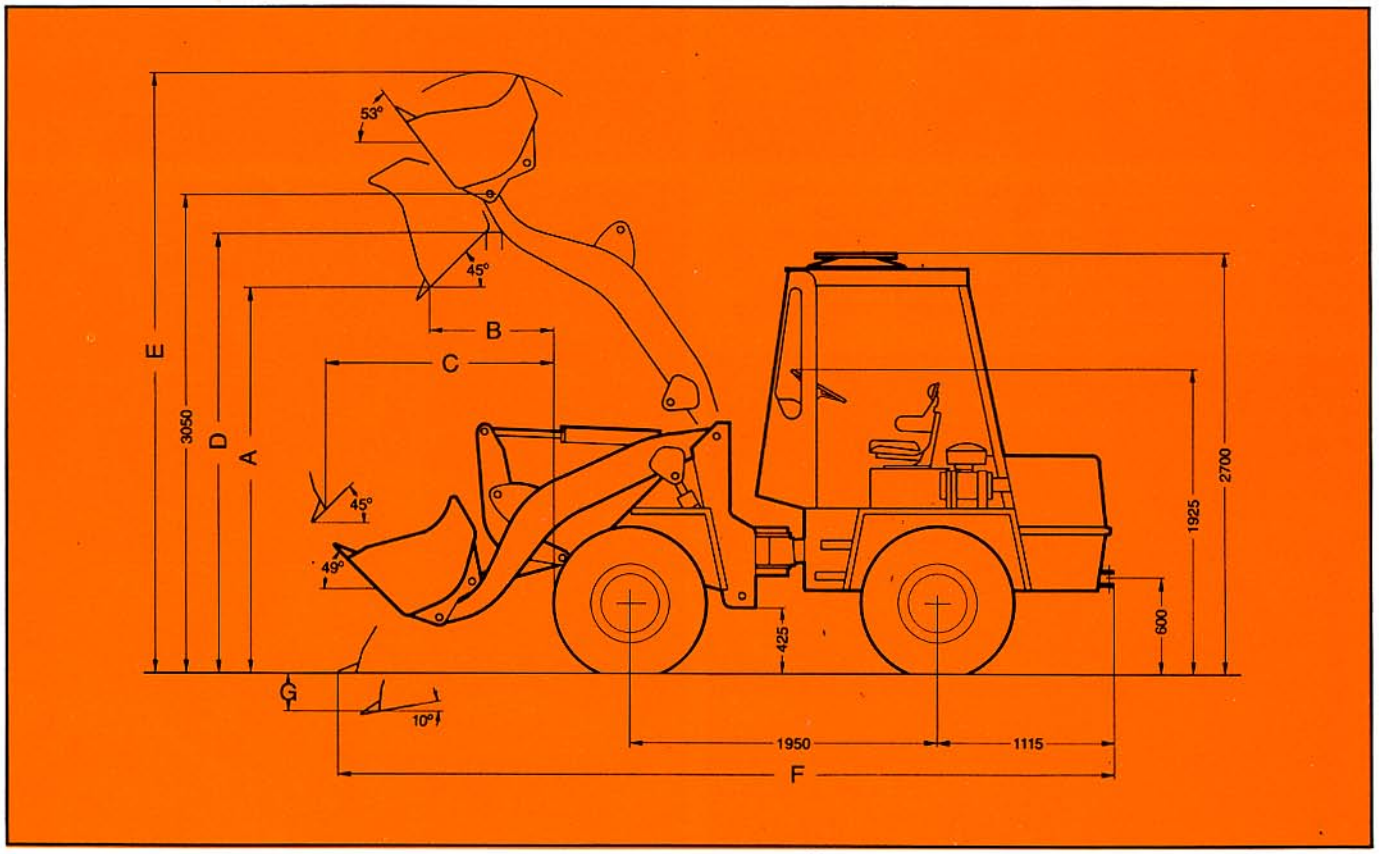

Cabina di sicurezza con ampia finestratura per la massima visibilità. Sedile molleggiato, tetto apribile con griglia di protezione. Tutto ciò è garanzia di comfort per l'operatore.

Il bloccaggio leve di comando dell'impianto idraulico garantisce la massima sicurezza contro manovre accidentali durante la marcia su strada. Le portiere cabina sono bloccabili in posizione di apertura per consentire la massima ventilazione durante la stagione estiva

La modernità concettuale di una macchina è rilevabile dai dettagli. Pannello strumenti antiriflessi, riscaldatore cabina e sbrinatore testimoniano il grande impegno profuso nella ricerca del massimo comfort in qualsiasi condizione operativa.

Accessibilità completa ai più importanti organi meccanici. Facilità e semplicità di manutenzione, permettono di diminuire i tempi morti e di aumentare la produttività della macchina.

Lo sbraccio e di ben 720 mm l'altezza di scarico di 2820 mm e l'angolo di scarico di 51° sono sinonimo di grande produttività.

Gli assali a portale permettono una luce da terra di ben 425 mm

La geometria a "Z" rende possibile sia una grande forza di strappo che una alta velocità di scarico.
Il telaio articolato è ad oscillazione centrale con tamponi silent-blocks di fine corsa.

L'angolo di richiamo benna in posizione di trasporto (49°) è tale da non consentire alcuna perdita di materiale.

Gli assali con differenziali bloccabili garantiscono la massima trazione in terreni scivolosi.

La modernità concettuale di questa macchina è deducibile anche dalla grande quantità di attrezzature che rendono unica la ZL 501 sotto il profilo della versatilità.

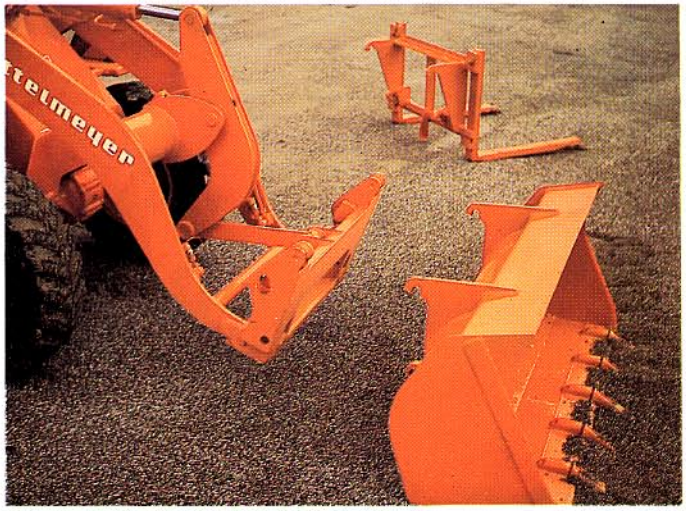

Dispositivo di aggancio rapido delle attrezzature frontali con possibilità di attacco: benna, forche di sollevamento, benna scheletrica, lama di rinterro, ripper frontale, spazzolone per pulizia strade, verricello anteriore.

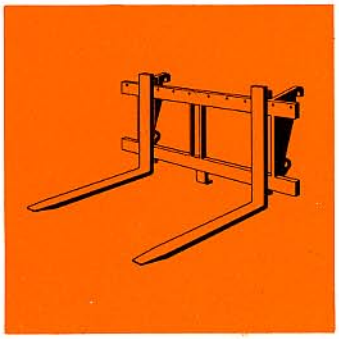

Aggancio Rapido
Forche di sollevamento
Capacità di carico 1500 Kg.
Altezza max. di scarico 2900 mm
Larghezza max. forche 1230 mm
Lunghezza forche 1000 mm
Sezione forche 100 × 40 mm

Aggancio rapido
Benna scheletrica per sassi
Larghezza 1750 mm
Capacità 600 litri
Denti ∅ 40 mm
Distanza denti 100 mm o
a scelta 45 mm

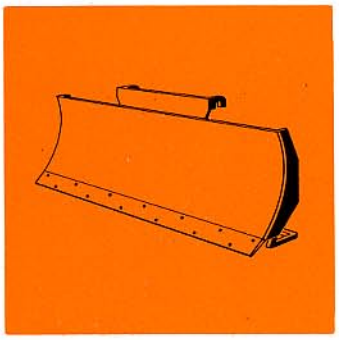

Aggancio rapido
Lama di rinterro
Larghezza 2000 mm
Altezza 620 mm
Inclinazione lama 25°

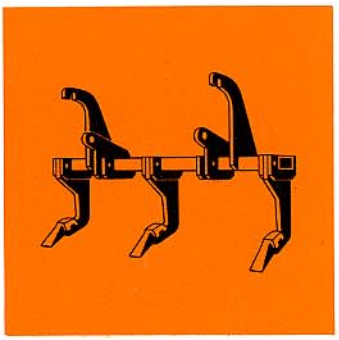

Aggancio rapido
Ripper frontale
Numero di denti 3
Possibilità di montaggio di 5 denti
Profondità di scarificaz. 400 mm

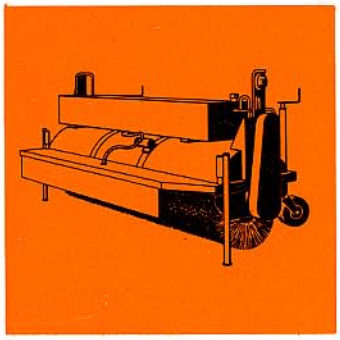

Aggancio rapido
Spazzolone per pulizia strade
Larghezza spazzola 2200 mm
Diametro spazzola 550 mm
Serbatoio acqua da 200 litri con pompa elettrica di alimentazione (a richiesta).

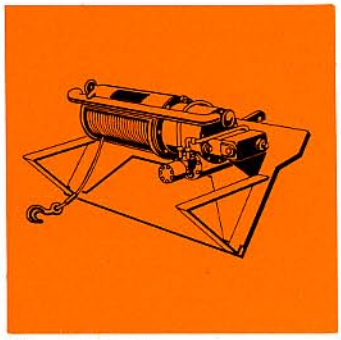

Aggancio rapido
Verricello anteriore
Capacità di tiro 2900 Kg
Lunghezza del cavo 50 m
Diametro del cavo 10 mm
Velocità di avvolgimento 10 m/min
Press. impianto idraulico 105 bar

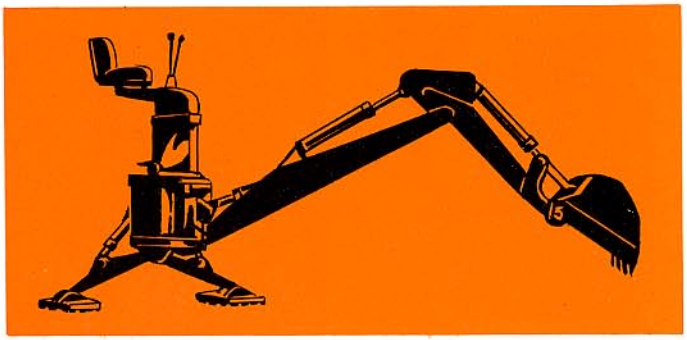

Retroescavatore HT6
Profondità di scavo 2350 mm
Altezza massima 2950 mm
Arco di rotazione 200°

Attacco a tre punti
Categoria I a comando idraulico

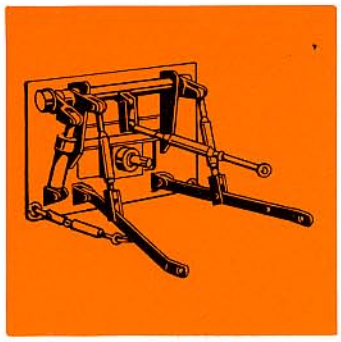

Potenza assorbita 17 CV
Numero di giri albero
di uscita 430 g/min

Attrezzatura per attacco
a tre punti - Fresa
Larghezza massima 1300 mm

Attrezzatura per attacco
a tre punti - Ripper a 3 denti
Profondità di scarificaz. 400 mm

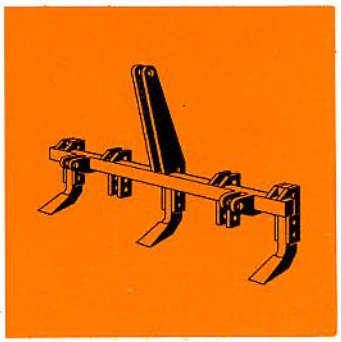

Concessionario:

Zettelmeyer

Ein Unternehmen der IBH Gruppe

IBH

Zettelmeyer Maschinenfabrik GmbH
5503 Konz/Trier
Telefon: 06501-840 · Telex: 0472771**

THP ZL 501 / I GUIDI - 10/81 - 3000 - A.G.M.

SERVIZI IBH srl 04011 Aprilia (LT) via dell'Industria, 21 - Tel. 06/923020 - 923150